PROVINCIA DI RAVENNA
SETTORE LAVORI PUBBLICI
Servizio Manutenzione e Gestione del Patrimonio

LAVORI DI AMPLIAMENTO DELLA SEDE DELL'I.T.G. "C. MORIGIA" E DELLA SUCCURSALE DEL LICEO SCIENTIFICO "A. ORIANI" DI RAVENNA PER LA REALIZZAZIONE DI UNA NUOVA PALESTRA E LABORATORI POLIFUNZIONALI PER UNA DIDATTICA INNOVATIVA

Finanziato dall'Unione europea
NextGenerationEU

PROGETTO DEFINITIVO - ESECUTIVO
IMPORTO € 4.500.000,00

Presidente: Michele De Pascale	Consigliere delegato Pubblica Istruzione - Edilizia Scolastica - Patrimonio: Maria Luisa Martinez
Dirigente Responsabile del Settore: Ing. Paolo Nobile	Responsabile del Servizio.: Ing. Marco Conti

RESPONSABILE UNICO DEL PROCEDIMENTO:	Ing. Paolo Nobile	firmato digitalmente
PROGETTISTA COORDINATORE:	Ing. Marco Conti	firmato digitalmente
COORD. SICUREZZA PROGETTAZIONE:	Ing. Marco Conti	firmato digitalmente
PROGETTISTA OPERE ARCHITETTONICHE:	Arch. Giovanni Plazzi Geom. Antonio Mancini Ing. Marco Conti	firmato digitalmente
COLLABORATORI:	Ing. Annalisa Bollettino p.i. Andrea Bezzi Geom. Sara Vergallo Geom. Franco Tocco	
PROGETTISTA ANTINCENDIO:	Ing. Annalisa Bollettino	

Rev.	Descrizione	Redatto:	Controllato:	Approvato:	Data:
0	EMISSIONE	A.F.	P.N.	P.N.	25/08/2022
1	REVISIONE	A.F.	P.N.	P.N.	08/09/2022

PROGETTISTA OPERE STRUTTURALI:

Ing. Giuseppe Tassinari - Studio Tassinari e Associati
Via Cilla, 54 - Ravenna

STUDIO TASSINARI ASSOCIATI
ingegneria ▪ architettura ▪ infrastrutture

PROGETTISTA ACUSTICO:

Ing. Massimo Saviotti - SERVIZI ECOLOGICI Soc. Coop.
Via Firenze, 3 - Faenza (RA)

SERVIZI ECOLOGICI
Società Cooperativa

PROGETTISTA IMPIANTI ELETTRICI:
Ing. Alberto Frisoni
PROGETTISTA IMPIANTI MECCANICI:
Dott. Per. Ind. Matteo Guidi

POLISTUDIO A.E.S. - Società di Ingegneria S.r.l.
Via Tortona, 10 - Riccione (RN)

POLISTUDIO
architecture & engineering

TITOLO ELABORATO:

IMPIANTI ELETTRICI
Schemi Unifilari quadri - Parte 3 - QE.NAS.02 - QE.NAS.03 - QE.NAS.11

Elaborato num:	Revisione:	Data:	Scala:	Nome file:
IE-18	01	08/09/2022	...	IE_16-18_UNIF 1-2-3_2°Stralcio

Dal quadro (prefisso):	QG.BT/N1
Dalla partenza (sigla):	QG.BT/N1 C-6
Sez. completa normale:	4(1x185)+(1PE95)
Lunghezza [m]:	130
Tensione [V]:	400
Frequenza [Hz]:	50
Polarità:	Quadripolare
Tipo morsetto:	
Numerazione morsetto:	

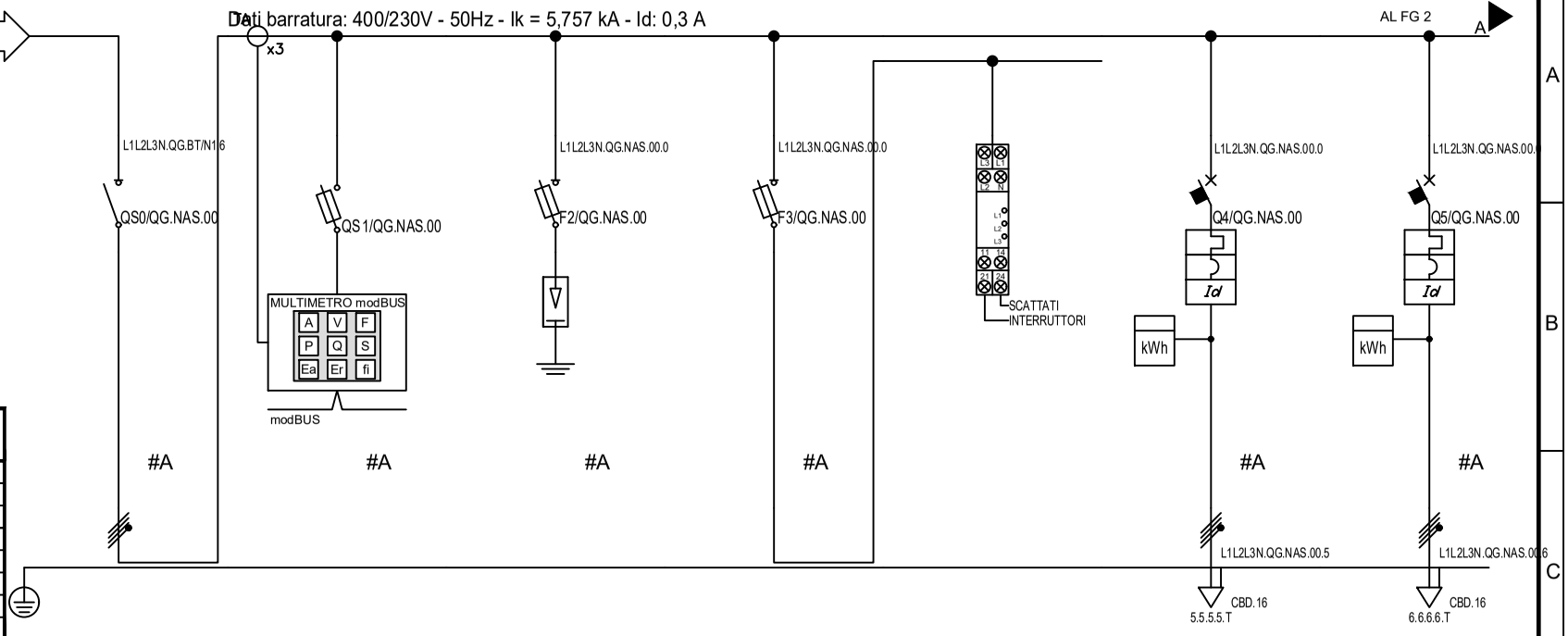

#A = APPARECCHIATURA ESISTENTE
#C = CONDUTTURA ESISTENTE

Prefisso quadro:	QG.NAS.00
Polarità:	Quadripolare
Ik massima di quadro [kA]:	5,768
Tensione [V]:	400
Frequenza [Hz]:	50
CEI 61439 Tenuta al cortocircuito [kA]:	6
Grado di protezione IP quadro:	30
Codice quadro:	QG.NAS.00

Sigla utenza		QG.NAS.00 C-0	QG.NAS.00 C-1	QG.NAS.00 C-2	QG.NAS.00 C-3	QG.NAS.00 C-4	QG.NAS.00 C-5	QG.NAS.00 C-6
Descrizione		Generale QG.NAS.00	STRUMENTO DI MISURA AULE E LABORATORI	SCARICATORE DI SOVRATENSIONE	PRESENZA RETE CENTRALE LUCE DI SICUREZZA	Modulo DPU	POMPA DI CALORE PANNELLI RADIANTI 01	POMPA DI CALORE PANNELLI RADIANTI 02
POTENZA CONTEMPORANEA	[kW]	114	0	0	0	0	15	15
POTENZA INSTALLATA	[kW]	222	0	0	0	0	15	15
CORRENTE Ib / CosFi		191 / 0,907	0 / ---	0 / ---	0 / ---	0 / ---	29 / 0,75	29 / 0,75
NOTA								
PROTEZIONE	MARCA O EQUIVALENTE							
	MODELLO							
	TAGLIA	250	25	125	20	---	32	32
	TIPO	SCATOLATO	MODULARE	MODULARE/MODULARE	MODULARE	---	MODULARE	MODULARE
	In max/min/Reg. [A]	250	---/---/10	---/---/63	---/---/10	---/---/---	---/---/32	---/---/32
	Im max/min/Reg. [A]	---/---/---	---/---/28	---/---/275	---/---/27	---/---/---	---/---/320	---/---/320
	P.d.I. / Curva [kA]	0 / ---	100 / gL	100 / gL	50 / gL	--- / ---	10 / C	10 / C
	Id max/min/Reg./Classe [A]	---	---	---	---	---	0,3 - Cl. A	0,3 - Cl. A
ACCESSORI PROTEZIONE		---	PM3250 ins.TA, modbus, THD, MT	---	---	---	iEM3155 3P+N ins.dir. 63A, res. mod. MID	iEM3155 3P+N ins.dir. 63A, res. mod. MID
ACCESSORI PROTEZIONE		---	---	---	---	---	---	---
CONTATTORE TIPO / FUSIBILE		--- / ---	--- / 3P x 10 + N - gL	--- / 3P x 63 + N - gL	--- / 3P x 10 + N - gL	--- / ---	--- / ---	--- / ---
LINEA	ΔU% TOTALE / TRATTO [%]	1,79 / 0	1,79 / 0	1,79 / 0	1,79 / 0	1,79 / 0	3,07 / 1,25	3,07 / 1,25
	SIGLA	---	---	---	---	---	FG16OM16	FG16OM16
	SEZIONE [mmq]	---	---	---	---	---	1(5G10)	1(5G10)
	LUNGHEZZA [m]	---	---	---	---	---	60	60
	K CORRETTIVO	---	---	---	---	---	0,650	0,650
	POSA secondo CEI 64-8	---	---	---	---	---	12_	12_
	Portata (Iz) [A]	---	---	---	---	---	46	46

NOTA:

REV	DATA	DESCRIZIONE
0	28/07/2022	Prima emissione

POLISTUDIO architecture & engineering

COMMITTENTE
PROVINCIA DI RAVENNA
Settore Lavori Pubblici
P.za Caduti per la Libertà, 2 (RA)

IMPIANTO
Ampl. Scuola "MORIGIA"
Via G.Marconi, 6
48124 RAVENNA

NOME QUADRO
QG.NAS.00
Quadro Generale Nuovo Ampliamento Scuola
Schema Unifilare

COMMESSA 21-0168 | FOGLIO 1 | SEGUE 2

CODICE
QG.NAS.00

PROVINCIA DI RAVENNA - TUTTI I DIRITTI RISERVATI

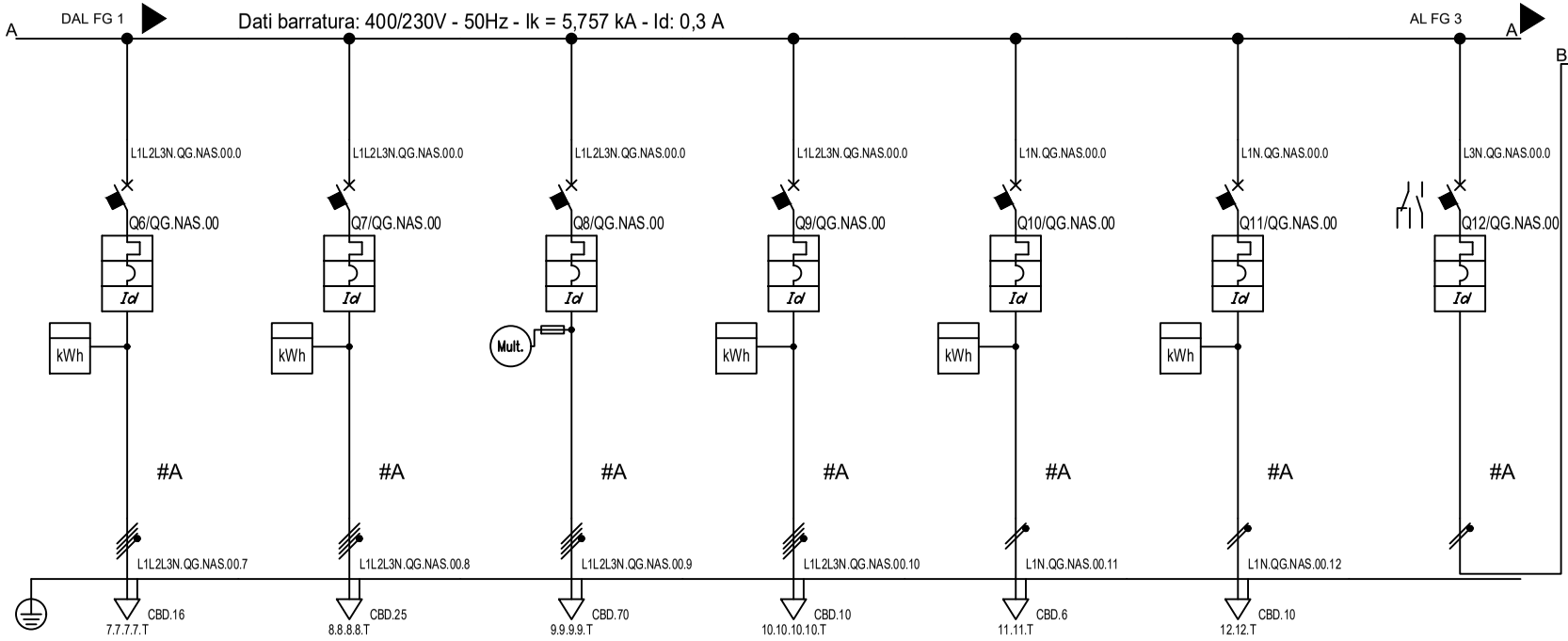

Sigla utenza		QG.NAS.00 C-7	QG.NAS.00 C-8	QG.NAS.00 C-9	QG.NAS.00 C-10	QG.NAS.00 C-11	QG.NAS.00 C-12	QG.NAS.00 C-13
Descrizione		POMPA DI CALORE PANNELLI RADIANTI 03	POMPA DI CALORE AULE	UTA + RECUPERATORE AULE	RECUPERATORE LABORATORI	SCALDACQUA POMPA DI CALORE	ACCUMULO + RESISTENZA	GENERALE SEZIONE TRATTAMENTO ACQUE
POTENZA CONTEMPORANEA	[kW]	15	23	52	5	1,2	2	0,45
POTENZA INSTALLATA	[kW]	15	23	52	5	1,2	2	0,6
CORRENTE Ib / CosFi		29 / 0,75	41 / 0,8	79 / 0,95	7,597 / 0,95	5,47 / 0,95	9,116 / 0,95	2,051 / 0,95
NOTA								
PROTEZIONE	MARCA O EQUIVALENTE							
	MODELLO							
	TAGLIA	32	50	100	16	16	16	25
	TIPO	MODULARE	MODULARE	MODULARE	MODULARE	MODULARE	MODULARE	MODULARE
	In max/min/Reg. [A]	---/---/32	---/---/50	---/---/100	---/---/16	---/---/16	---/---/16	---/---/25
	Im max/min/Reg. [A]	---/---/320	---/---/500	---/---/1 200	---/---/160	---/---/160	---/---/160	---/---/250
	P.d.I. / Curva [kA]	10 / C	10 / C	10 / D	10 / C	6 / C	6 / C	6 / C
	Id max/min/Reg./Classe [A]	0,3 - Cl. A	0,3 - Cl. A	0,3 - Cl. A	0,3 - Cl. A	0,3 - Cl. A	0,3 - Cl. A	0,3 - Cl. A
ACCESSORI PROTEZIONE		iEM3155 3P+N ins.dir. 63A, res. mod. MID	iEM3155 3P+N ins.dir. 63A, res. mod. MID	PM3250 ins.TA, modbus, THD, MT	iEM3155 3P+N ins.dir. 63A, res. mod. MID	iEM2010 1P+N ins.dir. 40A con riporto	iEM2010 1P+N ins.dir. 40A con riporto	Cont. 24Vcc iOF+SD24 con Ti24 iC60/iC40
ACCESSORI PROTEZIONE		---	---	---	---	---	---	---
CONTATTORE TIPO / FUSIBILE		--- / ---	--- / ---	--- / ---	--- / ---	--- / ---	--- / ---	--- / ---
LINEA	ΔU% TOTALE / TRATTO [%]	3,07 / 1,25	3,03 / 1,22	2,75 / 0,93	3,02 / 1,2	2,28 / 0,47	3,4 / 1,57	1,79 / 0
	SIGLA	FG16OM16	FG16OM16	FG16M16	FG16OM16	FG16OM16	FG16OM16	---
	SEZIONE [mmq]	1(5G10)	1(5G16)	4(1x50)+(1PE25)	1(5G6)	1(3G4)	1(3G6)	---
	LUNGHEZZA [m]	60	60	60	110	20	60	---
	K CORRETTIVO	0,650	0,730	0,600	0,800	0,800	0,800	---
	POSA secondo CEI 64-8	12_	12_	31_	31_	12_	12_	---
	Portata (Iz) [A]	46	70	105	35	36	46	---

NOTA:

REV	DATA	DESCRIZIONE
0	28/07/2022	Prima emissione

POLISTUDIO architecture & engineering

COMMITTENTE
PROVINCIA DI RAVENNA
Settore Lavori Pubblici
P.za Caduti per la Libertà, 2 (RA)

IMPIANTO
Ampl. Scuola "MORIGIA"
Via G.Marconi, 6
48124 RAVENNA

NOME QUADRO
QG.NAS.00
Quadro Generale Nuovo Ampliamento Scuola
Schema Unifilare

COMMESSA 21-0168 | FOGLIO 2 | SEGUE 3

CODICE
QG.NAS.00

PROVINCIA DI RAVENNA - TUTTI I DIRITTI RISERVATI

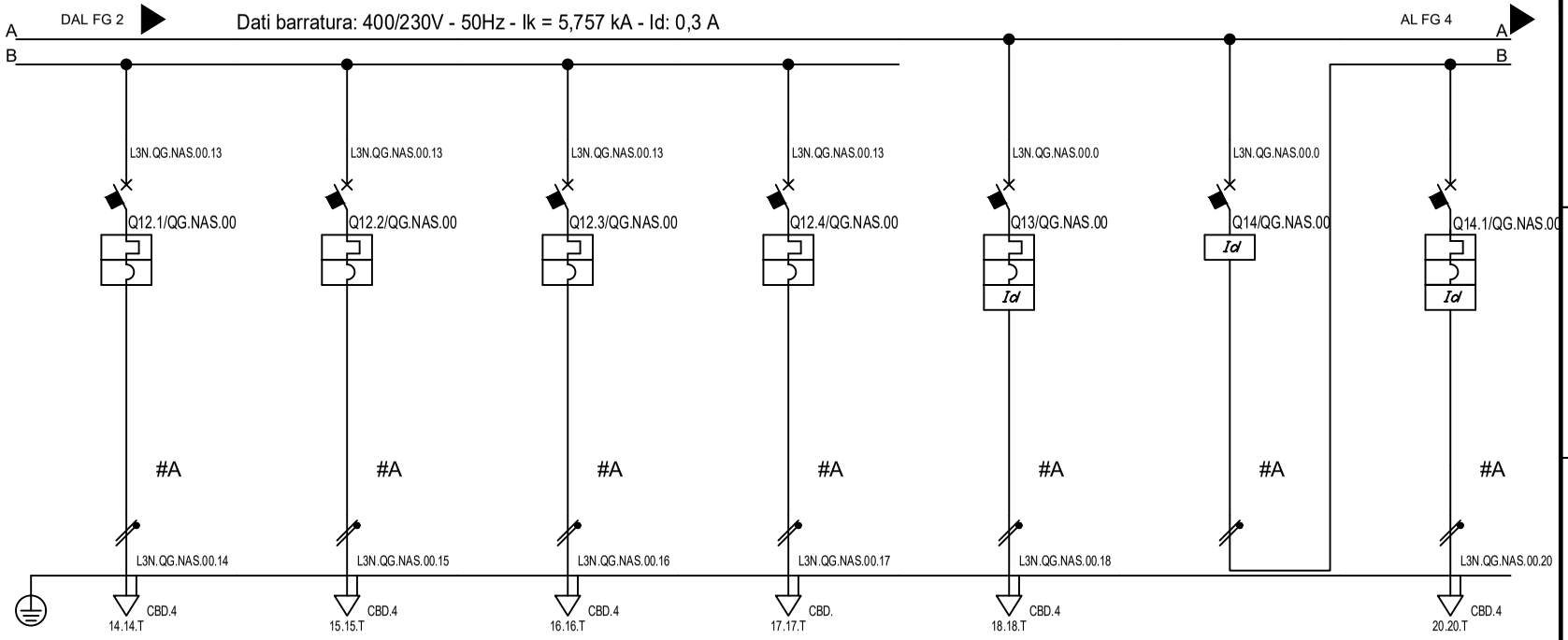

Sigla utenza		QG.NAS.00 C-14	QG.NAS.00 C-15	QG.NAS.00 C-16	QG.NAS.00 C-17	QG.NAS.00 C-18	QG.NAS.00 C-19	QG.NAS.00 C-20
Descrizione		CENTRALINA COMANDO DOSATRICE	POMPA DOSATRICE	POMPA DOSATRICE	SCORTA	POMPA IRRIGAZIONE	GENERALE SEZIONE ESTRATTORI	ESTRATTORE 1 WC
POTENZA CONTEMPORANEA [kW]		0,2	0,2	0,2	0	0,25	1,4	0,7
POTENZA INSTALLATA [kW]		0,2	0,2	0,2	0	0,25	1,4	0,7
CORRENTE Ib / CosFi		0,912 / 0,95	0,912 / 0,95	0,912 / 0,95	0 / ---	1,14 / 0,95	6,381 / 0,95	3,191 / 0,95
NOTA								
PROTEZIONE	MARCA O EQUIVALENTE							
	MODELLO							
	TAGLIA	10	10	10	10	16	25	4
	TIPO	MODULARE	MODULARE	MODULARE	MODULARE	MODULARE	MODULARE	MODULARE/MODULARE
	In max/min/Reg. [A]	---/---/10	---/---/10	---/---/10	---/---/10	---/---/16	25	4/2,5/4
	Im max/min/Reg. [A]	---/---/100	---/---/100	---/---/100	---/---/100	---/---/160	---/---/---	---/---/48
	P.d.I. / Curva [kA]	6 / C	6 / C	6 / C	6 / C	6 / C	--- / ---	100 / N.C.
	Id max/min/Reg./Classe [A]	---	---	---	---	0,03 - Cl. AC	0,03 - Cl. A	---
ACCESSORI PROTEZIONE		---	---	---	---	---	---	---
ACCESSORI PROTEZIONE		---	---	---	---	---	---	---
CONTATTORE TIPO / FUSIBILE		--- / ---	--- / ---	--- / ---	--- / ---	--- / ---	--- / ---	2 x 8,5 / AC3 / ---
LINEA	ΔU% TOTALE / TRATTO [%]	1,9 / 0,09	1,9 / 0,09	1,9 / 0,09	1,79 / 0	2,22 / 0,43	1,8 / 0	3,27 / 0,66
	SIGLA	FG16OM16	FG16OM16	FG16OM16	---	FG16OM16	---	FG16OM16
	SEZIONE [mmq]	1(3G2,5)	1(3G2,5)	1(3G2,5)	---	1(3G2,5)	---	1(3G2,5)
	LUNGHEZZA [m]	15	15	15	---	55	---	30
	K CORRETTIVO	0,800	0,800	0,800	---	0,800	---	0,800
	POSA secondo CEI 64-8	13_	13_	13_	---	_5A	---	31_
	Portata (Iz) [A]	29	29	29	---	24	---	24

NOTA:

REV	DATA	DESCRIZIONE
0	28/07/2022	Prima emissione

POLISTUDIO architecture & engineering

COMMITTENTE
PROVINCIA DI RAVENNA
Settore Lavori Pubblici
P.za Caduti per la Libertà, 2 (RA)

IMPIANTO
Ampl. Scuola "MORIGIA"
Via G.Marconi, 6
48124 RAVENNA

NOME QUADRO
QG.NAS.00
Quadro Generale Nuovo Ampliamento Scuola
Schema Unifilare

COMMESSA 21-0168 | FOGLIO 3 | SEGUE 4

CODICE
QG.NAS.00

PROVINCIA DI RAVENNA - TUTTI I DIRITTI RISERVATI

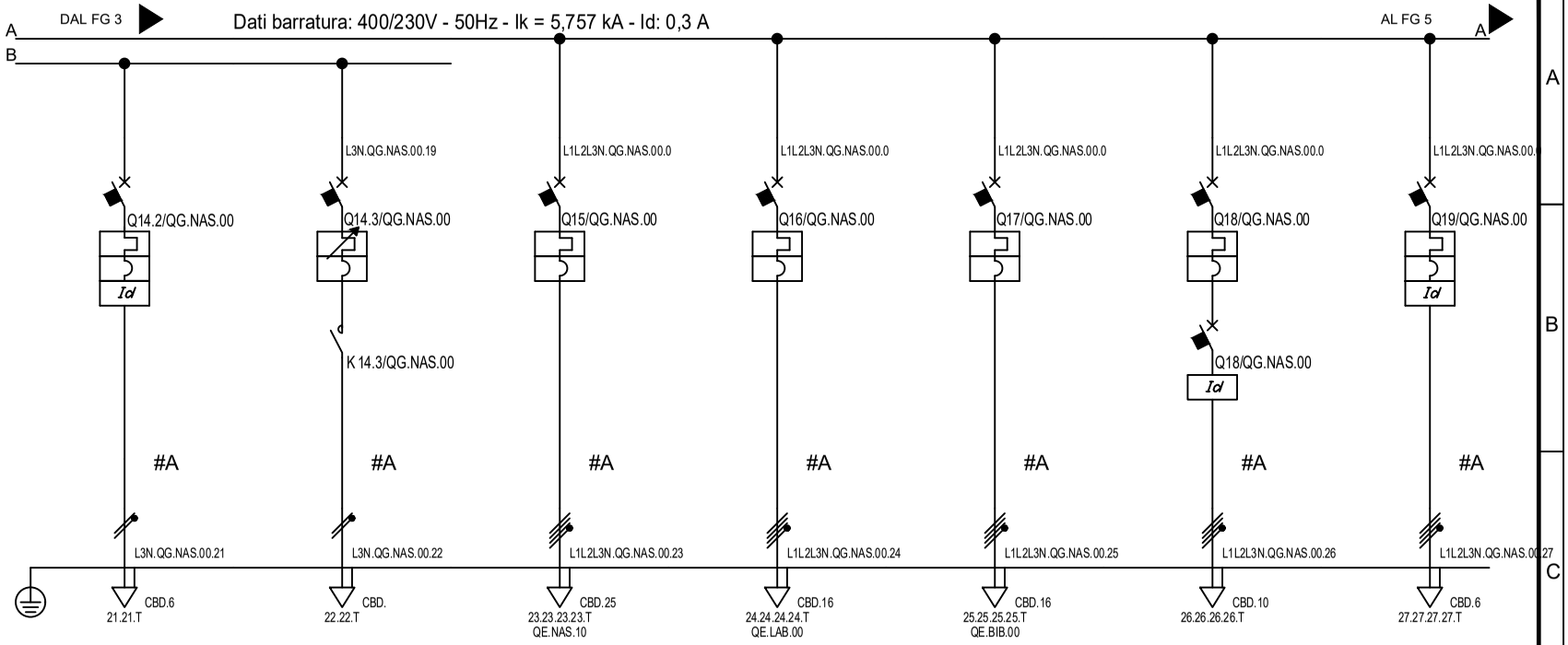

Sigla utenza		QG.NAS.00 C-21	QG.NAS.00 C-22	QG.NAS.00 C-23	QG.NAS.00 C-24	QG.NAS.00 C-25	QG.NAS.00 C-26	QG.NAS.00 C-27
Descrizione		ESTRATTORE 2 WC	ESTRATTORE WC DISPONIBILE	QUADRO ELETTRICO PIANO PRIMO QE.NAS.10	QUADRO ELETT. LABORATORIO PT QE.LAB.00	QUADRO ELETT. BIBBLIOTECA QE.BIB.00	QUADRO ASCENSORE	FORZA MOTRICE AULE 01/02/03
POTENZA CONTEMPORANEA [kW]		0,7	0	19	10	12	7	1,5
POTENZA INSTALLATA [kW]		0,7	0	30	14	16	7	1,5
CORRENTE Ib / CosFi		3,191 / 0,95	0 / ---	32 / 0,95	17 / 0,95	19 / 0,95	11 / 0,95	2,279 / 0,95
NOTA								
PROTEZIONE	MARCA O EQUIVALENTE							
	MODELLO							
	TAGLIA	4	4	50	32	32	20	16
	TIPO	MODULARE/MODULARE	MODULARE/MODULARE	MODULARE	MODULARE	MODULARE	MODULARE/MODULARE	MODULARE
	In max/min/Reg. [A]	4/2,5/4	4/2,5/4	---/---/50	---/---/32	---/---/32	---/---/20	---/---/16
	Im max/min/Reg. [A]	---/---/48	---/---/48	---/---/500	---/---/320	---/---/320	---/---/280	---/---/160
	P.d.I. / Curva [kA]	100 / N.C.	100 / N.C.	10 / C	10 / C	10 / C	10 / D	10 / C
	Id max/min/Reg./Classe [A]	---	---	---	---	---	0,3 - Cl. B si	0,03 - Cl. A
ACCESSORI PROTEZIONE		---	---	---	---	---	---	---
ACCESSORI PROTEZIONE		---	---	---	---	---	---	---
CONTATTORE TIPO / FUSIBILE		2 x 8,5 / AC3 / ---	2 x 8,5 / AC3 / ---	--- / ---	--- / ---	--- / ---	--- / ---	--- / ---
LINEA	ΔU% TOTALE / TRATTO [%]	3,57 / 0,95	1,8 / 0	2,07 / 0,27	2,78 / 0,98	2,96 / 1,15	2,74 / 0,92	1,94 / 0,15
	SIGLA	FG16OM16	---	FG16OM16	FG16OM16	FG16OM16	FG16OM16	FG16OM16
	SEZIONE [mmq]	1(3G4)	---	1(5G16)	1(5G10)	1(5G10)	1(5G6)	1(5G4)
	LUNGHEZZA [m]	70	---	15	70	70	60	30
	K CORRETTIVO	0,800	---	0,720	0,720	0,720	0,800	0,800
	POSA secondo CEI 64-8	31_	---	12_	12_	12_	12_	31_
	Portata (Iz) [A]	32	---	69	51	51	42	28

NOTA:

REV	DATA	DESCRIZIONE
0	28/07/2022	Prima emissione

POLISTUDIO architecture & engineering

COMMITTENTE
PROVINCIA DI RAVENNA
Settore Lavori Pubblici
P.za Caduti per la Libertà, 2 (RA)

IMPIANTO
Ampl. Scuola "MORIGIA"
Via G.Marconi, 6
48124 RAVENNA

NOME QUADRO
QG.NAS.00
Quadro Generale Nuovo Ampliamento Scuola
Schema Unifilare

COMMESSA 21-0168 | FOGLIO 4 | SEGUE 5

CODICE
QG.NAS.00

PROVINCIA DI RAVENNA - TUTTI I DIRITTI RISERVATI

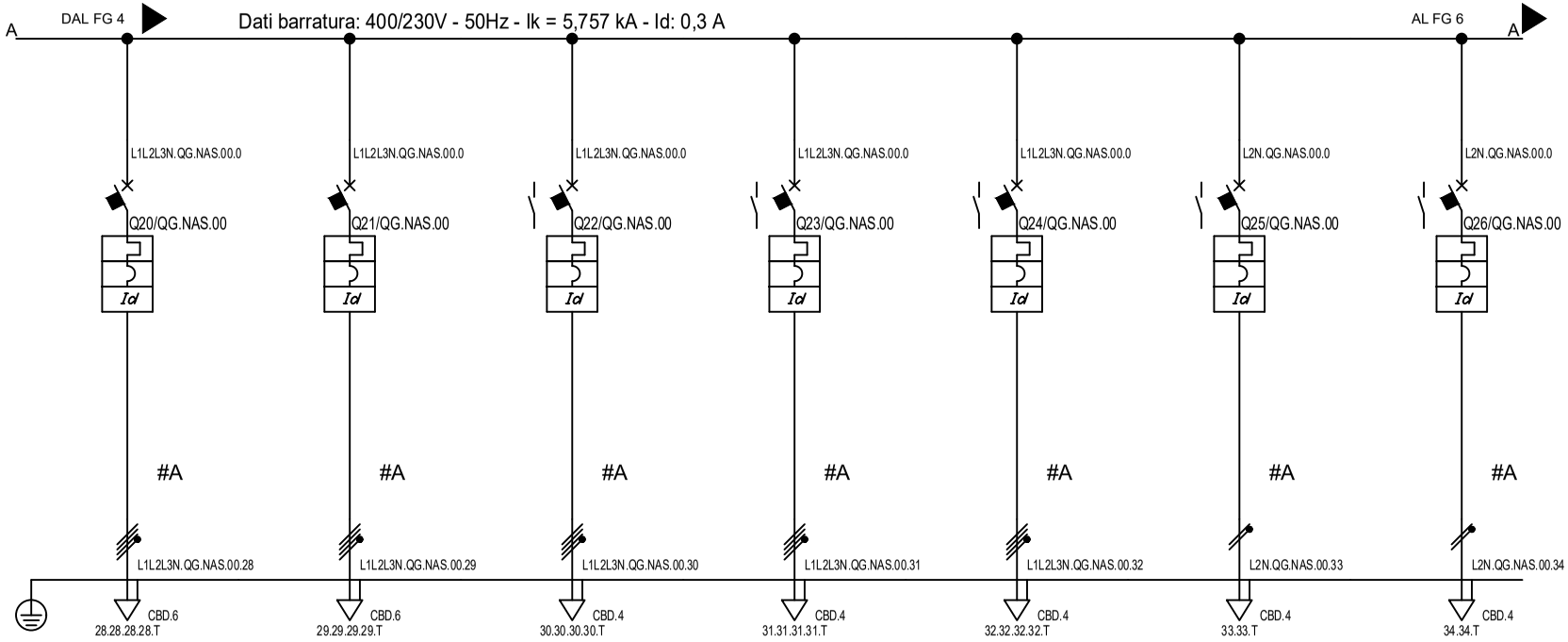

Sigla utenza		QG.NAS.00 C-28	QG.NAS.00 C-29	QG.NAS.00 C-30	QG.NAS.00 C-31	QG.NAS.00 C-32	QG.NAS.00 C-33	QG.NAS.00 C-34
Descrizione		FORZA MOTRICE AULE 04/05/06	FORZA MOTRICE AULE 07/08/09	LUCE AULE 01/02/03	LUCE AULE 04/05/06	LUCE AULE 07/08/09	LUCE CORRIDOIO LINEA 01	LUCE CORRIDOIO LINEA 02
POTENZA CONTEMPORANEA [kW]		1,5	1,5	1,05	1,05	1,05	0,5	0,5
POTENZA INSTALLATA [kW]		1,5	1,5	1,05	1,05	1,05	0,5	0,5
CORRENTE Ib / CosFi		2,279 / 0,95	2,279 / 0,95	1,595 / 0,95	1,595 / 0,95	1,595 / 0,95	2,279 / 0,95	2,279 / 0,95
NOTA								
PROTEZIONE	MARCA O EQUIVALENTE							
	MODELLO							
	TAGLIA	16	16	10	10	10	10	10
	TIPO	MODULARE	MODULARE	MODULARE	MODULARE	MODULARE	MODULARE	MODULARE
	In max/min/Reg. [A]	---/---/16	---/---/16	---/---/10	---/---/10	---/---/10	---/---/10	---/---/10
	Im max/min/Reg. [A]	---/---/160	---/---/160	---/---/100	---/---/100	---/---/100	---/---/100	---/---/100
	P.d.I. / Curva [kA]	10 / C	10 / C	10 / C	10 / C	10 / C	6 / C	6 / C
	Id max/min/Reg./Classe [A]	0,03 - Cl. A	0,03 - Cl. A	0,03 - Cl. A	0,03 - Cl. A	0,03 - Cl. A	0,03 - Cl. A	0,03 - Cl. A
ACCESSORI PROTEZIONE		--	--	iOF per iC40/C60/iID/iSW-NA/RCA	iOF per iC40/C60/iID/iSW-NA/RCA	iOF per iC40/C60/iID/iSW-NA/RCA	iOF per iC40/C60/iID/iSW-NA/RCA	iOF per iC40/C60/iID/iSW-NA/RCA
ACCESSORI PROTEZIONE		--	--	--	--	--	--	--
CONTATTORE TIPO / FUSIBILE		--- / ---	--- / ---	--- / ---	--- / ---	--- / ---	--- / ---	--- / ---
LINEA	ΔU% TOTALE / TRATTO [%]	1,94 / 0,15	1,94 / 0,15	1,96 / 0,16	1,96 / 0,16	1,96 / 0,16	2,9 / 1,09	2,9 / 1,09
	SIGLA	FG16OM16	FG16OM16	FG16OM16	FG16OM16	FG16OM16	FG16OM16	FG16OM16
	SEZIONE [mmq]	1(5G4)	1(5G4)	1(5G2,5)	1(5G2,5)	1(5G2,5)	1(3G2,5)	1(3G2,5)
	LUNGHEZZA [m]	30	30	30	30	30	70	70
	K CORRETTIVO	0,800	0,800	0,800	0,800	0,800	0,720	0,720
	POSA secondo CEI 64-8	31_	31_	31_	31_	31_	12_	12_
	Portata (Iz) [A]	28	28	21	21	21	24	24

NOTA:

REV	DATA	DESCRIZIONE
0	28/07/2022	Prima emissione

POLISTUDIO architecture & engineering

COMMITTENTE
PROVINCIA DI RAVENNA
Settore Lavori Pubblici
P.za Caduti per la Libertà, 2 (RA)

IMPIANTO
Ampl. Scuola "MORIGIA"
Via G.Marconi, 6
48124 RAVENNA

NOME QUADRO
QG.NAS.00
Quadro Generale Nuovo Ampliamento Scuola
Schema Unifilare

COMMESSA 21-0168 | FOGLIO 5 | SEGUE 6

CODICE
QG.NAS.00

PROVINCIA DI RAVENNA - TUTTI I DIRITTI RISERVATI

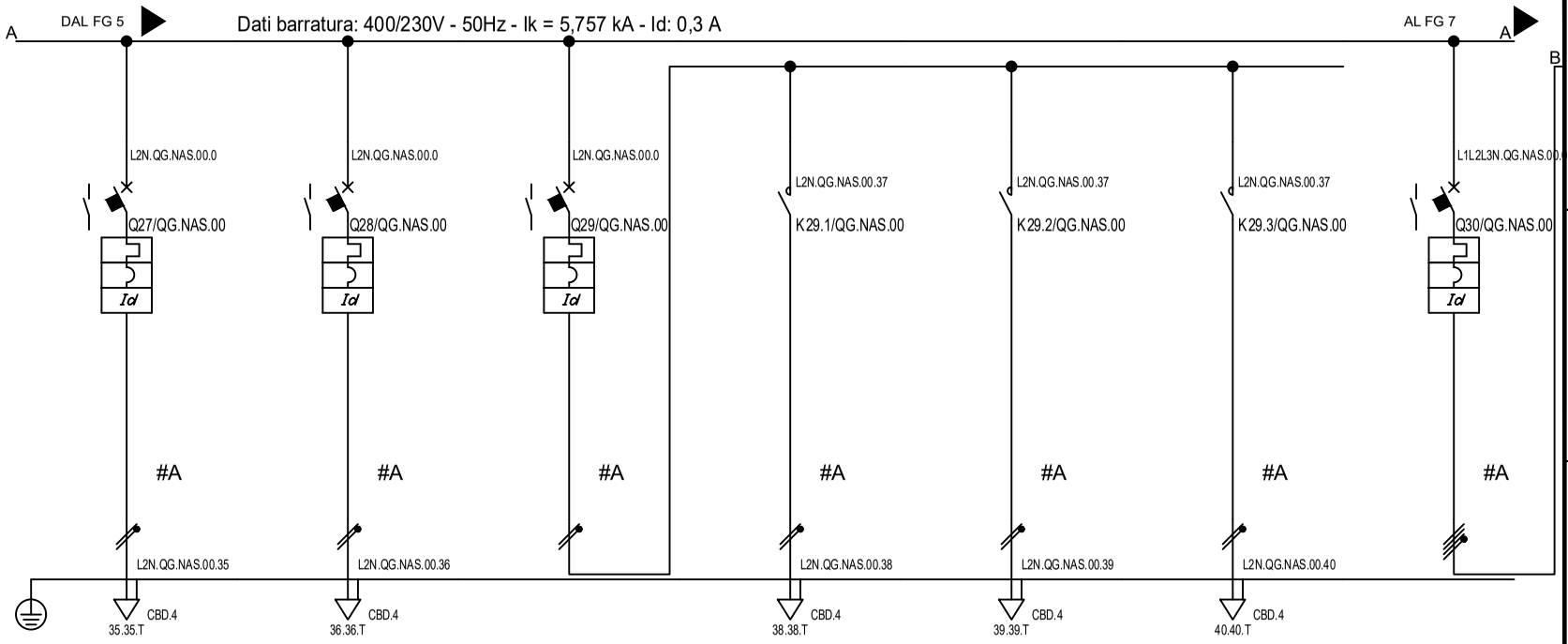

Sigla utenza		QG.NAS.00 C-35	QG.NAS.00 C-36	QG.NAS.00 C-37	QG.NAS.00 C-38	QG.NAS.00 C-39	QG.NAS.00 C-40	QG.NAS.00 C-41
Descrizione		LUCE SOTTOSCALA	LUCE BIDELLI	Generale Luce WC	LUCE WC ACCENSIONE 01	LUCE WC ACCENSIONE 02	LUCE WCH	GENERALE SEZIONE FORZA MOTRICE
POTENZA CONTEMPORANEA	[kW]	0,5	0,5	0,338	0,15	0,15	0,15	2,55
POTENZA INSTALLATA	[kW]	0,5	0,5	0,45	0,15	0,15	0,15	3,4
CORRENTE Ib / CosFi		2,279 / 0,95	2,279 / 0,95	1,538 / 0,95	0,684 / 0,95	0,684 / 0,95	0,684 / 0,95	12 / 0,95
NOTA								
PROTEZIONE	MARCA O EQUIVALENTE							
	MODELLO							
	TAGLIA	10	10	10	25	25	25	32
	TIPO	MODULARE	MODULARE	MODULARE	MODULARE	MODULARE	MODULARE	MODULARE
	In max/min/Reg. [A]	---/---/10	---/---/10	---/---/10	25	25	25	---/---/32
	Im max/min/Reg. [A]	---/---/100	---/---/100	---/---/100	---/---/---	---/---/---	---/---/---	---/---/320
	P.d.I. / Curva [kA]	6 / C	6 / C	6 / C	--- / ---	--- / ---	--- / ---	10 / C
	Id max/min/Reg./Classe [A]	0,03 - Cl. A	0,03 - Cl. A	0,03 - Cl. A	---	---	---	0,03 - Cl. A
ACCESSORI PROTEZIONE		iOF per iC40/C60/iID/iSW-NA/RCA	iOF per iC40/C60/iID/iSW-NA/RCA	iOF per iC40/C60/iID/iSW-NA/RCA	---	---	---	iOF per iC40/C60/iID/iSW-NA/RCA
ACCESSORI PROTEZIONE		---	---	---	---	---	---	---
CONTATTORE TIPO / FUSIBILE		--- / ---	--- / ---	--- / ---	2 x 25 / AC1 / ---	2 x 25 / AC1 / ---	2 x 25 / AC1 / ---	--- / ---
LINEA	ΔU% TOTALE / TRATTO [%]	2,04 / 0,23	2,28 / 0,47	1,8 / 0	1,9 / 0,09	1,9 / 0,09	1,9 / 0,09	1,8 / 0
	SIGLA	FG16OM16	FG16OM16	---	FG16OM16	FG16OM16	FG16OM16	---
	SEZIONE [mmq]	1(3G2,5)	1(3G2,5)	---	1(3G2,5)	1(3G2,5)	1(3G2,5)	---
	LUNGHEZZA [m]	15	30	---	20	20	20	---
	K CORRETTIVO	0,720	0,720	---	0,720	0,720	0,720	---
	POSA secondo CEI 64-8	12_	12_	---	12_	12_	12_	---
	Portata (Iz) [A]	24	24	---	24	24	24	---

NOTA:

REV	DATA	DESCRIZIONE
0	28/07/2022	Prima emissione

POLISTUDIO architecture & engineering

COMMITTENTE
PROVINCIA DI RAVENNA
Settore Lavori Pubblici
P.za Caduti per la Libertà, 2 (RA)

IMPIANTO
Ampl. Scuola "MORIGIA"
Via G.Marconi, 6
48124 RAVENNA

NOME QUADRO
QG.NAS.00
Quadro Generale Nuovo Ampliamento Scuola
Schema Unifilare

COMMESSA 21-0168 | FOGLIO 6 | SEGUE 7

CODICE
QG.NAS.00

PROVINCIA DI RAVENNA - TUTTI I DIRITTI RISERVATI

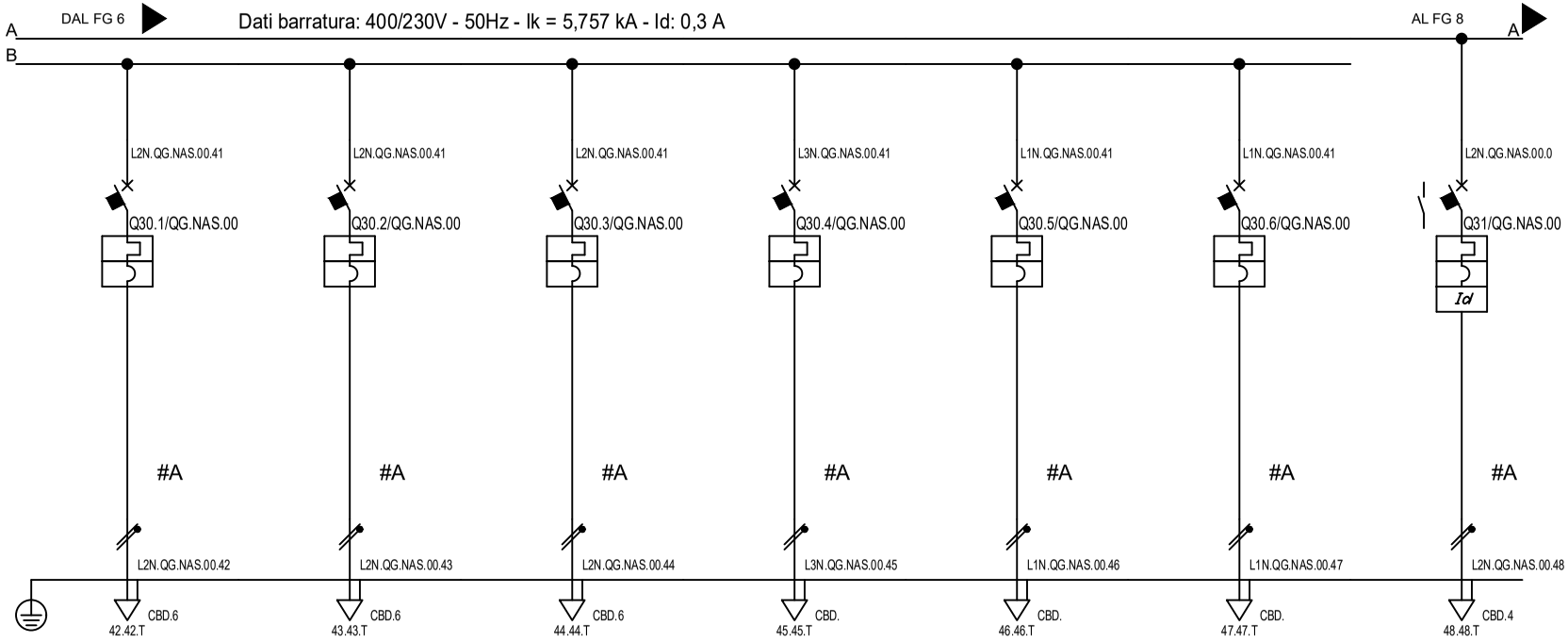

Sigla utenza		QG.NAS.00 C-42	QG.NAS.00 C-43	QG.NAS.00 C-44	QG.NAS.00 C-45	QG.NAS.00 C-46	QG.NAS.00 C-47	QG.NAS.00 C-48
Descrizione		PRESE CORRIDOIO	PRESE BIDELLI	PRESE SOTTOSCALA	SCORTA	SCORTA	SCORTA	CENTRALE LUCE DI SICUREZZA PT CLS-02
POTENZA CONTEMPORANEA	[kW]	1	1,2	1,2	0	0	0	1,536
POTENZA INSTALLATA	[kW]	1	1,2	1,2	0	0	0	1,536
CORRENTE Ib / CosFi		4,558 / 0,95	5,47 / 0,95	5,47 / 0,95	0 / ---	0 / ---	0 / ---	7 / 0,95
NOTA								
PROTEZIONE	MARCA O EQUIVALENTE							
	MODELLO							
	TAGLIA	16	16	16	16	16	16	16
	TIPO	MODULARE	MODULARE	MODULARE	MODULARE	MODULARE	MODULARE	MODULARE
	In max/min/Reg. [A]	---/---/16	---/---/16	---/---/16	---/---/16	---/---/16	---/---/16	---/---/16
	Im max/min/Reg. [A]	---/---/160	---/---/160	---/---/160	---/---/160	---/---/160	---/---/160	---/---/160
	P.d.I. / Curva [kA]	6 / C	6 / C	6 / C	6 / C	6 / C	6 / C	6 / C
	Id max/min/Reg./Classe [A]	---	---	---	---	---	---	0,03 - Cl. A
ACCESSORI PROTEZIONE		---	---	---	---	---	---	iOF per iC40/C60/iID/iSW-NA/RCA
ACCESSORI PROTEZIONE		---	---	---	---	---	---	---
CONTATTORE TIPO / FUSIBILE		--- / ---	--- / ---	--- / ---	--- / ---	--- / ---	--- / ---	--- / ---
LINEA	ΔU% TOTALE / TRATTO [%]	3,18 / 1,36	2,29 / 0,47	2,29 / 0,47	1,8 / 0	1,8 / 0	1,8 / 0	2,31 / 0,49
	SIGLA	FG16OM16	FG16OM16	FG16OM16	---	---	---	FG16OM16
	SEZIONE [mmq]	1(3G4)	1(3G4)	1(3G4)	---	---	---	1(3G2,5)
	LUNGHEZZA [m]	70	20	20	---	---	---	10
	K CORRETTIVO	0,720	0,720	0,720	---	---	---	0,720
	POSA secondo CEI 64-8	12_	12_	12_	---	---	---	12_
	Portata (Iz) [A]	32	32	32	---	---	---	24

NOTA:

REV	DATA	DESCRIZIONE
0	28/07/2022	Prima emissione

POLISTUDIO architecture & engineering

COMMITTENTE
PROVINCIA DI RAVENNA
Settore Lavori Pubblici
P.za Caduti per la Libertà, 2 (RA)

IMPIANTO
Ampl. Scuola "MORIGIA"
Via G.Marconi, 6
48124 RAVENNA

NOME QUADRO
QG.NAS.00
Quadro Generale Nuovo Ampliamento Scuola
Schema Unifilare

COMMESSA 21-0168 | FOGLIO 7 | SEGUE 8

CODICE
QG.NAS.00

PROVINCIA DI RAVENNA - TUTTI I DIRITTI RISERVATI

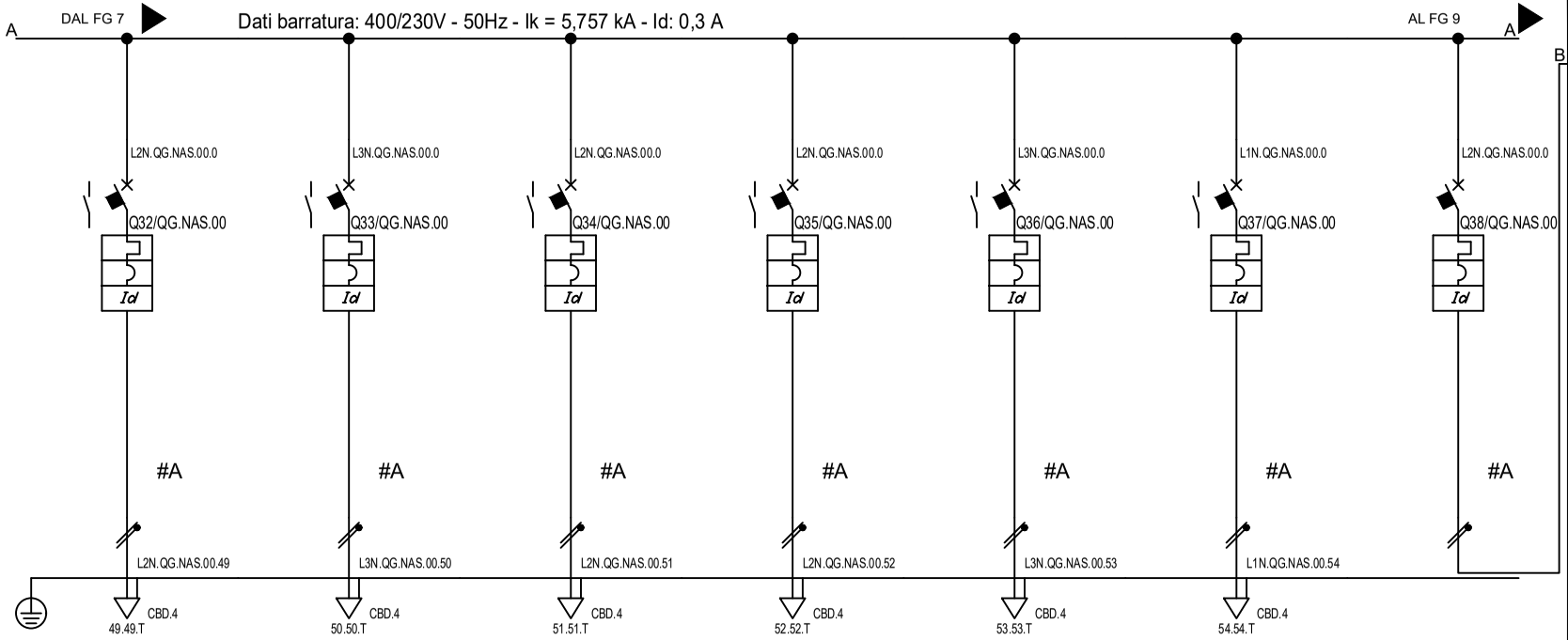

Sigla utenza		QG.NAS.00 C-49	QG.NAS.00 C-50	QG.NAS.00 C-51	QG.NAS.00 C-52	QG.NAS.00 C-53	QG.NAS.00 C-54	QG.NAS.00 C-55
Descrizione		CENTRALE LUCE DI SICUREZZA 01 CLS-03	CENTRALE MESSAGGISTICA VOCALE EVAC	CENTRALE RIVELAZIONE INCENDIO IRAI	IMPIANTO CAMPANELLE FINE LEZIONE	ALIMENTATORI STF SERRANDE TAGLIAFUOCO	CONDIZIONAMENTO VANO TECNICO	GENERALE SEZIONE AUSILIARI
POTENZA CONTEMPORANEA [kW]		1,536	1,536	1,536	1,536	0,5	1,5	1,743
POTENZA INSTALLATA [kW]		1,536	1,536	1,536	1,536	0,5	1,5	2,05
CORRENTE Ib / CosFi		7 / 0,95	7 / 0,95	7 / 0,95	7 / 0,95	2,279 / 0,95	6,837 / 0,95	7,942 / 0,95
NOTA								
PROTEZIONE	MARCA O EQUIVALENTE							
	MODELLO							
	TAGLIA	16	16	16	16	16	16	25
	TIPO	MODULARE	MODULARE	MODULARE	MODULARE	MODULARE	MODULARE	MODULARE
	In max/min/Reg. [A]	---/---/16	---/---/16	---/---/16	---/---/16	---/---/16	---/---/16	---/---/25
	Im max/min/Reg. [A]	---/---/160	---/---/160	---/---/160	---/---/160	---/---/160	---/---/160	---/---/250
	P.d.I. / Curva [kA]	6 / C	6 / C	6 / C	6 / C	6 / C	6 / C	6 / C
	Id max/min/Reg./Classe [A]	0,03 - Cl. A	0,03 - Cl. A	0,03 - Cl. A	0,03 - Cl. A	0,03 - Cl. A	0,03 - Cl. A	0,03 - Cl. A
ACCESSORI PROTEZIONE		iOF per iC40/C60/iID/iSW-NA/RCA	iOF per iC40/C60/iID/iSW-NA/RCA	iOF per iC40/C60/iID/iSW-NA/RCA	iOF per iC40/C60/iID/iSW-NA/RCA	iOF per iC40/C60/iID/iSW-NA/RCA	iOF per iC40/C60/iID/iSW-NA/RCA	---
ACCESSORI PROTEZIONE		---	---	---	---	---	---	---
CONTATTORE TIPO / FUSIBILE		--- / ---	--- / ---	--- / ---	--- / ---	--- / ---	--- / ---	--- / ---
LINEA	ΔU% TOTALE / TRATTO [%]	2,31 / 0,49	2,31 / 0,49	2,31 / 0,49	2,31 / 0,49	2,89 / 1,09	3,25 / 1,43	1,82 / 0
	SIGLA	FG16OM16	FG16OM16	FG16OM16	FG16OM16	FG16OM16	FG16OM16	---
	SEZIONE [mmq]	1(3G2,5)	1(3G2,5)	1(3G2,5)	1(3G2,5)	1(3G2,5)	1(3G2,5)	---
	LUNGHEZZA [m]	10	10	10	10	70	30	---
	K CORRETTIVO	0,720	0,720	0,720	0,720	0,720	0,720	---
	POSA secondo CEI 64-8	12_	12_	12_	12_	12_	12_	---
	Portata (Iz) [A]	24	24	24	24	24	24	---

NOTA:

REV	DATA	DESCRIZIONE
0	28/07/2022	Prima emissione

POLISTUDIO architecture & engineering

COMMITTENTE
PROVINCIA DI RAVENNA
Settore Lavori Pubblici
P.za Caduti per la Libertà, 2 (RA)

IMPIANTO
Ampl. Scuola "MORIGIA"
Via G.Marconi, 6
48124 RAVENNA

NOME QUADRO
QG.NAS.00
Quadro Generale Nuovo Ampliamento Scuola
Schema Unifilare

COMMESSA 21-0168 | FOGLIO 8 | SEGUE 9

CODICE
QG.NAS.00

PROVINCIA DI RAVENNA - TUTTI I DIRITTI RISERVATI

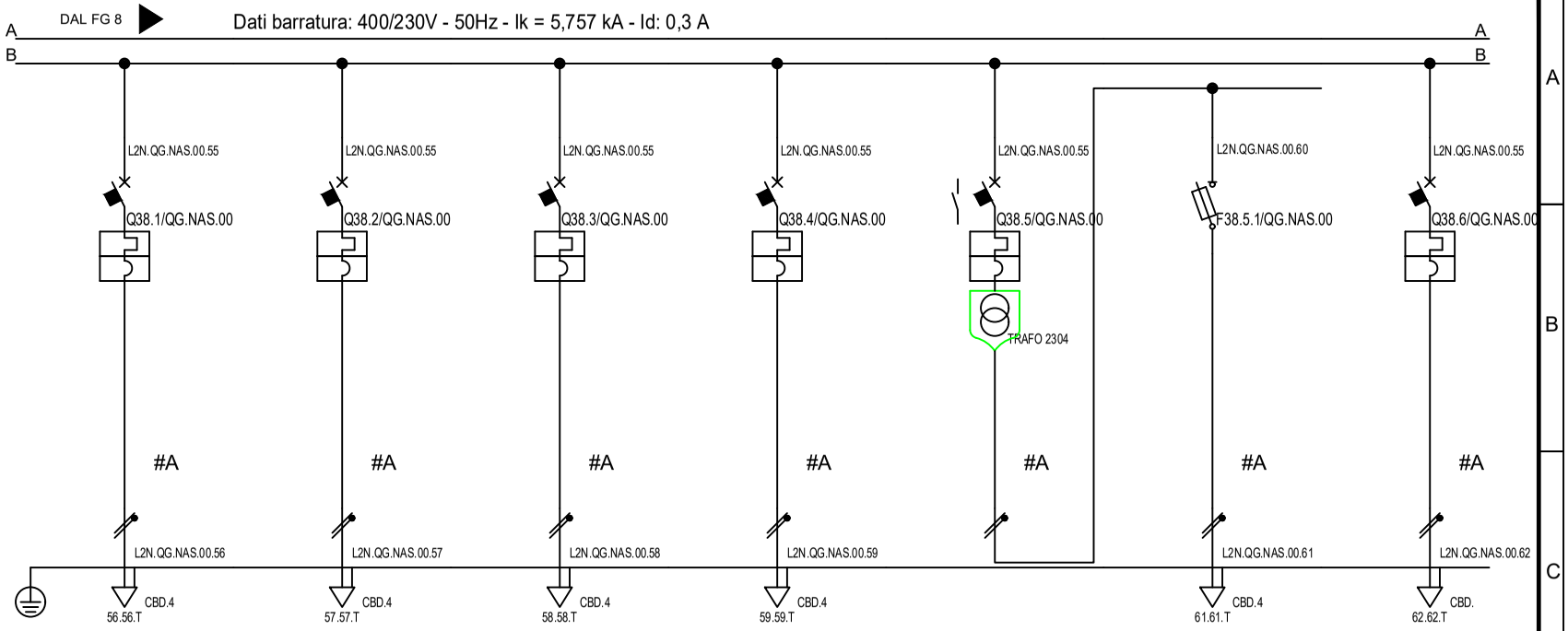

Sigla utenza		QG.NAS.00 C-56	QG.NAS.00 C-57	QG.NAS.00 C-58	QG.NAS.00 C-59	QG.NAS.00 C-60	QG.NAS.00 C-61	QG.NAS.00 C-62
Descrizione		ALIMENTATORI DALI	ALIMENTATORI KNX	ALIMENTATORI REGOLAZIONE	AUSILIARI 230	PROTEZIONE AUS 24V AC	AUSILIARI 24V AC	SCORTA
POTENZA CONTEMPORANEA [kW]		0,5	0,5	0,5	0,5	0,05	0,05	0
POTENZA INSTALLATA [kW]		0,5	0,5	0,5	0,5	0,05	0,05	0
CORRENTE Ib / CosFi		2,279 / 0,95	2,279 / 0,95	2,279 / 0,95	2,279 / 0,95	0,228 / 0,95	0,228 / 0,95	0 / ---
NOTA								
PROTEZIONE	MARCA O EQUIVALENTE							
	MODELLO							
	TAGLIA	10	10	10	10	10	20	10
	TIPO	MODULARE	MODULARE	MODULARE	MODULARE	MODULARE	MODULARE	MODULARE
	In max/min/Reg. [A]	---/---/10	---/---/10	---/---/10	---/---/10	---/---/10	---/---/10	---/---/10
	Im max/min/Reg. [A]	---/---/100	---/---/100	---/---/100	---/---/100	---/---/100	---/---/27	---/---/100
	P.d.I. / Curva [kA]	6 / C	6 / C	6 / C	6 / C	6 / C	50 / gL	6 / C
	Id max/min/Reg./Classe [A]	---	---	---	---	---	---	---
ACCESSORI PROTEZIONE		---	---	---	---	iOF per iC40/C60/iID/iSW-NA/RCA	---	---
ACCESSORI PROTEZIONE		---	---	---	---	iTR 63VA 12/24Vca	---	---
CONTATTORE TIPO / FUSIBILE		--- / ---	--- / ---	--- / ---	--- / ---	--- / ---	--- / 1P x 10 + N - gL	--- / ---
LINEA	ΔU% TOTALE / TRATTO [%]	2,3 / 0,47	2,3 / 0,47	2,3 / 0,47	2,3 / 0,47	1,82 / 0	1,85 / 0,03	1,82 / 0
	SIGLA	FG16OM16	FG16OM16	FG16OM16	FG16OM16	---	FG16OM16	---
	SEZIONE [mmq]	1(3G2,5)	1(3G2,5)	1(3G2,5)	1(3G2,5)	---	1(3G1,5)	---
	LUNGHEZZA [m]	30	30	30	30	---	10	---
	K CORRETTIVO	0,800	0,800	0,800	0,800	---	0,800	---
	POSA secondo CEI 64-8	31_	31_	31_	31_	---	__2	---
	Portata (Iz) [A]	24	24	24	24	---	15	---

NOTA:

REV	DATA	DESCRIZIONE
0	28/07/2022	Prima emissione

POLISTUDIO architecture & engineering

COMMITTENTE
PROVINCIA DI RAVENNA
Settore Lavori Pubblici
P.za Caduti per la Libertà, 2 (RA)

IMPIANTO
Ampl. Scuola "MORIGIA"
Via G.Marconi, 6
48124 RAVENNA

NOME QUADRO
QG.NAS.00
Quadro Generale Nuovo Ampliamento Scuola
Schema Unifilare

COMMESSA 21-0168 | FOGLIO 9 | SEGUE 10
CODICE
QG.NAS.00

PROVINCIA DI RAVENNA - TUTTI I DIRITTI RISERVATI

STRUMENTO DI MISURA
AULE E LABORATORI

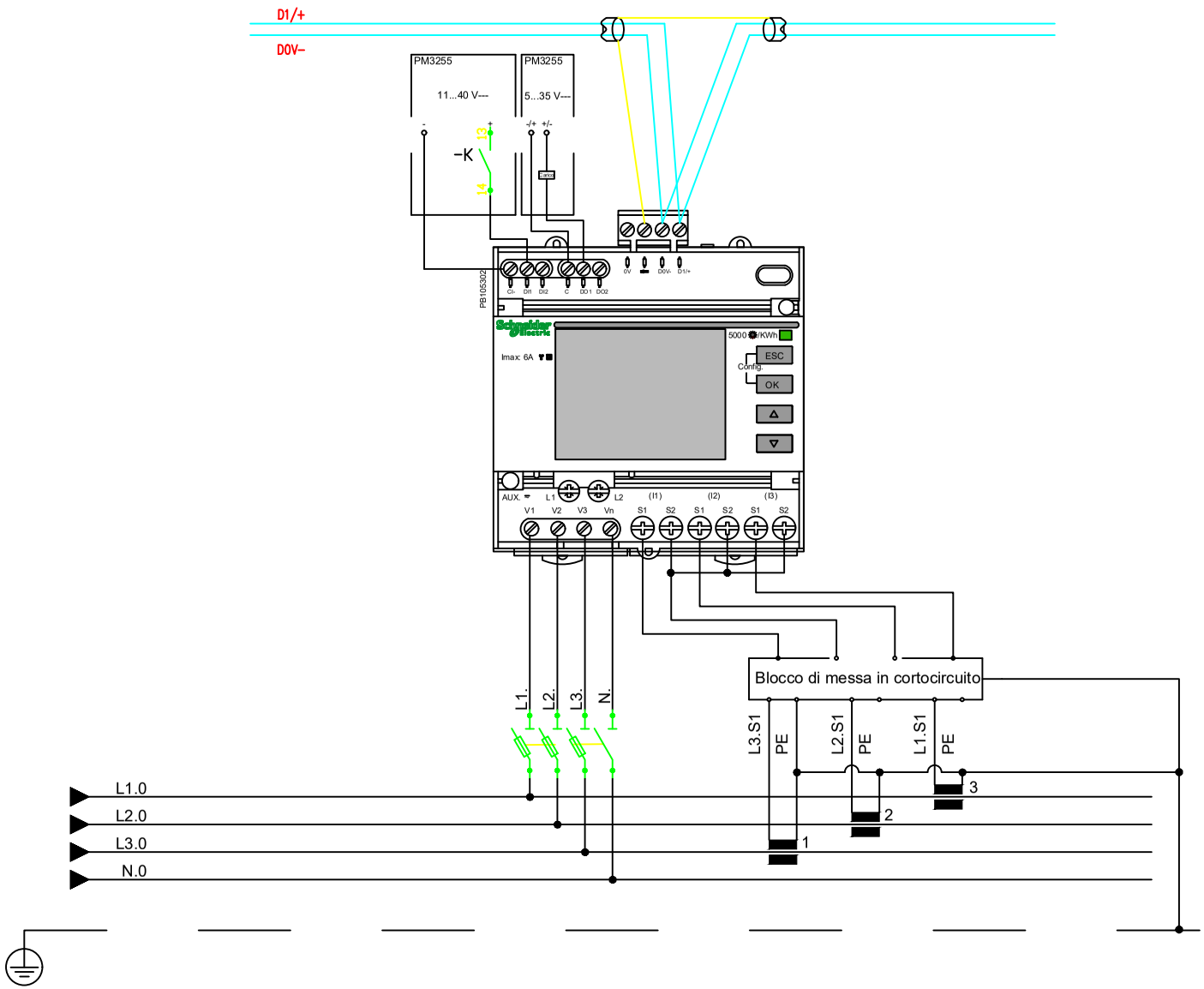

NOTA:

REV	DATA	DESCRIZIONE
0	28/07/2022	Prima emissione

POLISTUDIO architecture & engineering

COMMITTENTE
PROVINCIA DI RAVENNA
Settore Lavori Pubblici
P.za Caduti per la Libertà, 2 (RA)

IMPIANTO
Ampl. Scuola "MORIGIA"
Via G.Marconi, 6
48124 RAVENNA

NOME QUADRO
QG.NAS.00
Quadro Generale Nuovo Ampliamento Scuola
Schema Ausiliari

COMMESSA 21-0168 | FOGLIO 10 | SEGUE 11

CODICE
QG.NAS.00

PROVINCIA DI RAVENNA - TUTTI I DIRITTI RISERVATI

TIPICO COLLEGAMENTO SCARICATORI

L25/100

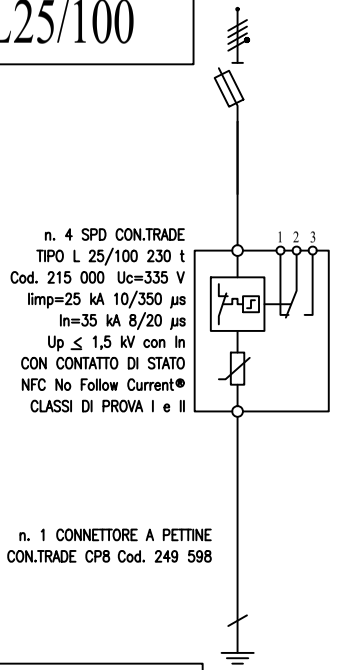

V-L25100STN1

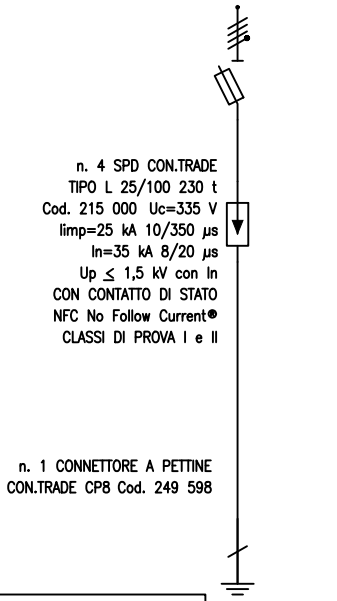

V-L25100STN2

L10/40

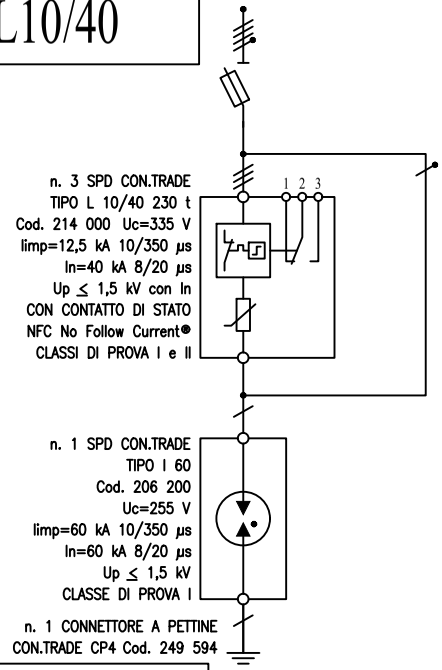

V-L1040STT1

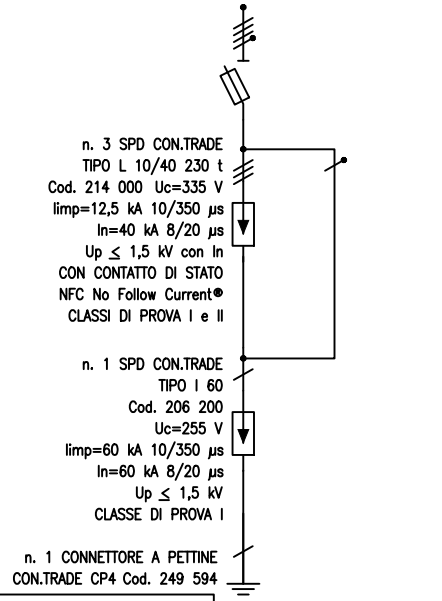

V-L1040STT2

L2/20

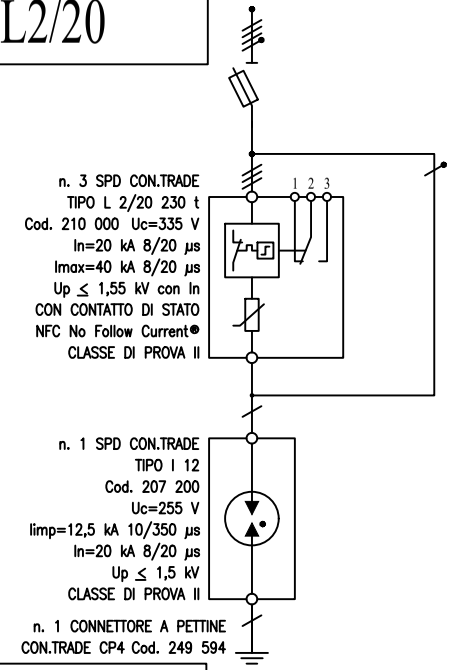

V-L220STT1

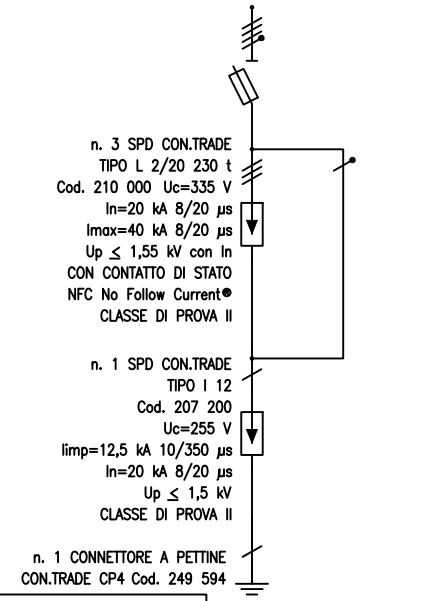

V-L220STT2

NOTA:

REV	DATA	DESCRIZIONE
0	28/07/2022	Prima emissione

POLISTUDIO architecture & engineering

COMMITTENTE
PROVINCIA DI RAVENNA
Settore Lavori Pubblici
P.za Caduti per la Libertà, 2 (RA)

IMPIANTO
Ampl. Scuola "MORIGIA"
Via G.Marconi, 6
48124 RAVENNA

NOME QUADRO
QG.NAS.00
Quadro Generale Nuovo Ampliamento Scuola
Schema Ausiliari

COMMESSA 21-0168 | FOGLIO 11 | SEGUE 12

CODICE
QG.NAS.00

PROVINCIA DI RAVENNA - TUTTI I DIRITTI RISERVATI

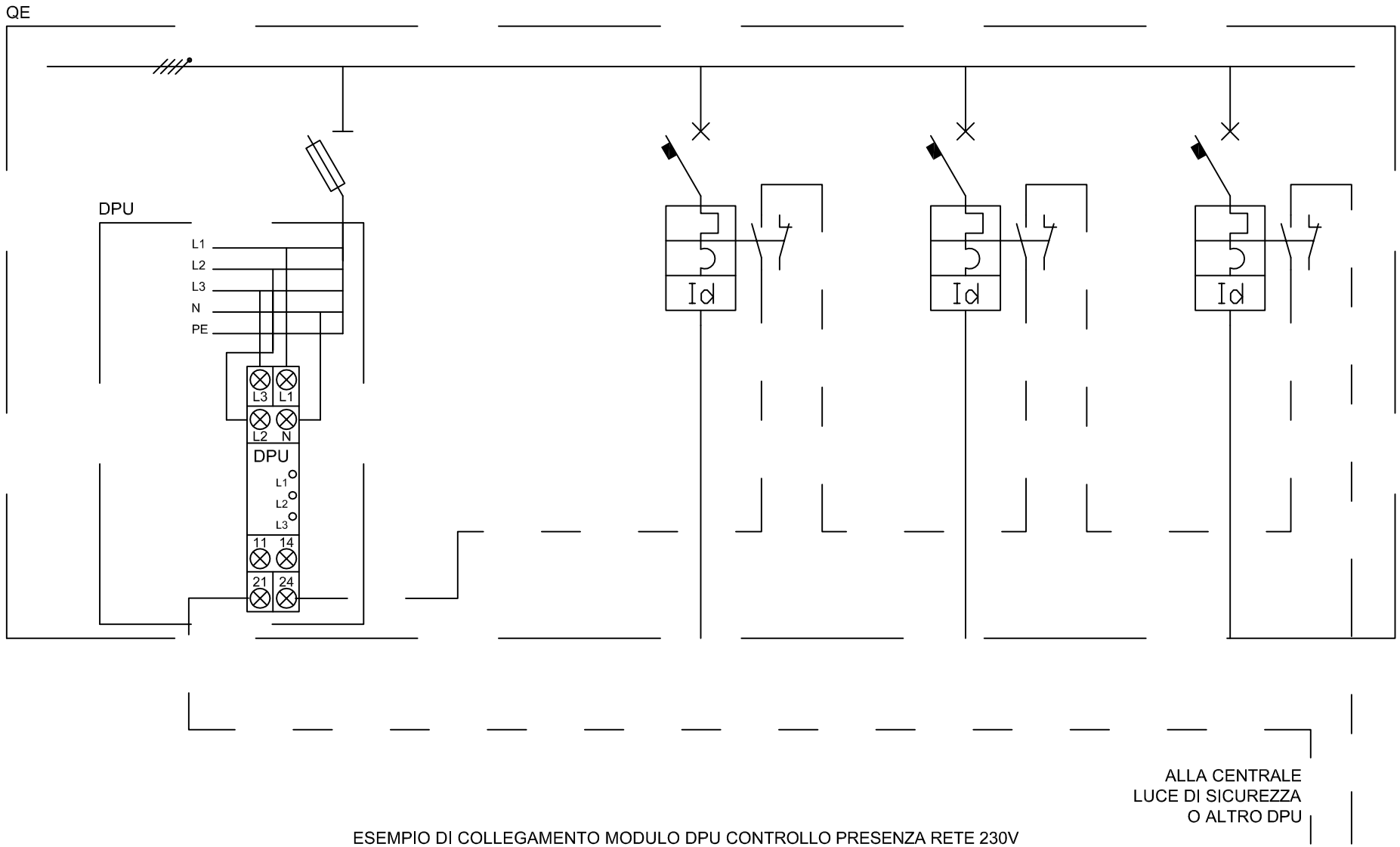

ESEMPIO DI COLLEGAMENTO MODULO DPU CONTROLLO PRESENZA RETE 230V

NOTA:

REV	DATA	DESCRIZIONE
0	28/07/2022	Prima emissione

POLISTUDIO architecture & engineering

COMMITTENTE
PROVINCIA DI RAVENNA
Settore Lavori Pubblici
P.za Caduti per la Libertà, 2 (RA)

IMPIANTO
Ampl. Scuola "MORIGIA"
Via G.Marconi, 6
48124 RAVENNA

NOME QUADRO
QG.NAS.00
Quadro Generale Nuovo Ampliamento Scuola
Schema Ausiliari

COMMESSA 21-0168 | FOGLIO 12 | SEGUE 13

CODICE
QG.NAS.00

PROVINCIA DI RAVENNA - TUTTI I DIRITTI RISERVATI

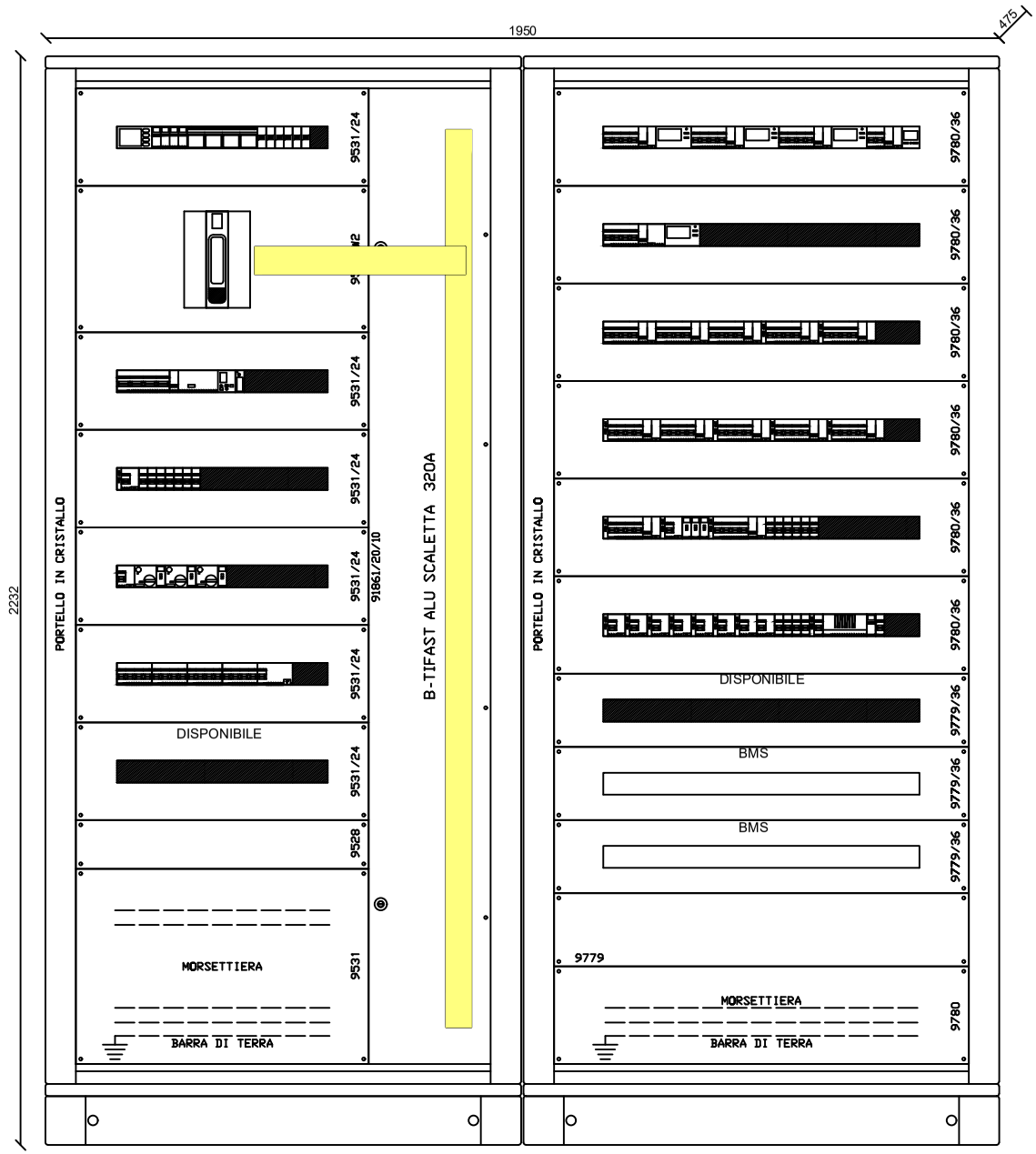

NOTA:

REV	DATA	DESCRIZIONE
0	28/07/2022	Prima emissione

POLISTUDIO architecture & engineering

COMMITTENTE
PROVINCIA DI RAVENNA
Settore Lavori Pubblici
P.za Caduti per la Libertà, 2 (RA)

IMPIANTO
Ampl. Scuola "MORIGIA"
Via G.Marconi, 6
48124 RAVENNA

NOME QUADRO
QG.NAS.00
Quadro Generale Nuovo Ampliamento Scuola
Schema fronte quadro

COMMESSA 21-0168 | FOGLIO 13 | SEGUE 14

CODICE
QG.NAS.00

PROVINCIA DI RAVENNA - TUTTI I DIRITTI RISERVATI

PROVINCIA DI RAVENNA - TUTTI I DIRITTI RISERVATI

NOTA:

MORSETTO N.	MORSETTO TIPO			
L1.QG.NAS.00.2	2	CBD.	SCARICATORE DI SOVRATENSIONE	QG.NAS.00 C-2
L2.QG.NAS.00.2	2	CBD.	--- ---	
L3.QG.NAS.00.2	2	CBD.		
N.QG.NAS.00.2	2	CBD.		
	T	CBD.		
L1.QG.NAS.00.5	5	CBD.16	POMPA DI CALORE PANNELLI RADIANTI 01	QG.NAS.00 C-5
L2.QG.NAS.00.5	5	CBD.16	FG16OM16 1(5G10)	
L3.QG.NAS.00.5	5	CBD.16		
N.QG.NAS.00.5	5	CBD.16		
	T	CBD.16		
L1.QG.NAS.00.6	6	CBD.16	POMPA DI CALORE PANNELLI RADIANTI 02	QG.NAS.00 C-6
L2.QG.NAS.00.6	6	CBD.16	FG16OM16 1(5G10)	
L3.QG.NAS.00.6	6	CBD.16		
N.QG.NAS.00.6	6	CBD.16		
	T	CBD.16		
L1.QG.NAS.00.7	7	CBD.16	POMPA DI CALORE PANNELLI RADIANTI 03	QG.NAS.00 C-7
L2.QG.NAS.00.7	7	CBD.16	FG16OM16 1(5G10)	
L3.QG.NAS.00.7	7	CBD.16		
N.QG.NAS.00.7	7	CBD.16		
	T	CBD.16		
L1.QG.NAS.00.8	8	CBD.25	POMPA DI CALORE AULE	QG.NAS.00 C-8
L2.QG.NAS.00.8	8	CBD.25	FG16OM16 1(5G16)	
L3.QG.NAS.00.8	8	CBD.25		
N.QG.NAS.00.8	8	CBD.25		
	T	CBD.25		
L1.QG.NAS.00.9	9	CBD.70	UTA + RECUPERATORE AULE	QG.NAS.00 C-9
L2.QG.NAS.00.9	9	CBD.70	FG16M16 4(1x50)+(1PE25)	
L3.QG.NAS.00.9	9	CBD.70		
N.QG.NAS.00.9	9	CBD.70		
	T	CBD.70		
L1.QG.NAS.00.10	10	CBD.10	RECUPERATORE LABORATORI	QG.NAS.00 C-10
L2.QG.NAS.00.10	10	CBD.10	FG16OM16 1(5G6)	
L3.QG.NAS.00.10	10	CBD.10		
N.QG.NAS.00.10	10	CBD.10		
	T	CBD.10		
L1.QG.NAS.00.11	11	CBD.6	SCALDACQUA POMPA DI CALORE	QG.NAS.00 C-11
N.QG.NAS.00.11	11	CBD.6	FG16OM16 1(3G4)	
	T	CBD.6		
L1.QG.NAS.00.12	12	CBD.10	ACCUMULO + RESISTENZA	QG.NAS.00 C-12
N.QG.NAS.00.12	12	CBD.10	FG16OM16 1(3G6)	
	T	CBD.10		
L3.QG.NAS.00.14	14	CBD.4	CENTRALINA COMANDO DOSATRICE	QG.NAS.00 C-14
N.QG.NAS.00.14	14	CBD.4	FG16OM16 1(3G2,5)	
	T	CBD.4		
L3.QG.NAS.00.15	15	CBD.4	POMPA DOSATRICE	QG.NAS.00 C-15
N.QG.NAS.00.15	15	CBD.4	FG16OM16 1(3G2,5)	
	T	CBD.4		
L3.QG.NAS.00.16	16	CBD.4	POMPA DOSATRICE	QG.NAS.00 C-16
N.QG.NAS.00.16	16	CBD.4	FG16OM16 1(3G2,5)	
	T	CBD.4		
L3.QG.NAS.00.17	17	CBD.	SCORTA	QG.NAS.00 C-17
N.QG.NAS.00.17	17	CBD.	--- ---	
	T	CBD.		
L3.QG.NAS.00.18	18	CBD.4	POMPA IRRIGAZIONE	QG.NAS.00 C-18
N.QG.NAS.00.18	18	CBD.4	FG16OM16 1(3G2,5)	
	T	CBD.4		
L3.QG.NAS.00.20	20	CBD.4	ESTRATTORE 1 WC	QG.NAS.00 C-20
N.QG.NAS.00.20	20	CBD.4	FG16OM16 1(3G2,5)	
	T	CBD.4		
L3.QG.NAS.00.21	21	CBD.6	ESTRATTORE 2 WC	QG.NAS.00 C-21
N.QG.NAS.00.21	21	CBD.6	FG16OM16 1(3G4)	
	T	CBD.6		
L3.QG.NAS.00.22	22	CBD.	ESTRATTORE WC DISPONIBILE	QG.NAS.00 C-22
N.QG.NAS.00.22	22	CBD.	--- ---	
	T	CBD.		
L1.QG.NAS.00.23	23	CBD.25	QUADRO ELETTRICO PIANO PRIMO QE.NAS.10	QG.NAS.00 C-23
L2.QG.NAS.00.23	23	CBD.25	FG16OM16 1(5G16)	
L3.QG.NAS.00.23	23	CBD.25		
N.QG.NAS.00.23	23	CBD.25		
	T	CBD.25		

REV	DATA	DESCRIZIONE
0	28/07/2022	Prima emissione

POLISTUDIO architecture & engineering

COMMITTENTE
PROVINCIA DI RAVENNA
Settore Lavori Pubblici
P.za Caduti per la Libertà, 2 (RA)

IMPIANTO
Ampl. Scuola "MORIGIA"
Via G.Marconi, 6
48124 RAVENNA

NOME QUADRO
QG.NAS.00
Quadro Generale Nuovo Ampliamento Scuola
Schema morsettiera

COMMESSA 21-0168
CODICE QG.NAS.00

FOGLIO 14 / SEGUE 15

PROVINCIA DI RAVENNA - TUTTI I DIRITTI RISERVATI

NOTA:

REV	DATA	DESCRIZIONE
0	28/07/2022	Prima emissione

POLISTUDIO architecture & engineering

COMMITTENTE
PROVINCIA DI RAVENNA
Settore Lavori Pubblici
P.za Caduti per la Libertà, 2 (RA)

IMPIANTO
Ampl. Scuola "MORIGIA"
Via G.Marconi, 6
48124 RAVENNA

NOME QUADRO
QG.NAS.00
Quadro Generale Nuovo Ampliamento Scuola
Schema morsettiera

COMMESSA 21-0168
CODICE QG.NAS.00
FOGLIO 15 SEGUE 16

	MORSETTO N.	MORSETTO TIPO		
L1.QG.NAS.00.24	24	CBD.16	QUADRO ELETT. LABORATORIO PT QE.LAB.00 FG16OM16 1(5G10)	QG.NAS.00 C-24
L2.QG.NAS.00.24	24	CBD.16		
L3.QG.NAS.00.24	24	CBD.16		
N.QG.NAS.00.24	24	CBD.16		
	T	CBD.16		
L1.QG.NAS.00.25	25	CBD.16	QUADRO ELETT. BIBBLIOTECA QE.BIB.00 FG16OM16 1(5G10)	QG.NAS.00 C-25
L2.QG.NAS.00.25	25	CBD.16		
L3.QG.NAS.00.25	25	CBD.16		
N.QG.NAS.00.25	25	CBD.16		
	T	CBD.16		
L1.QG.NAS.00.26	26	CBD.10	QUADRO ASCENSORE FG16OM16 1(5G6)	QG.NAS.00 C-26
L2.QG.NAS.00.26	26	CBD.10		
L3.QG.NAS.00.26	26	CBD.10		
N.QG.NAS.00.26	26	CBD.10		
	T	CBD.10		
L1.QG.NAS.00.27	27	CBD.6	FORZA MOTRICE AULE 01/02/03 FG16OM16 1(5G4)	QG.NAS.00 C-27
L2.QG.NAS.00.27	27	CBD.6		
L3.QG.NAS.00.27	27	CBD.6		
N.QG.NAS.00.27	27	CBD.6		
	T	CBD.6		
L1.QG.NAS.00.28	28	CBD.6	FORZA MOTRICE AULE 04/05/06 FG16OM16 1(5G4)	QG.NAS.00 C-28
L2.QG.NAS.00.28	28	CBD.6		
L3.QG.NAS.00.28	28	CBD.6		
N.QG.NAS.00.28	28	CBD.6		
	T	CBD.6		
L1.QG.NAS.00.29	29	CBD.6	FORZA MOTRICE AULE 07/08/09 FG16OM16 1(5G4)	QG.NAS.00 C-29
L2.QG.NAS.00.29	29	CBD.6		
L3.QG.NAS.00.29	29	CBD.6		
N.QG.NAS.00.29	29	CBD.6		
	T	CBD.6		
L1.QG.NAS.00.30	30	CBD.4	LUCE AULE 01/02/03 FG16OM16 1(5G2,5)	QG.NAS.00 C-30
L2.QG.NAS.00.30	30	CBD.4		
L3.QG.NAS.00.30	30	CBD.4		
N.QG.NAS.00.30	30	CBD.4		
	T	CBD.4		
L1.QG.NAS.00.31	31	CBD.4	LUCE AULE 04/05/06 FG16OM16 1(5G2,5)	QG.NAS.00 C-31
L2.QG.NAS.00.31	31	CBD.4		
L3.QG.NAS.00.31	31	CBD.4		
N.QG.NAS.00.31	31	CBD.4		
	T	CBD.4		
L1.QG.NAS.00.32	32	CBD.4	LUCE AULE 07/08/09 FG16OM16 1(5G2,5)	QG.NAS.00 C-32
L2.QG.NAS.00.32	32	CBD.4		
L3.QG.NAS.00.32	32	CBD.4		
N.QG.NAS.00.32	32	CBD.4		
	T	CBD.4		
L2.QG.NAS.00.33	33	CBD.4	LUCE CORRIDOIO LINEA 01 FG16OM16 1(3G2,5)	QG.NAS.00 C-33
N.QG.NAS.00.33	33	CBD.4		
	T	CBD.4		
L2.QG.NAS.00.34	34	CBD.4	LUCE CORRIDOIO LINEA 02 FG16OM16 1(3G2,5)	QG.NAS.00 C-34
N.QG.NAS.00.34	34	CBD.4		
	T	CBD.4		
L2.QG.NAS.00.35	35	CBD.4	LUCE SOTTOSCALA FG16OM16 1(3G2,5)	QG.NAS.00 C-35
N.QG.NAS.00.35	35	CBD.4		
	T	CBD.4		
L2.QG.NAS.00.36	36	CBD.4	LUCE BIDELLI FG16OM16 1(3G2,5)	QG.NAS.00 C-36
N.QG.NAS.00.36	36	CBD.4		
	T	CBD.4		
L2.QG.NAS.00.38	38	CBD.4	LUCE WC ACCENSIONE 01 FG16OM16 1(3G2,5)	QG.NAS.00 C-38
N.QG.NAS.00.38	38	CBD.4		
	T	CBD.4		
L2.QG.NAS.00.39	39	CBD.4	LUCE WC ACCENSIONE 02 FG16OM16 1(3G2,5)	QG.NAS.00 C-39
N.QG.NAS.00.39	39	CBD.4		
	T	CBD.4		
L2.QG.NAS.00.40	40	CBD.4	LUCE WCH FG16OM16 1(3G2,5)	QG.NAS.00 C-40
N.QG.NAS.00.40	40	CBD.4		
	T	CBD.4		
L2.QG.NAS.00.42	42	CBD.6	PRESE CORRIDOIO FG16OM16 1(3G4)	QG.NAS.00 C-42
N.QG.NAS.00.42	42	CBD.6		
	T	CBD.6		
L2.QG.NAS.00.43	43	CBD.6	PRESE BIDELLI FG16OM16 1(3G4)	QG.NAS.00 C-43
N.QG.NAS.00.43	43	CBD.6		
	T	CBD.6		

PROVINCIA DI RAVENNA - TUTTI I DIRITTI RISERVATI

NOTA:

MORSETTO N.	MORSETTO TIPO			
L2.QG.NAS.00.44	44	CBD.6	PRESE SOTTOSCALA	QG.NAS.00 C-44
N.QG.NAS.00.44	44	CBD.6	FG16OM16 1(3G4)	
	T	CBD.6		
L3.QG.NAS.00.45	45	CBD.	SCORTA	QG.NAS.00 C-45
N.QG.NAS.00.45	45	CBD.	--- ---	
	T	CBD.		
L1.QG.NAS.00.46	46	CBD.	SCORTA	QG.NAS.00 C-46
N.QG.NAS.00.46	46	CBD.	--- ---	
	T	CBD.		
L1.QG.NAS.00.47	47	CBD.	SCORTA	QG.NAS.00 C-47
N.QG.NAS.00.47	47	CBD.	--- ---	
	T	CBD.		
L2.QG.NAS.00.48	48	CBD.4	CENTRALE LUCE DI SICUREZZA PT CLS-02	QG.NAS.00 C-48
N.QG.NAS.00.48	48	CBD.4	FG16OM16 1(3G2,5)	
	T	CBD.4		
L2.QG.NAS.00.49	49	CBD.4	CENTRALE LUCE DI SICUREZZA 01 CLS-03	QG.NAS.00 C-49
N.QG.NAS.00.49	49	CBD.4	FG16OM16 1(3G2,5)	
	T	CBD.4		
L3.QG.NAS.00.50	50	CBD.4	CENTRALE MESSAGGISTICA VOCALE EVAC	QG.NAS.00 C-50
N.QG.NAS.00.50	50	CBD.4	FG16OM16 1(3G2,5)	
	T	CBD.4		
L2.QG.NAS.00.51	51	CBD.4	CENTRALE RIVELAZIONE INCENDIO IRAI	QG.NAS.00 C-51
N.QG.NAS.00.51	51	CBD.4	FG16OM16 1(3G2,5)	
	T	CBD.4		
L2.QG.NAS.00.52	52	CBD.4	IMPIANTO CAMPANELLE FINE LEZIONE	QG.NAS.00 C-52
N.QG.NAS.00.52	52	CBD.4	FG16OM16 1(3G2,5)	
	T	CBD.4		
L3.QG.NAS.00.53	53	CBD.4	ALIMENTATORI STF SERRANDE TAGLIAFUOCO	QG.NAS.00 C-53
N.QG.NAS.00.53	53	CBD.4	FG16OM16 1(3G2,5)	
	T	CBD.4		
L1.QG.NAS.00.54	54	CBD.4	CONDIZIONAMENTO VANO TECNICO	QG.NAS.00 C-54
N.QG.NAS.00.54	54	CBD.4	FG16OM16 1(3G2,5)	
	T	CBD.4		
L2.QG.NAS.00.56	56	CBD.4	ALIMENTATORI DALI	QG.NAS.00 C-56
N.QG.NAS.00.56	56	CBD.4	FG16OM16 1(3G2,5)	
	T	CBD.4		
L2.QG.NAS.00.57	57	CBD.4	ALIMENTATORI KNX	QG.NAS.00 C-57
N.QG.NAS.00.57	57	CBD.4	FG16OM16 1(3G2,5)	
	T	CBD.4		
L2.QG.NAS.00.58	58	CBD.4	ALIMENTATORI REGOLAZIONE	QG.NAS.00 C-58
N.QG.NAS.00.58	58	CBD.4	FG16OM16 1(3G2,5)	
	T	CBD.4		
L2.QG.NAS.00.59	59	CBD.4	AUSILIARI 230	QG.NAS.00 C-59
N.QG.NAS.00.59	59	CBD.4	FG16OM16 1(3G2,5)	
	T	CBD.4		
L2.QG.NAS.00.61	61	CBD.4	AUSILIARI 24V AC	QG.NAS.00 C-61
N.QG.NAS.00.61	61	CBD.4	FG16OM16 1(3G1,5)	
	T	CBD.4		
L2.QG.NAS.00.62	62	CBD.	SCORTA	QG.NAS.00 C-62
N.QG.NAS.00.62	62	CBD.	--- ---	
	T	CBD.		

REV	DATA	DESCRIZIONE
0	28/07/2022	Prima emissione

POLISTUDIO

COMMITTENTE
PROVINCIA DI RAVENNA
Settore Lavori Pubblici
P.za Caduti per la Libertà, 2 (RA)

IMPIANTO
Ampl. Scuola "MORIGIA"
Via G.Marconi, 6
48124 RAVENNA

NOME QUADRO
QG.NAS.00
Quadro Generale Nuovo Ampliamento Scuola
Schema morsettiera

COMMESSA
21-0168

CODICE
QG.NAS.00

FOGLIO / SEGUE
16 - -

Dal quadro (prefisso):	QG.NAS.00
Dalla partenza (sigla):	QG.NAS.00 C-23
Sez. completa normale:	1(5G16)
Lunghezza [m]:	15
Tensione [V]:	400
Frequenza [Hz]:	50
Polarità:	Quadripolare
Tipo morsetto:	CBD.25
Numerazione morsetto:	0.0.0.0.T

Dati barratura: 400/230V - 50Hz - Ik = 4,295 kA - Id: 0,3 A

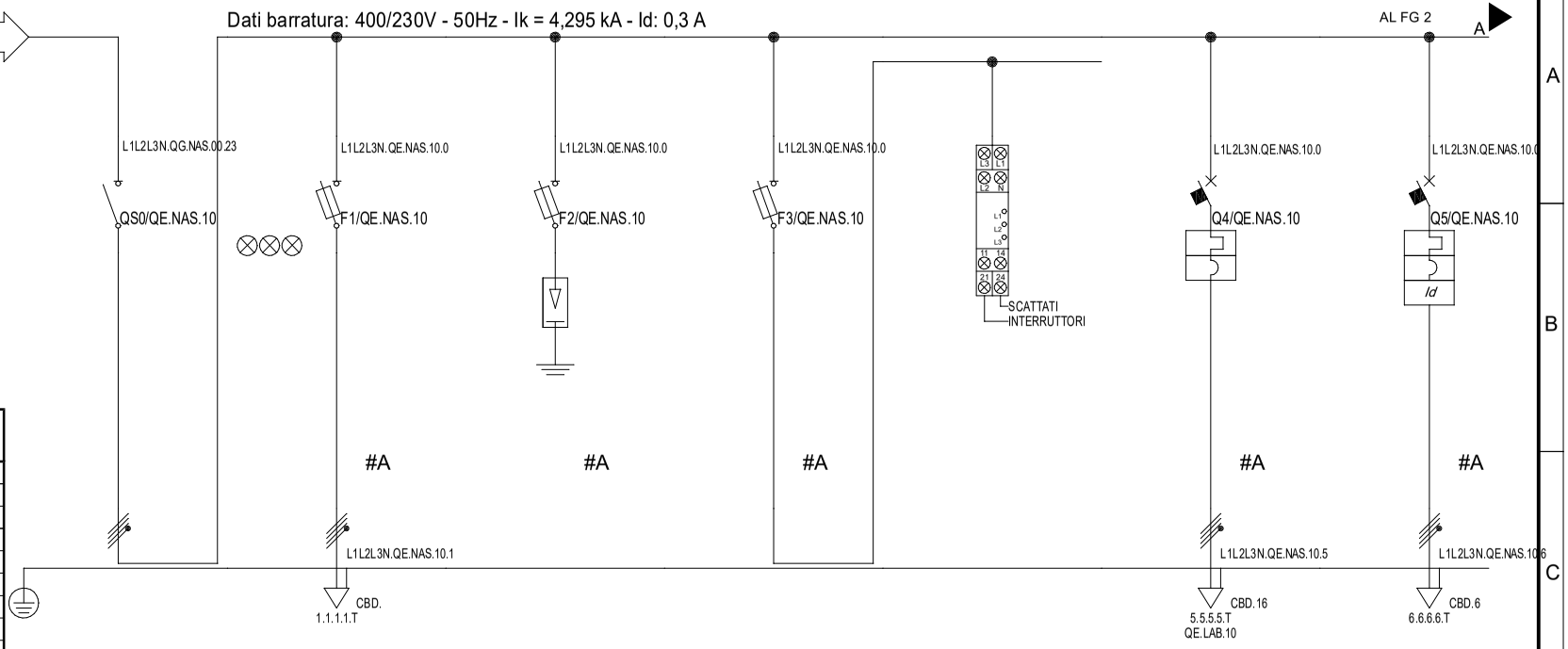

#A = APPARECCHIATURA ESISTENTE
#C = CONDUTTURA ESISTENTE

Prefisso quadro:	QE.NAS.10
Polarità:	Quadripolare
Ik massima di quadro [kA]:	4,313
Tensione [V]:	400
Frequenza [Hz]:	50
CEI 61439 Tenuta al cortocircuito [kA]:	4,5
Grado di protezione IP quadro:	31
Codice quadro:	QE.NAS.10

Sigla utenza		QE.NAS.10 C-0	QE.NAS.10 C-1	QE.NAS.10 C-2	QE.NAS.10 C-3	QE.NAS.10 C-4	QE.NAS.10 C-5	QE.NAS.10 C-6
Descrizione		Generale QE.NAS.10	SPIE PRESENZA RETE	SCARICATORE DI SOVRATENSIONE	PRESENZA RETE CENTRALE LUCE DI SICUREZZA	Modulo DPU	QUADRO ELETT. LABORATORIO P1° QE.LAB.10	FORZA MOTRICE AULE 11/12/13
POTENZA CONTEMPORANEA	[kW]	19	0	0	0	0	10	1,5
POTENZA INSTALLATA	[kW]	29	0	0	0	0	14	1,5
CORRENTE Ib / CosFi		29 / 0,95	0 / ---	0 / ---	0 / ---	0 / ---	17 / 0,95	2,279 / 0,95
NOTA								
PROTEZIONE	MARCA O EQUIVALENTE							
	MODELLO							
	TAGLIA	63	25	125	20	---	25	16
	TIPO	MODULARE	MODULARE	MODULARE/MODULARE	MODULARE	---	MODULARE	MODULARE
	In max/min/Reg. [A]	63	---/---/10	---/---/63	---/---/10	---/---/---	---/---/25	---/---/16
	Im max/min/Reg. [A]	---/---/---	---/---/28	---/---/275	---/---/27	---/---/---	---/---/250	---/---/160
	P.d.I. / Curva [kA]	0 / ---	100 / gL	100 / gL	50 / gL	--- / ---	6 / C	6 / C
	Id max/min/Reg./Classe [A]	---	---	---	---	---	---	0,03 - Cl. A
ACCESSORI PROTEZIONE		---	Lamp. V presen. tens. trif. 3led	---	---	---	---	---
ACCESSORI PROTEZIONE		---	---	---	---	---	---	---
CONTATTORE TIPO / FUSIBILE		--- / ---	--- / 3P x 10 + N - gL	--- / 3P x 63 + N - gL	--- / 3P x 10 + N - gL	--- / ---	--- / ---	--- / ---
LINEA	△U% TOTALE / TRATTO [%]	2,05 / 0	2,05 / 0	2,05 / 0	2,05 / 0	2,05 / 0	2,69 / 0,63	2,2 / 0,15
	SIGLA	---	---	---	---	---	FG16OM16	FG16OM16
	SEZIONE [mmq]	---	---	---	---	---	1(5G10)	1(5G4)
	LUNGHEZZA [m]	---	---	---	---	---	45	30
	K CORRETTIVO	---	---	---	---	---	0,800	0,800
	POSA secondo CEI 64-8	---	---	---	---	---	12_	31_
	Portata (Iz) [A]	---	---	---	---	---	57	28

NOTA:

REV	DATA	DESCRIZIONE
0	28/07/2022	Prima emissione

POLISTUDIO architecture & engineering

COMMITTENTE
PROVINCIA DI RAVENNA
Settore Lavori Pubblici
P.za Caduti per la Libertà, 2 (RA)

IMPIANTO
Ampl. Scuola "MORIGIA"
Via G.Marconi, 6
48124 RAVENNA

NOME QUADRO
QE.NAS.10
Quadro Elettrico Piano Primo
Schema Unifilare

COMMESSA 21-0168 | FOGLIO 1 | SEGUE 2

CODICE
QE.NAS.10

PROVINCIA DI RAVENNA - TUTTI I DIRITTI RISERVATI

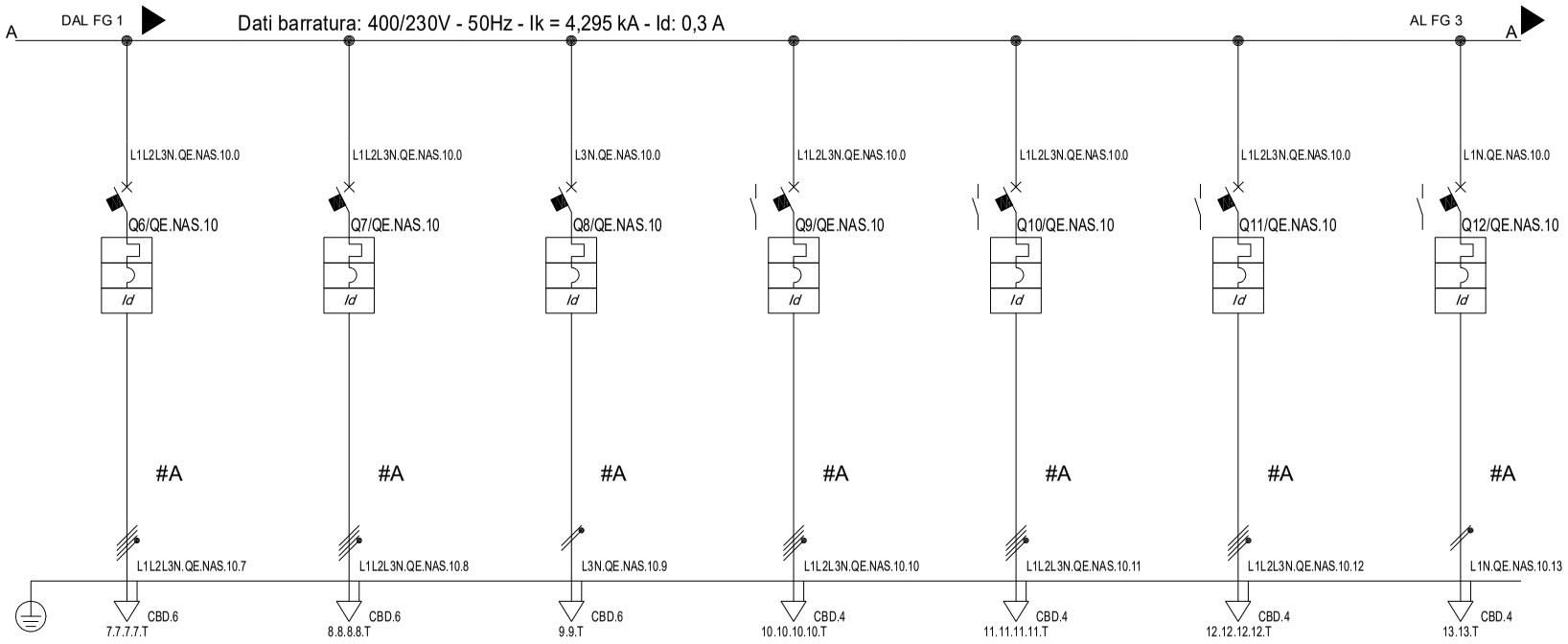

Sigla utenza		QE.NAS.10 C-7	QE.NAS.10 C-8	QE.NAS.10 C-9	QE.NAS.10 C-10	QE.NAS.10 C-11	QE.NAS.10 C-12	QE.NAS.10 C-13
Descrizione		FORZA MOTRICE AULE 14/15/16	FORZA MOTRICE AULE 17/18/19	FORZA MOTRICE AULE 20	LUCE AULE 11/12/13	LUCE AULE 14/15/16	LUCE AULE 17/18/19	LUCE AULE 20
POTENZA CONTEMPORANEA	[kW]	1,5	1,5	0,5	1,05	1,05	1,05	0,35
POTENZA INSTALLATA	[kW]	1,5	1,5	0,5	1,05	1,05	1,05	0,35
CORRENTE Ib / CosFi		2,279 / 0,95	2,279 / 0,95	2,279 / 0,95	1,595 / 0,95	1,595 / 0,95	1,595 / 0,95	1,595 / 0,95
NOTA								
PROTEZIONE	MARCA O EQUIVALENTE							
	MODELLO							
	TAGLIA	16	16	16	10	10	10	10
	TIPO	MODULARE	MODULARE	MODULARE	MODULARE	MODULARE	MODULARE	MODULARE
	In max/min/Reg. [A]	---/---/16	---/---/16	---/---/16	---/---/10	---/---/10	---/---/10	---/---/10
	Im max/min/Reg. [A]	---/---/160	---/---/160	---/---/160	---/---/100	---/---/100	---/---/100	---/---/100
	P.d.I. / Curva [kA]	6 / C	6 / C	6 / C	10 / C	10 / C	10 / C	6 / C
	Id max/min/Reg./Classe [A]	0,03 - Cl. A	0,03 - Cl. A	0,03 - Cl. A	0,03 - Cl. A	0,03 - Cl. A	0,03 - Cl. A	0,03 - Cl. A
ACCESSORI PROTEZIONE		---	---	---	iOF per iC40/C60/iID/iSW-NA/RCA	iOF per iC40/C60/iID/iSW-NA/RCA	iOF per iC40/C60/iID/iSW-NA/RCA	iOF per iC40/C60/iID/iSW-NA/RCA
ACCESSORI PROTEZIONE		---	---	---	---	---	---	---
CONTATTORE TIPO / FUSIBILE		--- / ---	--- / ---	--- / ---	--- / ---	--- / ---	--- / ---	--- / ---
LINEA	△U% TOTALE / TRATTO [%]	2,2 / 0,15	2,2 / 0,15	2,35 / 0,29	2,23 / 0,16	2,23 / 0,16	2,23 / 0,16	2,39 / 0,33
	SIGLA	FG16OM16	FG16OM16	FG16OM16	FG16OM16	FG16OM16	FG16OM16	FG16OM16
	SEZIONE [mmq]	1(5G4)	1(5G4)	1(3G4)	1(5G2,5)	1(5G2,5)	1(5G2,5)	1(3G2,5)
	LUNGHEZZA [m]	30	30	30	30	30	30	30
	K CORRETTIVO	0,800	0,800	0,800	0,800	0,800	0,800	0,800
	POSA secondo CEI 64-8	31_	31_	31_	31_	31_	31_	31_
	Portata (Iz) [A]	28	28	32	21	21	21	24

NOTA:

REV	DATA	DESCRIZIONE
0	28/07/2022	Prima emissione

POLISTUDIO architettura & ingegneria

COMMITTENTE
PROVINCIA DI RAVENNA
Settore Lavori Pubblici
P.za Caduti per la Libertà, 2 (RA)

IMPIANTO
Ampl. Scuola "MORIGIA"
Via G.Marconi, 6
48124 RAVENNA

NOME QUADRO
QE.NAS.10
Quadro Elettrico Piano Primo
Schema Unifilare

COMMESSA 21-0168 | FOGLIO 2 | SEGUE 3

CODICE
QE.NAS.10

PROVINCIA DI RAVENNA - TUTTI I DIRITTI RISERVATI

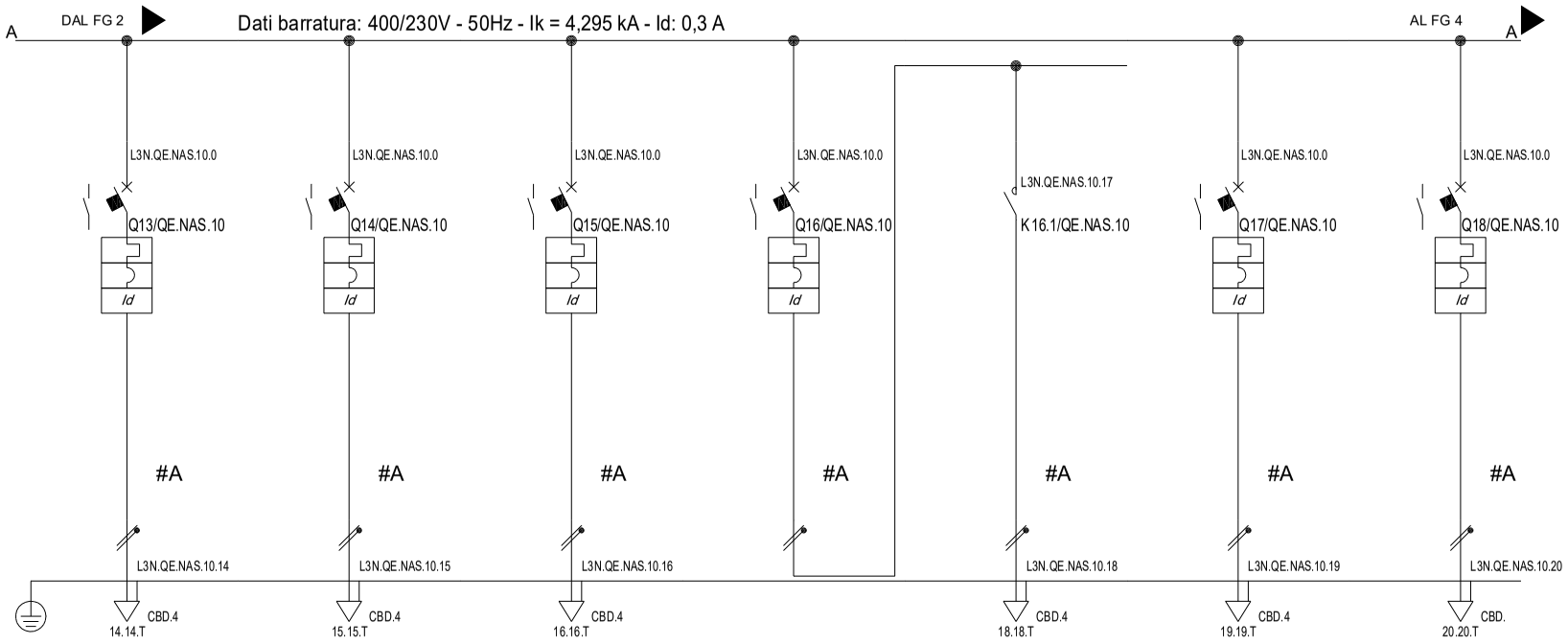

Sigla utenza		QE.NAS.10 C-14	QE.NAS.10 C-15	QE.NAS.10 C-16	QE.NAS.10 C-17	QE.NAS.10 C-18	QE.NAS.10 C-19	QE.NAS.10 C-20
Descrizione		LUCE CORRIDOIO LINEA 01	LUCE CORRIDOIO LINEA 02	LUCE SCALA	LUCE FACCIATA	Accensione luci facciata	LUCE FACCIATA	SCORTA
POTENZA CONTEMPORANEA	[kW]	0,5	0,5	0,5	0,25	0,25	0,2	0
POTENZA INSTALLATA	[kW]	0,5	0,5	0,5	0,25	0,25	0,2	0
CORRENTE Ib / CosFi		2,279 / 0,95	2,279 / 0,95	2,279 / 0,95	1,14 / 0,95	1,14 / 0,95	0,912 / 0,95	0 / ---
NOTA								
PROTEZIONE	MARCA O EQUIVALENTE							
	MODELLO							
	TAGLIA	10	10	10	10	16	10	10
	TIPO	MODULARE	MODULARE	MODULARE	MODULARE	MODULARE	MODULARE	MODULARE
	In max/min/Reg. [A]	---/---/10	---/---/10	---/---/10	---/---/10	16	---/---/10	---/---/10
	Im max/min/Reg. [A]	---/---/100	---/---/100	---/---/100	---/---/100	---/---/---	---/---/100	---/---/100
	P.d.I. / Curva [kA]	6 / C	6 / C	6 / C	6 / C	--- / ---	6 / C	6 / C
	Id max/min/Reg./Classe [A]	0,03 - Cl. A	0,03 - Cl. A	0,03 - Cl. A	0,03 - Cl. A	---	0,03 - Cl. A	0,03 - Cl. A
ACCESSORI PROTEZIONE		iOF per iC40/C60/iID/iSW-NA/RCA	iOF per iC40/C60/iID/iSW-NA/RCA	iOF per iC40/C60/iID/iSW-NA/RCA	iOF per iC40/C60/iID/iSW-NA/RCA	---	iOF per iC40/C60/iID/iSW-NA/RCA	iOF per iC40/C60/iID/iSW-NA/RCA
ACCESSORI PROTEZIONE		---	---	---	---	---	---	---
CONTATTORE TIPO / FUSIBILE		--- / ---	--- / ---	--- / ---	--- / ---	2 x 16 / AC1 / ---	--- / ---	--- / ---
LINEA	△U% TOTALE / TRATTO [%]	3,17 / 1,09	3,17 / 1,09	2,54 / 0,47	2,06 / 0	2,53 / 0,47	2,43 / 0,37	2,05 / 0
	SIGLA	FG16OM16	FG16OM16	FG16OM16	---	FG16OM16	FG16OM16	---
	SEZIONE [mmq]	1(3G2,5)	1(3G2,5)	1(3G2,5)	---	1(3G2,5)	1(3G2,5)	---
	LUNGHEZZA [m]	70	70	30	---	60	60	---
	K CORRETTIVO	0,800	0,800	0,800	---	0,800	0,800	---
	POSA secondo CEI 64-8	31_	31_	31_	---	13_	13_	---
	Portata (Iz) [A]	24	24	24	---	29	29	---

NOTA:

REV	DATA	DESCRIZIONE
0	28/07/2022	Prima emissione

POLISTUDIO architettura & engineering

COMMITTENTE
PROVINCIA DI RAVENNA
Settore Lavori Pubblici
P.za Caduti per la Libertà, 2 (RA)

IMPIANTO
Ampl. Scuola "MORIGIA"
Via G.Marconi, 6
48124 RAVENNA

NOME QUADRO
QE.NAS.10
Quadro Elettrico Piano Primo
Schema Unifilare

COMMESSA 21-0168 | FOGLIO 3 | SEGUE 4

CODICE
QE.NAS.10

PROVINCIA DI RAVENNA - TUTTI I DIRITTI RISERVATI

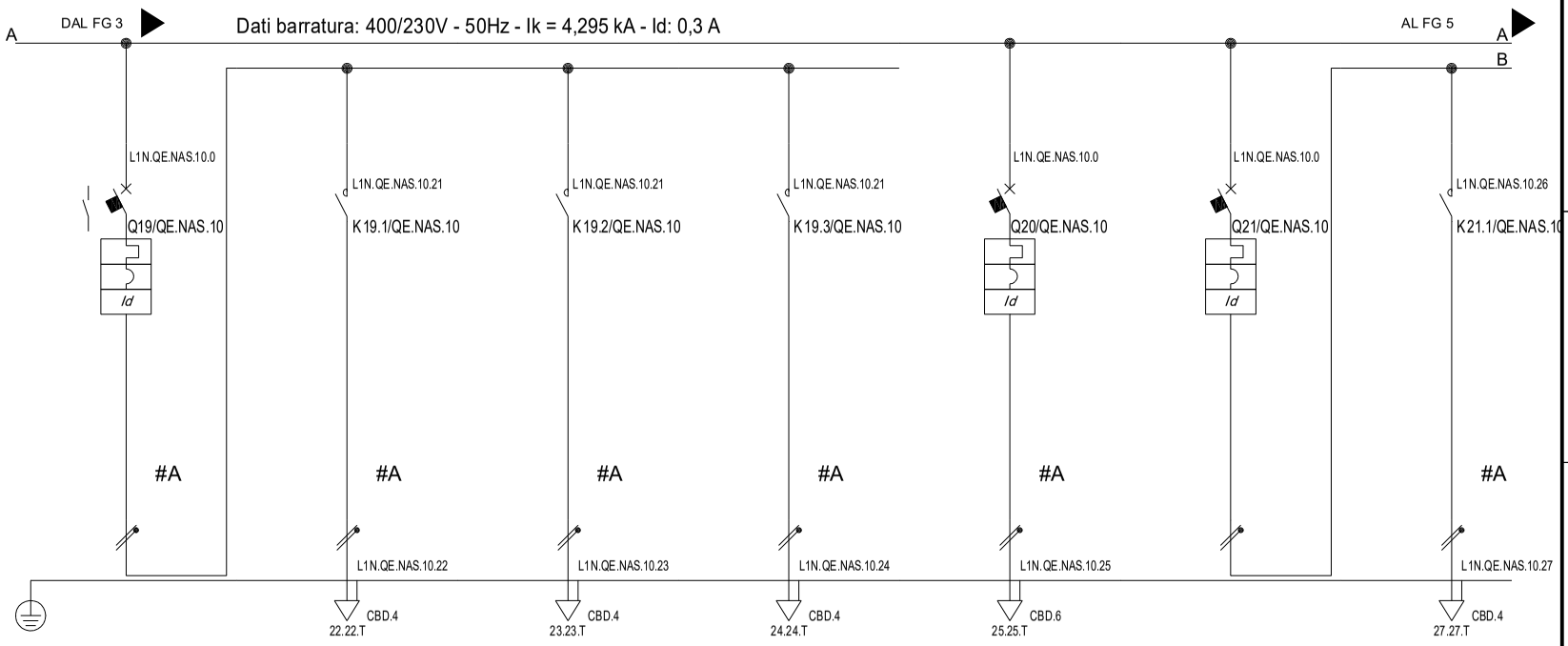

Sigla utenza		QE.NAS.10 C-21	QE.NAS.10 C-22	QE.NAS.10 C-23	QE.NAS.10 C-24	QE.NAS.10 C-25	QE.NAS.10 C-26	QE.NAS.10 C-27
Descrizione		LUCE SERVIZI IGIENICI	LUCE WC 01	LUCE WCH	LUCE WC 02	FORZA MOTRICE CORRIDOIO	AREAZIONE VANO SCALA	Apertura Infisso
POTENZA CONTEMPORANEA	[kW]	0,338	0,15	0,15	0,15	1	1	0,5
POTENZA INSTALLATA	[kW]	0,45	0,15	0,15	0,15	1	1	0,5
CORRENTE Ib / CosFi		1,538 / 0,95	0,684 / 0,95	0,684 / 0,95	0,684 / 0,95	4,558 / 0,95	4,558 / 0,95	2,279 / 0,95
NOTA								
PROTEZIONE	MARCA O EQUIVALENTE							
	MODELLO							
	TAGLIA	10	25	25	25	16	16	25
	TIPO	MODULARE	MODULARE	MODULARE	MODULARE	MODULARE	MODULARE	MODULARE
	In max/min/Reg. [A]	---/---/10	25	25	25	---/---/16	---/---/16	25
	Im max/min/Reg. [A]	---/---/100	---/---/---	---/---/---	---/---/---	---/---/160	---/---/160	---/---/---
	P.d.I. / Curva [kA]	6 / C	--- / ---	--- / ---	--- / ---	6 / C	6 / C	--- / ---
	Id max/min/Reg./Classe [A]	0,03 - Cl. A	---	---	---	0,03 - Cl. A	0,03 - Cl. AC	---
ACCESSORI PROTEZIONE		iOF per iC40/C60/iID/iSW-NA/RCA	---	---	---	---	---	---
ACCESSORI PROTEZIONE		---	---	---	---	---	---	---
CONTATTORE TIPO / FUSIBILE		--- / ---	2 x 25 / AC1 / ---	2 x 25 / AC1 / ---	2 x 25 / AC1 / ---	--- / ---	--- / ---	2 x 25 / AC1 / ---
LINEA	△U% TOTALE / TRATTO [%]	2,07 / 0	2,16 / 0,09	2,16 / 0,09	2,32 / 0,26	3,34 / 1,26	2,08 / 0	2,7 / 0,62
	SIGLA	---	FG16OM16	FG16OM16	FG16OM16	FG16OM16	---	FG16OM16
	SEZIONE [mmq]	---	1(3G2,5)	1(3G2,5)	1(3G2,5)	1(3G4)	---	1(3G2,5)
	LUNGHEZZA [m]	---	20	20	55	65	---	40
	K CORRETTIVO	---	0,720	0,720	0,720	0,720	---	0,800
	POSA secondo CEI 64-8	---	12_	12_	12_	12_	---	__2
	Portata (Iz) [A]	---	24	24	24	32	---	20

NOTA:

REV	DATA	DESCRIZIONE
0	28/07/2022	Prima emissione

POLISTUDIO architettura & engineering

COMMITTENTE
PROVINCIA DI RAVENNA
Settore Lavori Pubblici
P.za Caduti per la Libertà, 2 (RA)

IMPIANTO
Ampl. Scuola "MORIGIA"
Via G.Marconi, 6
48124 RAVENNA

NOME QUADRO
QE.NAS.10
Quadro Elettrico Piano Primo
Schema Unifilare

COMMESSA 21-0168 | FOGLIO 4 | SEGUE 5

CODICE
QE.NAS.10

PROVINCIA DI RAVENNA - TUTTI I DIRITTI RISERVATI

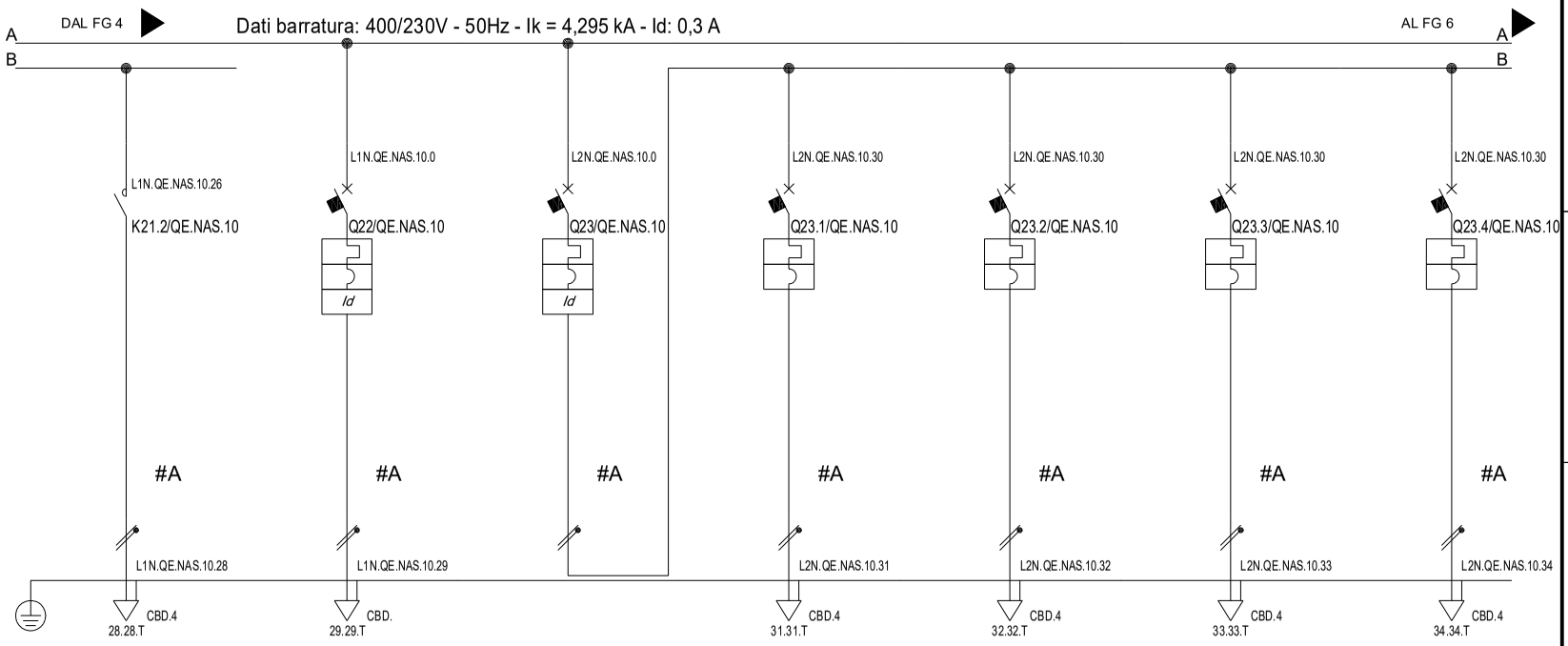

Sigla utenza		QE.NAS.10 C-28	QE.NAS.10 C-29	QE.NAS.10 C-30	QE.NAS.10 C-31	QE.NAS.10 C-32	QE.NAS.10 C-33	QE.NAS.10 C-34
Descrizione		Chiusura Infisso	SCORTA	GENERALE SEZIONE AUSILIARI	ALIMENTATORI DALI	ALIMENTATORI KNX	ALIMENTATORI REGOLAZIONE	AUSILIARI 230
POTENZA CONTEMPORANEA [kW]		0,5	0	1,743	0,5	0,5	0,5	0,5
POTENZA INSTALLATA [kW]		0,5	0	2,05	0,5	0,5	0,5	0,5
CORRENTE Ib / CosFi		2,279 / 0,95	0 / ---	7,942 / 0,95	2,279 / 0,95	2,279 / 0,95	2,279 / 0,95	2,279 / 0,95
NOTA								
PROTEZIONE	MARCA O EQUIVALENTE							
	MODELLO							
	TAGLIA	25	16	25	10	10	10	10
	TIPO	MODULARE	MODULARE	MODULARE	MODULARE	MODULARE	MODULARE	MODULARE
	In max/min/Reg. [A]	25	---/---/16	---/---/25	---/---/10	---/---/10	---/---/10	---/---/10
	Im max/min/Reg. [A]	---/---/---	---/---/160	---/---/250	---/---/100	---/---/100	---/---/100	---/---/100
	P.d.I. / Curva [kA]	--- / ---	6 / C	6 / C	6 / C	6 / C	6 / C	6 / C
	Id max/min/Reg./Classe [A]	---	0,03 - Cl. A	0,03 - Cl. A	---	---	---	---
ACCESSORI PROTEZIONE		---	---	---	---	---	---	---
ACCESSORI PROTEZIONE		---	---	---	---	---	---	---
CONTATTORE TIPO / FUSIBILE		2 x 25 / AC1 / ---	--- / ---	--- / ---	--- / ---	--- / ---	--- / ---	--- / ---
LINEA	△U% TOTALE / TRATTO [%]	2,7 / 0,62	2,05 / 0	2,08 / 0	2,57 / 0,47	2,57 / 0,47	2,57 / 0,47	2,57 / 0,47
	SIGLA	FG16OM16	---	---	FG16OM16	FG16OM16	FG16OM16	FG16OM16
	SEZIONE [mmq]	1(3G2,5)	---	---	1(3G2,5)	1(3G2,5)	1(3G2,5)	1(3G2,5)
	LUNGHEZZA [m]	40	---	---	30	30	30	30
	K CORRETTIVO	0,800	---	---	0,800	0,800	0,800	0,800
	POSA secondo CEI 64-8	_2	---	---	31_	31_	31_	31_
	Portata (Iz) [A]	20	---	---	24	24	24	24

NOTA:

REV	DATA	DESCRIZIONE
0	28/07/2022	Prima emissione

POLISTUDIO architettura & engineering

COMMITTENTE
PROVINCIA DI RAVENNA
Settore Lavori Pubblici
P.za Caduti per la Libertà, 2 (RA)

IMPIANTO
Ampl. Scuola "MORIGIA"
Via G.Marconi, 6
48124 RAVENNA

NOME QUADRO
QE.NAS.10
Quadro Elettrico Piano Primo
Schema Unifilare

COMMESSA 21-0168 | FOGLIO 5 | SEGUE 6

CODICE
QE.NAS.10

PROVINCIA DI RAVENNA - TUTTI I DIRITTI RISERVATI

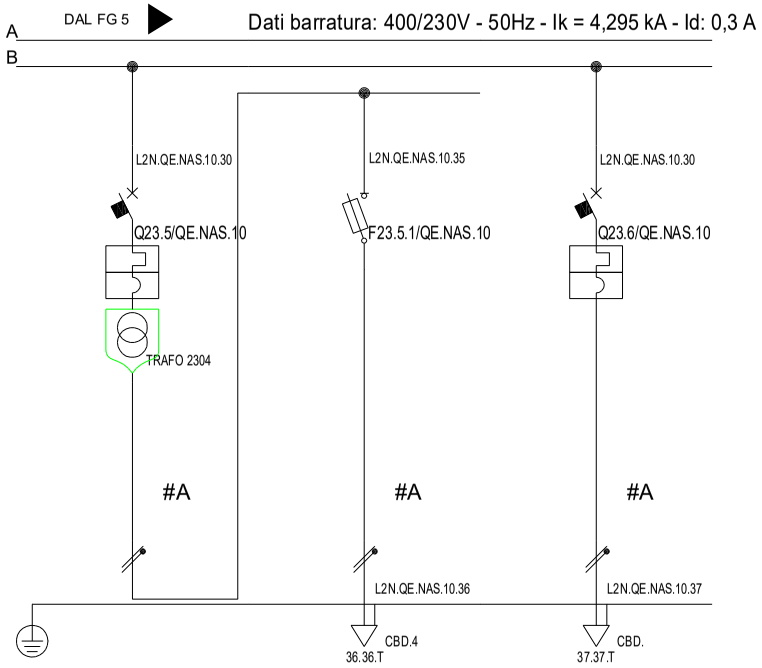

Sigla utenza		QE.NAS.10 C-35	QE.NAS.10 C-36	QE.NAS.10 C-37				
Descrizione		AUSILIARI 24V AC	AUSILIARI 24V AC	SCORTA				
POTENZA CONTEMPORANEA [kW]		0,05	0,05	0				
POTENZA INSTALLATA [kW]		0,05	0,05	0				
CORRENTE Ib / CosFi		0,228 / 0,95	0,228 / 0,95	0 / ---				
NOTA								
PROTEZIONE	MARCA O EQUIVALENTE							
	MODELLO							
	TAGLIA	10	20	10				
	TIPO	MODULARE	MODULARE	MODULARE				
	In max/min/Reg. [A]	---/---/10	---/---/10	---/---/10				
	Im max/min/Reg. [A]	---/---/100	---/---/27	---/---/100				
	P.d.I. / Curva [kA]	6 / C	50 / gL	6 / C				
	Id max/min/Reg./Classe [A]	---	---	---				
ACCESSORI PROTEZIONE		iTR 63VA 12/24Vca	---	---				
ACCESSORI PROTEZIONE		---	---	---				
CONTATTORE TIPO / FUSIBILE		--- / ---	--- / 1P x 10 + N - gL	--- / ---				
LINEA	△U% TOTALE / TRATTO [%]	2,08 / 0	2,11 / 0,03	2,08 / 0				
	SIGLA	---	FG16OM16	---				
	SEZIONE [mmq]	---	1(3G1,5)	---				
	LUNGHEZZA [m]	---	10	---				
	K CORRETTIVO	---	0,800	---				
	POSA secondo CEI 64-8	---	__2	---				
	Portata (Iz) [A]	---	15	---				

NOTA:

REV	DATA	DESCRIZIONE
0	28/07/2022	Prima emissione

POLISTUDIO architettura & engineering

COMMITTENTE
PROVINCIA DI RAVENNA
Settore Lavori Pubblici
P.za Caduti per la Libertà, 2 (RA)

IMPIANTO
Ampl. Scuola "MORIGIA"
Via G.Marconi, 6
48124 RAVENNA

NOME QUADRO
QE.NAS.10
Quadro Elettrico Piano Primo
Schema Unifilare

COMMESSA 21-0168 | FOGLIO 6 | SEGUE 7

CODICE
QE.NAS.10

PROVINCIA DI RAVENNA - TUTTI I DIRITTI RISERVATI

TIPICO COLLEGAMENTO SCARICATORI

L25/100

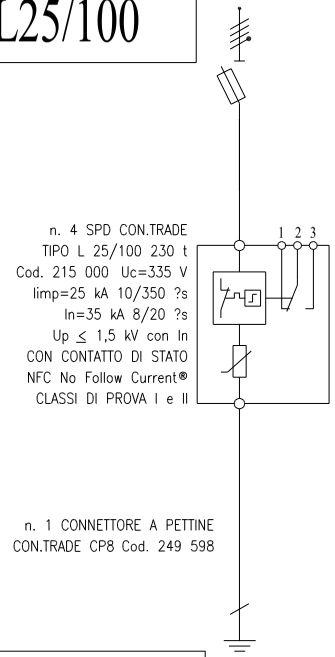

V-L25100STN1

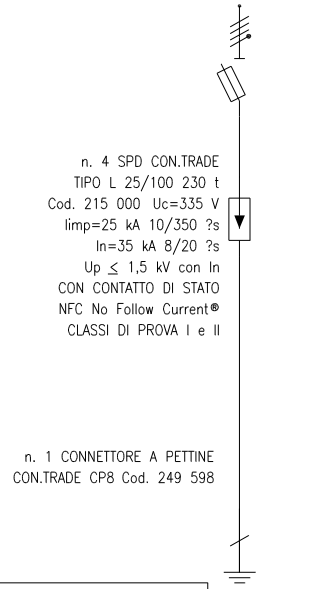

V-L25100STN2

L10/40

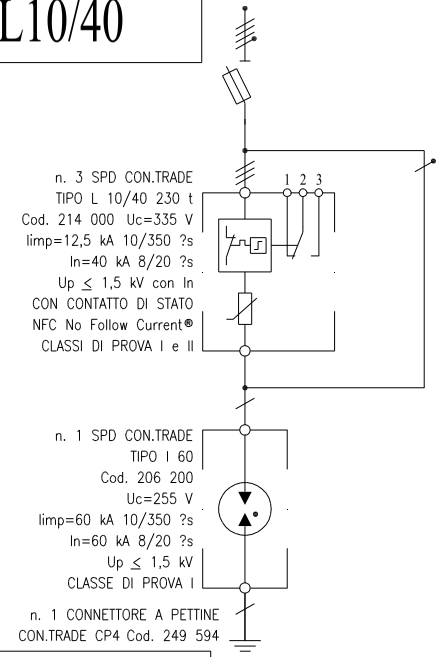

V-L1040STT1

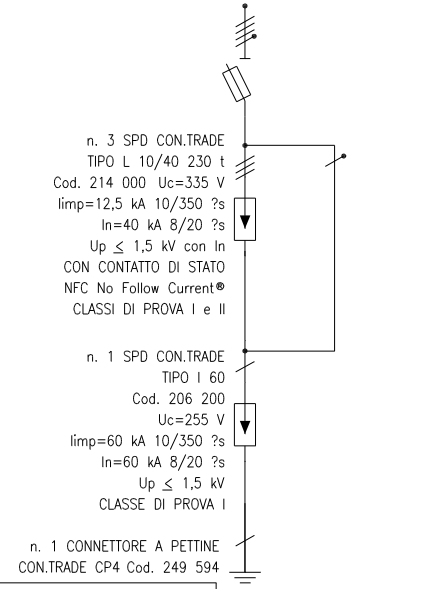

V-L1040STT2

L2/20

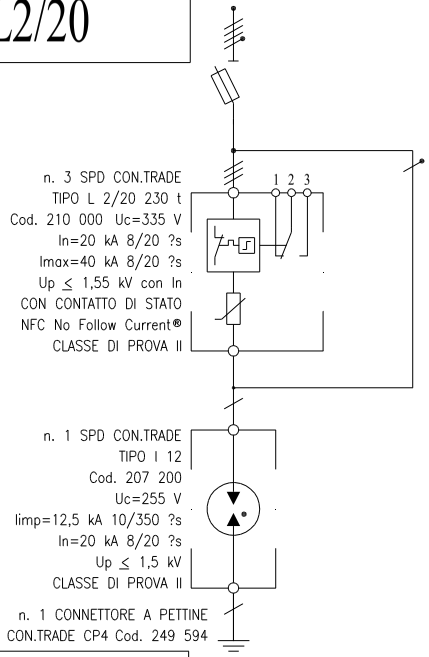

V-L220STT1

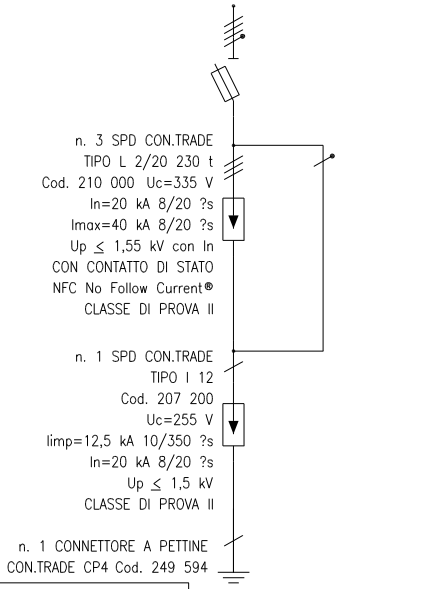

V-L220STT2

NOTA:

REV	DATA	DESCRIZIONE
0	28/07/2022	Prima emissione

POLISTUDIO architettura & engineering

COMMITTENTE
PROVINCIA DI RAVENNA
Settore Lavori Pubblici
P.za Caduti per la Libertà, 2 (RA)

IMPIANTO
Ampl. Scuola "MORIGIA"
Via G.Marconi, 6
48124 RAVENNA

NOME QUADRO
QE.NAS.10
Quadro Elettrico Piano Primo
Schema Ausiliari

COMMESSA 21-0168
FOGLIO 7 SEGUE 8
CODICE
QE.NAS.10

PROVINCIA DI RAVENNA - TUTTI I DIRITTI RISERVATI

QE.NAS.10 C-4

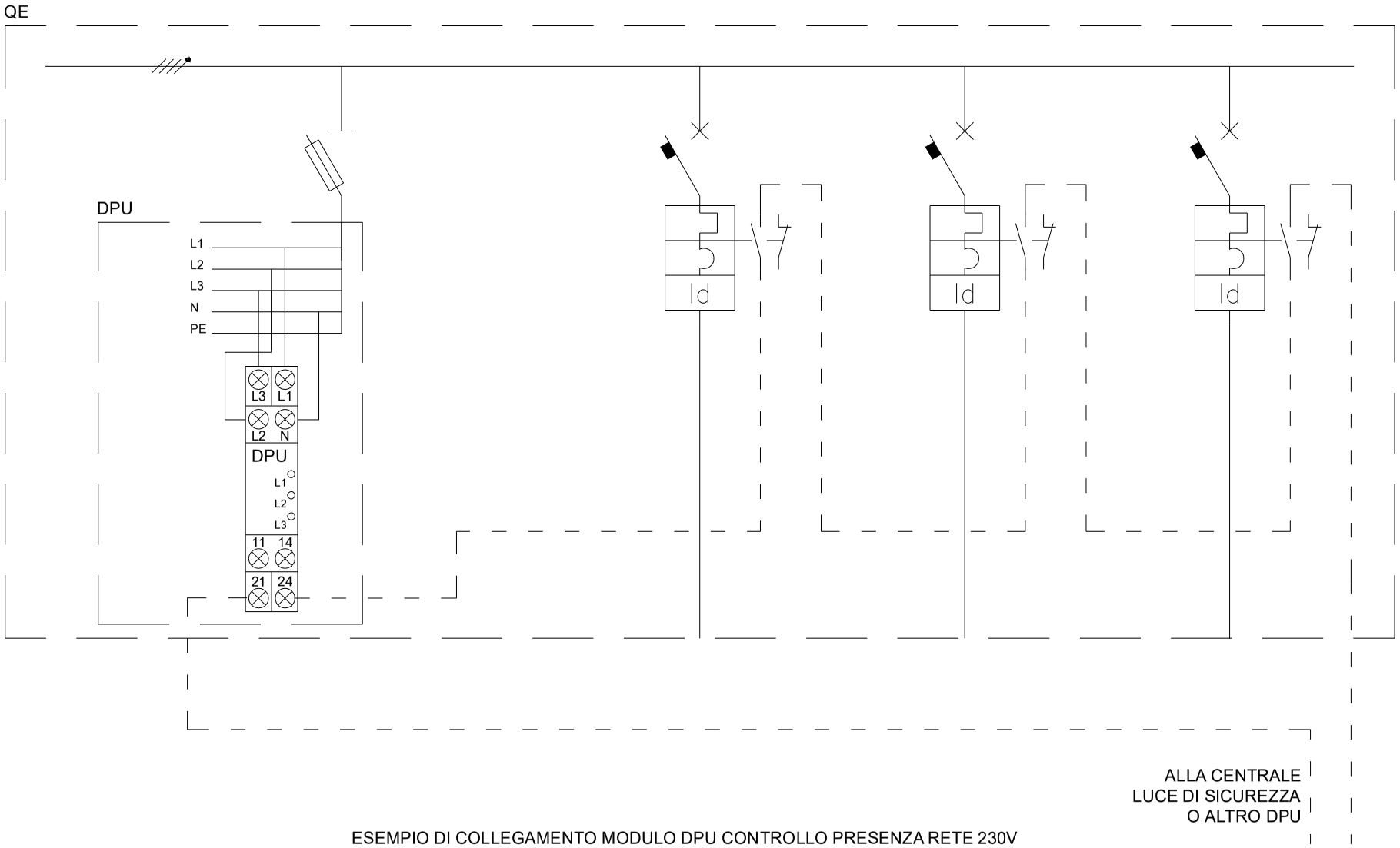

ESEMPIO DI COLLEGAMENTO MODULO DPU CONTROLLO PRESENZA RETE 230V

NOTA:

REV	DATA	DESCRIZIONE
0	28/07/2022	Prima emissione

POLISTUDIO architettura & engineering

COMMITTENTE
PROVINCIA DI RAVENNA
Settore Lavori Pubblici
P.za Caduti per la Libertà, 2 (RA)

IMPIANTO
Ampl. Scuola "MORIGIA"
Via G.Marconi, 6
48124 RAVENNA

NOME QUADRO
QE.NAS.10
Quadro Elettrico Piano Primo
Schema Ausiliari

COMMESSA 21-0168 | FOGLIO 8 | SEGUE 9

CODICE
QE.NAS.10

PROVINCIA DI RAVENNA - TUTTI I DIRITTI RISERVATI

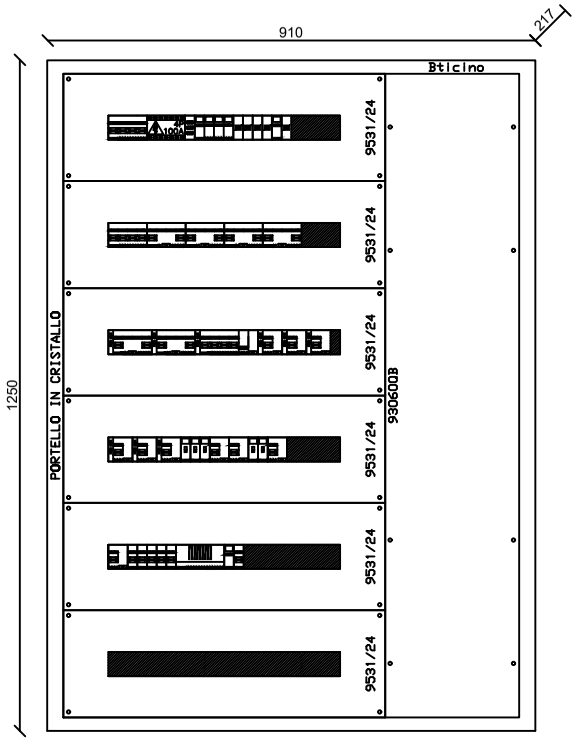

NOTA:

REV	DATA	DESCRIZIONE
0	28/07/2022	Prima emissione

POLISTUDIO architecture & engineering

COMMITTENTE
PROVINCIA DI RAVENNA
Settore Lavori Pubblici
P.za Caduti per la Libertà, 2 (RA)

IMPIANTO
Ampl. Scuola "MORIGIA"
Via G.Marconi, 6
48124 RAVENNA

NOME QUADRO
QE.NAS.10
Quadro Elettrico Piano Primo
Schema fronte quadro

COMMESSA 21-0168 | FOGLIO 9 | SEGUE 10

CODICE
QE.NAS.10

PROVINCIA DI RAVENNA - TUTTI I DIRITTI RISERVATI

PROVINCIA DI RAVENNA - TUTTI I DIRITTI RISERVATI

NOTA:

MORSETTO N.	MORSETTO TIPO		
L1	0	CBD.25	Da Quadro QG.NAS.00 - Partenza QG.NAS.00 C-23 — FG16OM16 1(5G16) → QG.NAS.00 C-23
L2	0	CBD.25	
L3	0	CBD.25	
N	0	CBD.25	
	T	CBD.25	
L1.QE.NAS.10.1	1	CBD.	SPIE PRESENZA RETE — --- --- → QE.NAS.10 C-1
L2.QE.NAS.10.1	1	CBD.	
L3.QE.NAS.10.1	1	CBD.	
N.QE.NAS.10.1	1	CBD.	
	T	CBD.	
L1.QE.NAS.10.2	2	CBD.	SCARICATORE DI SOVRATENSIONE — --- --- → QE.NAS.10 C-2
L2.QE.NAS.10.2	2	CBD.	
L3.QE.NAS.10.2	2	CBD.	
N.QE.NAS.10.2	2	CBD.	
	T	CBD.	
L1.QE.NAS.10.5	5	CBD.16	QUADRO ELETT. LABORATORIO P1° QE.LAB.10 — FG16OM16 1(5G10) → QE.NAS.10 C-5
L2.QE.NAS.10.5	5	CBD.16	
L3.QE.NAS.10.5	5	CBD.16	
N.QE.NAS.10.5	5	CBD.16	
	T	CBD.16	
L1.QE.NAS.10.6	6	CBD.6	FORZA MOTRICE AULE 11/12/13 — FG16OM16 1(5G4) → QE.NAS.10 C-6
L2.QE.NAS.10.6	6	CBD.6	
L3.QE.NAS.10.6	6	CBD.6	
N.QE.NAS.10.6	6	CBD.6	
	T	CBD.6	
L1.QE.NAS.10.7	7	CBD.6	FORZA MOTRICE AULE 14/15/16 — FG16OM16 1(5G4) → QE.NAS.10 C-7
L2.QE.NAS.10.7	7	CBD.6	
L3.QE.NAS.10.7	7	CBD.6	
N.QE.NAS.10.7	7	CBD.6	
	T	CBD.6	
L1.QE.NAS.10.8	8	CBD.6	FORZA MOTRICE AULE 17/18/19 — FG16OM16 1(5G4) → QE.NAS.10 C-8
L2.QE.NAS.10.8	8	CBD.6	
L3.QE.NAS.10.8	8	CBD.6	
N.QE.NAS.10.8	8	CBD.6	
	T	CBD.6	
L3.QE.NAS.10.9	9	CBD.6	FORZA MOTRICE AULE 20 — FG16OM16 1(3G4) → QE.NAS.10 C-9
N.QE.NAS.10.9	9	CBD.6	
	T	CBD.6	
L1.QE.NAS.10.10	10	CBD.4	LUCE AULE 11/12/13 — FG16OM16 1(5G2,5) → QE.NAS.10 C-10
L2.QE.NAS.10.10	10	CBD.4	
L3.QE.NAS.10.10	10	CBD.4	
N.QE.NAS.10.10	10	CBD.4	
	T	CBD.4	
L1.QE.NAS.10.11	11	CBD.4	LUCE AULE 14/15/16 — FG16OM16 1(5G2,5) → QE.NAS.10 C-11
L2.QE.NAS.10.11	11	CBD.4	
L3.QE.NAS.10.11	11	CBD.4	
N.QE.NAS.10.11	11	CBD.4	
	T	CBD.4	
L1.QE.NAS.10.12	12	CBD.4	LUCE AULE 17/18/19 — FG16OM16 1(5G2,5) → QE.NAS.10 C-12
L2.QE.NAS.10.12	12	CBD.4	
L3.QE.NAS.10.12	12	CBD.4	
N.QE.NAS.10.12	12	CBD.4	
	T	CBD.4	
L1.QE.NAS.10.13	13	CBD.4	LUCE AULE 20 — FG16OM16 1(3G2,5) → QE.NAS.10 C-13
N.QE.NAS.10.13	13	CBD.4	
	T	CBD.4	
L3.QE.NAS.10.14	14	CBD.4	LUCE CORRIDOIO LINEA 01 — FG16OM16 1(3G2,5) → QE.NAS.10 C-14
N.QE.NAS.10.14	14	CBD.4	
	T	CBD.4	
L3.QE.NAS.10.15	15	CBD.4	LUCE CORRIDOIO LINEA 02 — FG16OM16 1(3G2,5) → QE.NAS.10 C-15
N.QE.NAS.10.15	15	CBD.4	
	T	CBD.4	
L3.QE.NAS.10.16	16	CBD.4	LUCE SCALA — FG16OM16 1(3G2,5) → QE.NAS.10 C-16
N.QE.NAS.10.16	16	CBD.4	
	T	CBD.4	
L3.QE.NAS.10.18	18	CBD.4	Accensione luci facciata — FG16OM16 1(3G2,5) → QE.NAS.10 C-18
N.QE.NAS.10.18	18	CBD.4	
	T	CBD.4	
L3.QE.NAS.10.19	19	CBD.4	LUCE FACCIATA — FG16OM16 1(3G2,5) → QE.NAS.10 C-19
N.QE.NAS.10.19	19	CBD.4	
	T	CBD.4	
L3.QE.NAS.10.20	20	CBD.	SCORTA — --- --- → QE.NAS.10 C-20
N.QE.NAS.10.20	20	CBD.	
	T	CBD.	

REV	DATA	DESCRIZIONE
0	28/07/2022	Prima emissione

POLISTUDIO architecture & engineering

COMMITTENTE
PROVINCIA DI RAVENNA
Settore Lavori Pubblici
P.za Caduti per la Libertà, 2 (RA)

IMPIANTO
Ampl. Scuola "MORIGIA"
Via G.Marconi, 6
48124 RAVENNA

NOME QUADRO
QE.NAS.10
Quadro Elettrico Piano Primo
Schema morsettiera

COMMESSA 21-0168
CODICE QE.NAS.10
FOGLIO 10 SEGUE 11

PROVINCIA DI RAVENNA - TUTTI I DIRITTI RISERVATI

NOTA:

MORSETTO N.	MORSETTO TIPO			
L1.QE.NAS.10.22	22	CBD.4	LUCE WC 01	QE.NAS.10 C-22
N.QE.NAS.10.22	22	CBD.4	FG16OM16 1(3G2,5)	
	T	CBD.4		
L1.QE.NAS.10.23	23	CBD.4	LUCE WCH	QE.NAS.10 C-23
N.QE.NAS.10.23	23	CBD.4	FG16OM16 1(3G2,5)	
	T	CBD.4		
L1.QE.NAS.10.24	24	CBD.4	LUCE WC 02	QE.NAS.10 C-24
N.QE.NAS.10.24	24	CBD.4	FG16OM16 1(3G2,5)	
	T	CBD.4		
L1.QE.NAS.10.25	25	CBD.6	FORZA MOTRICE CORRIDOIO	QE.NAS.10 C-25
N.QE.NAS.10.25	25	CBD.6	FG16OM16 1(3G4)	
	T	CBD.6		
L1.QE.NAS.10.27	27	CBD.4	Apertura Infisso	QE.NAS.10 C-27
N.QE.NAS.10.27	27	CBD.4	FG16OM16 1(3G2,5)	
	T	CBD.4		
L1.QE.NAS.10.28	28	CBD.4	Chiusura Infisso	QE.NAS.10 C-28
N.QE.NAS.10.28	28	CBD.4	FG16OM16 1(3G2,5)	
	T	CBD.4		
L1.QE.NAS.10.29	29	CBD.	SCORTA	QE.NAS.10 C-29
N.QE.NAS.10.29	29	CBD.	--- ---	
	T	CBD.		
L2.QE.NAS.10.31	31	CBD.4	ALIMENTATORI DALI	QE.NAS.10 C-31
N.QE.NAS.10.31	31	CBD.4	FG16OM16 1(3G2,5)	
	T	CBD.4		
L2.QE.NAS.10.32	32	CBD.4	ALIMENTATORI KNX	QE.NAS.10 C-32
N.QE.NAS.10.32	32	CBD.4	FG16OM16 1(3G2,5)	
	T	CBD.4		
L2.QE.NAS.10.33	33	CBD.4	ALIMENTATORI REGOLAZIONE	QE.NAS.10 C-33
N.QE.NAS.10.33	33	CBD.4	FG16OM16 1(3G2,5)	
	T	CBD.4		
L2.QE.NAS.10.34	34	CBD.4	AUSILIARI 230	QE.NAS.10 C-34
N.QE.NAS.10.34	34	CBD.4	FG16OM16 1(3G2,5)	
	T	CBD.4		
L2.QE.NAS.10.36	36	CBD.4	AUSILIARI 24V AC	QE.NAS.10 C-36
N.QE.NAS.10.36	36	CBD.4	FG16OM16 1(3G1,5)	
	T	CBD.4		
L2.QE.NAS.10.37	37	CBD.	SCORTA	QE.NAS.10 C-37
N.QE.NAS.10.37	37	CBD.	--- ---	
	T	CBD.		

REV	DATA	DESCRIZIONE
0	28/07/2022	Prima emissione

POLISTUDIO architettura & ingegneria

COMMITTENTE
PROVINCIA DI RAVENNA
Settore Lavori Pubblici
P.za Caduti per la Libertà, 2 (RA)

IMPIANTO
Ampl. Scuola "MORIGIA"
Via G.Marconi, 6
48124 RAVENNA

NOME QUADRO
QE.NAS.10
Quadro Elettrico Piano Primo
Schema morsettiera

COMMESSA
21-0168

CODICE
QE.NAS.10

FOGLIO / SEGUE
11 -

Dal quadro (prefisso):	QG.NAS.00
Dalla partenza (sigla):	QG.NAS.00 C-24
Sez. completa normale:	1(5G10)
Lunghezza [m]:	70
Tensione [V]:	400
Frequenza [Hz]:	50
Polarità:	Quadripolare
Tipo morsetto:	CBD.16
Numerazione morsetto:	0.0.0.0.T

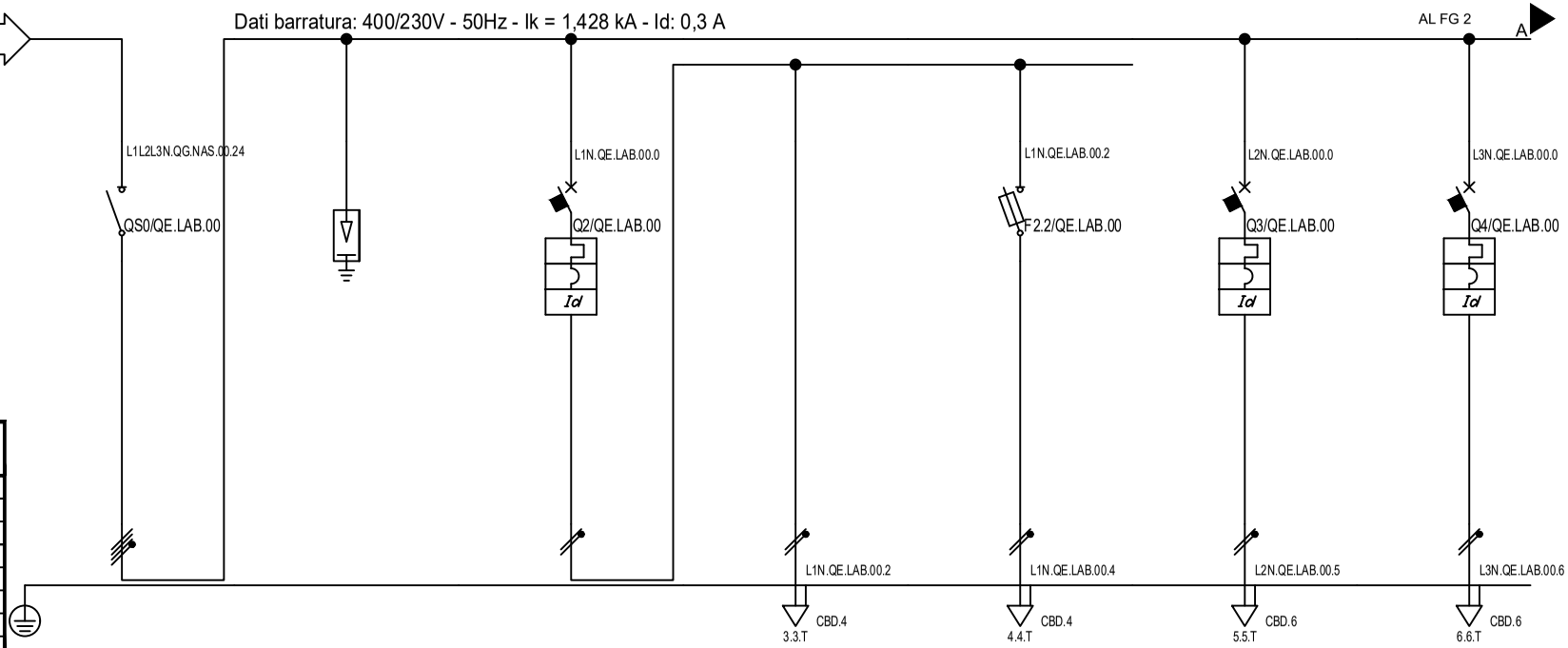

#A = APPARECCHIATURA ESISTENTE
#C = CONDUTTURA ESISTENTE

Prefisso quadro:	QE.LAB.00
Polarità:	Quadripolare
Ik massima di quadro [kA]:	1,431
Tensione [V]:	400
Frequenza [Hz]:	50
CEI 61439 Tenuta al cortocircuito [kA]:	4,5
Grado di protezione IP quadro:	43
Codice quadro:	QE.LAB.00

Sigla utenza		QE.LAB.00 C-0	QE.LAB.00 C-1	QE.LAB.00 C-2	QE.LAB.00 C-3	QE.LAB.00 C-4	QE.LAB.00 C-5	QE.LAB.00 C-6
Descrizione		Gen. QE.LABP0	SCARICATORE DI SOVRATENSIONE	LUCE LOCALE	LUCE ORDINARIA	PRESENZA RETE LUCE DI SICUREZZA	ARMADIO DATI	PRESE CATTEDRA
POTENZA CONTEMPORANEA	[kW]	10	0	0,65	0,6	0,05	1	0,5
POTENZA INSTALLATA	[kW]	14	0	0,65	0,6	0,05	1	0,5
CORRENTE Ib / CosFi		17 / 0,95	0 / ---	2,963 / 0,95	2,735 / 0,95	0,228 / 0,95	4,558 / 0,95	2,279 / 0,95
NOTA								
PROTEZIONE	MARCA O EQUIVALENTE							
	MODELLO							
	TAGLIA	40	0	10	---	20	16	16
	TIPO	MODULARE	MODULARE	MODULARE	---	MODULARE	MODULARE	MODULARE
	In max/min/Reg. [A]	40	0	---/---/10	---/---/---	---/---/4	---/---/16	---/---/16
	Im max/min/Reg. [A]	---/---/---	---/---/---	---/---/100	---/---/---	---/---/9	---/---/160	---/---/160
	P.d.I. / Curva [kA]	0 / ---	5 / ---	6 / C	--- / ---	50 / gL	6 / C	6 / C
	Id max/min/Reg./Classe [A]	---	---	0,03 - Cl. AC	---	---	0,03 - Cl. A	0,03 - Cl. A
ACCESSORI PROTEZIONE		---	---	---	---	---	---	---
ACCESSORI PROTEZIONE		---	---	---	---	---	---	---
CONTATTORE TIPO / FUSIBILE		--- / ---	--- / ---	--- / ---	--- / ---	--- / 1P x 4 + N - gL	--- / ---	--- / ---
LINEA	ΔU% TOTALE / TRATTO [%]	2,79 / 0	2,79 / 0	2,81 / 0	3 / 0,19	2,86 / 0,03	3,01 / 0,19	2,9 / 0,1
	SIGLA	---	---	---	FG16OM16	FG16OM16	FG16OM16	FG16OM16
	SEZIONE [mmq]	---	---	---	1(3G2,5)	1(3G1,5)	1(3G4)	1(3G4)
	LUNGHEZZA [m]	---	---	---	10	10	10	10
	K CORRETTIVO	---	---	---	0,800	0,800	0,800	0,800
	POSA secondo CEI 64-8	---	---	---	31_	31_	31_	31_
	Portata (Iz) [A]	---	---	---	24	18	32	32

NOTA:

REV	DATA	DESCRIZIONE
0	28/07/2022	Prima emissione

POLISTUDIO architecture & engineering

COMMITTENTE
PROVINCIA DI RAVENNA
Settore Lavori Pubblici
P.za Caduti per la Libertà, 2 (RA)

IMPIANTO
Ampl. Scuola "MORIGIA"
Via G.Marconi, 6
48124 RAVENNA

NOME QUADRO
QE.LAB.00
Quadro Laboratorio Piano Terra
Schema Unifilare

COMMESSA 21-0168 | FOGLIO 1 | SEGUE 2

CODICE
QE.LAB.00

PROVINCIA DI RAVENNA - TUTTI I DIRITTI RISERVATI

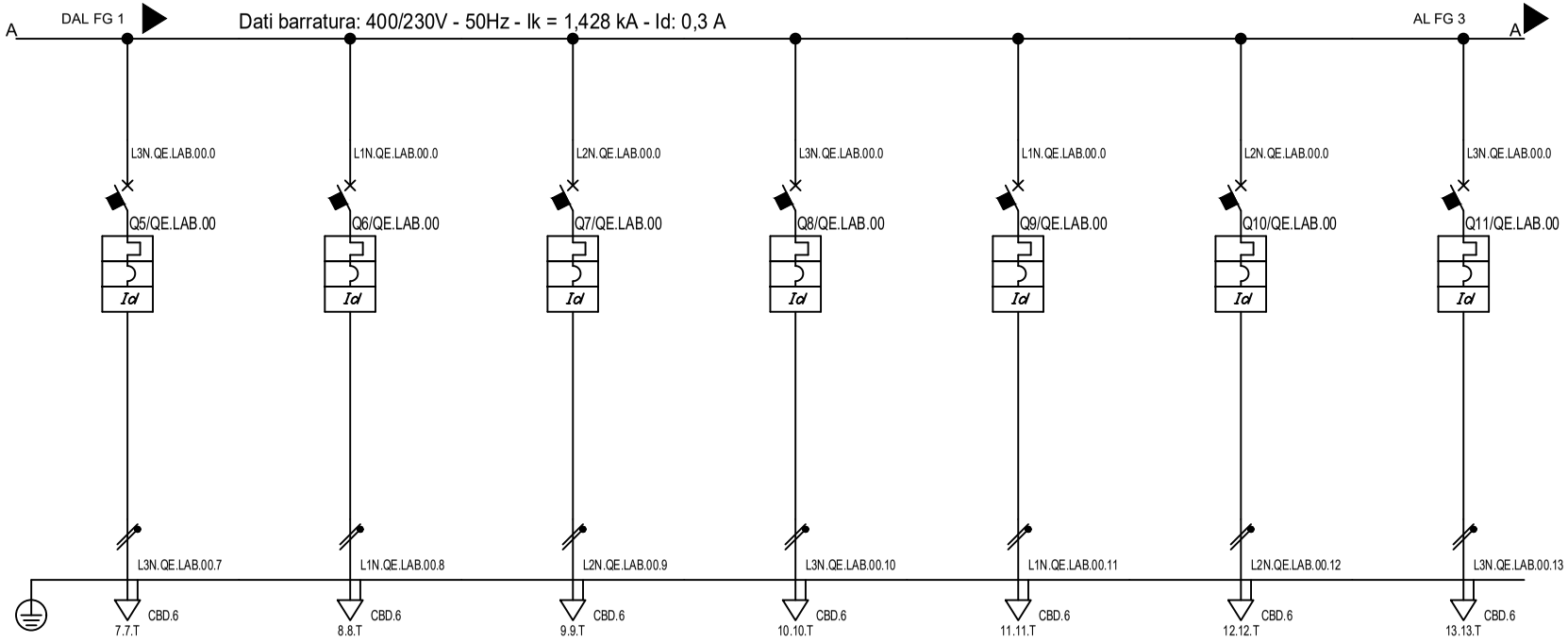

Sigla utenza		QE.LAB.00 C-7	QE.LAB.00 C-8	QE.LAB.00 C-9	QE.LAB.00 C-10	QE.LAB.00 C-11	QE.LAB.00 C-12	QE.LAB.00 C-13
Descrizione		PRESE BANCO 1	PRESE BANCO 2	PRESE BANCO 3	PRESE BANCO 4	PRESE BANCO 5	PRESE BANCO 6	PRESE BANCO 7
POTENZA CONTEMPORANEA [kW]		0,75	0,75	0,75	0,75	0,75	0,75	0,75
POTENZA INSTALLATA [kW]		0,75	0,75	0,75	0,75	0,75	0,75	0,75
CORRENTE Ib / CosFi		3,419 / 0,95	3,419 / 0,95	3,419 / 0,95	3,419 / 0,95	3,419 / 0,95	3,419 / 0,95	3,419 / 0,95
NOTA								
PROTEZIONE	MARCA O EQUIVALENTE							
	MODELLO							
	TAGLIA	16	16	16	16	16	16	16
	TIPO	MODULARE	MODULARE	MODULARE	MODULARE	MODULARE	MODULARE	MODULARE
	In max/min/Reg. [A]	---/---/16	---/---/16	---/---/16	---/---/16	---/---/16	---/---/16	---/---/16
	Im max/min/Reg. [A]	---/---/160	---/---/160	---/---/160	---/---/160	---/---/160	---/---/160	---/---/160
	P.d.I. / Curva [kA]	6 / C	6 / C	6 / C	6 / C	6 / C	6 / C	6 / C
	Id max/min/Reg./Classe [A]	0,03 - Cl. A	0,03 - Cl. A	0,03 - Cl. A	0,03 - Cl. A	0,03 - Cl. A	0,03 - Cl. A	0,03 - Cl. A
ACCESSORI PROTEZIONE		---	---	---	---	---	---	---
ACCESSORI PROTEZIONE		---	---	---	---	---	---	---
CONTATTORE TIPO / FUSIBILE		--- / ---	--- / ---	--- / ---	--- / ---	--- / ---	--- / ---	--- / ---
LINEA	ΔU% TOTALE / TRATTO [%]	2,95 / 0,15	2,95 / 0,15	2,95 / 0,15	2,95 / 0,15	2,95 / 0,15	2,95 / 0,15	2,95 / 0,15
	SIGLA	FG16OM16	FG16OM16	FG16OM16	FG16OM16	FG16OM16	FG16OM16	FG16OM16
	SEZIONE [mmq]	1(3G4)	1(3G4)	1(3G4)	1(3G4)	1(3G4)	1(3G4)	1(3G4)
	LUNGHEZZA [m]	10	10	10	10	10	10	10
	K CORRETTIVO	0,800	0,800	0,800	0,800	0,800	0,800	0,800
	POSA secondo CEI 64-8	31_	31_	31_	31_	31_	31_	31_
	Portata (Iz) [A]	32	32	32	32	32	32	32

NOTA:

REV	DATA	DESCRIZIONE
0	28/07/2022	Prima emissione

POLISTUDIO architecture & engineering

COMMITTENTE
PROVINCIA DI RAVENNA
Settore Lavori Pubblici
P.za Caduti per la Libertà, 2 (RA)

IMPIANTO
Ampl. Scuola "MORIGIA"
Via G.Marconi, 6
48124 RAVENNA

NOME QUADRO
QE.LAB.00
Quadro Laboratorio Piano Terra
Schema Unifilare

COMMESSA 21-0168 | FOGLIO 2 | SEGUE 3

CODICE
QE.LAB.00

PROVINCIA DI RAVENNA - TUTTI I DIRITTI RISERVATI

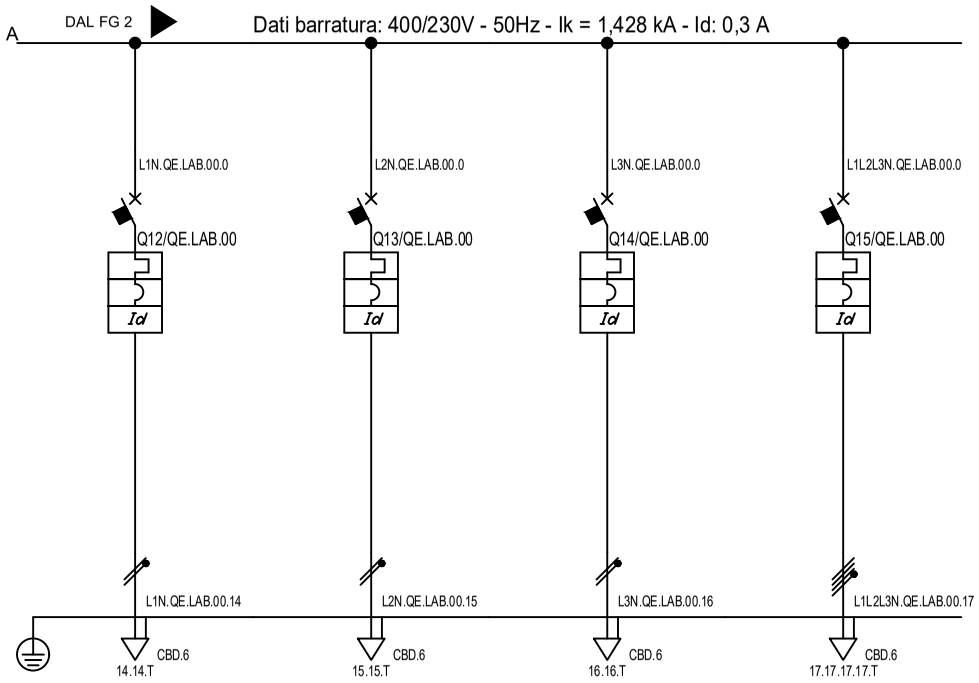

Sigla utenza		QE.LAB.00 C-14	QE.LAB.00 C-15	QE.LAB.00 C-16	QE.LAB.00 C-17			
Descrizione		PRESE BANCO 8	PRESE BANCO 9	PRESE BANCO 10	PRESE IEC			
POTENZA CONTEMPORANEA [kW]		0,75	0,75	0,75	4			
POTENZA INSTALLATA [kW]		0,75	0,75	0,75	4			
CORRENTE Ib / CosFi		3,419 / 0,95	3,419 / 0,95	3,419 / 0,95	6,077 / 0,95			
NOTA								
PROTEZIONE	MARCA O EQUIVALENTE							
	MODELLO							
	TAGLIA	16	16	16	16			
	TIPO	MODULARE	MODULARE	MODULARE	MODULARE			
	In max/min/Reg. [A]	---/---/16	---/---/16	---/---/16	---/---/16			
	Im max/min/Reg. [A]	---/---/160	---/---/160	---/---/160	---/---/160			
	P.d.I. / Curva [kA]	6 / C	6 / C	6 / C	6 / C			
	Id max/min/Reg./Classe [A]	0,03 - Cl. A	0,03 - Cl. A	0,03 - Cl. A	0,03 - Cl. A			
ACCESSORI PROTEZIONE		---	---	---	---			
ACCESSORI PROTEZIONE		---	---	---	---			
CONTATTORE TIPO / FUSIBILE		--- / ---	--- / ---	--- / ---	--- / ---			
LINEA	ΔU% TOTALE / TRATTO [%]	2,95 / 0,15	2,95 / 0,15	2,95 / 0,15	3 / 0,2			
	SIGLA	FG16OM16	FG16OM16	FG16OM16	FG16OM16			
	SEZIONE [mmq]	1(3G4)	1(3G4)	1(3G4)	1(5G4)			
	LUNGHEZZA [m]	10	10	10	15			
	K CORRETTIVO	0,800	0,800	0,800	0,800			
	POSA secondo CEI 64-8	31_	31_	31_	_5A			
	Portata (Iz) [A]	32	32	32	28			

NOTA:

REV	DATA	DESCRIZIONE
0	28/07/2022	Prima emissione

POLISTUDIO architecture & engineering

COMMITTENTE
PROVINCIA DI RAVENNA
Settore Lavori Pubblici
P.za Caduti per la Libertà, 2 (RA)

IMPIANTO
Ampl. Scuola "MORIGIA"
Via G.Marconi, 6
48124 RAVENNA

NOME QUADRO
QE.LAB.00
Quadro Laboratorio Piano Terra
Schema Unifilare

COMMESSA 21-0168 | FOGLIO 3 | SEGUE 4

CODICE
QE.LAB.00

PROVINCIA DI RAVENNA - TUTTI I DIRITTI RISERVATI

TIPICO COLLEGAMENTO SCARICATORI

L25/100

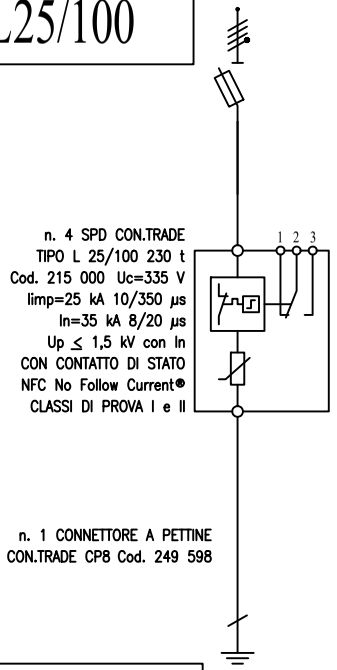

V-L25100STN1

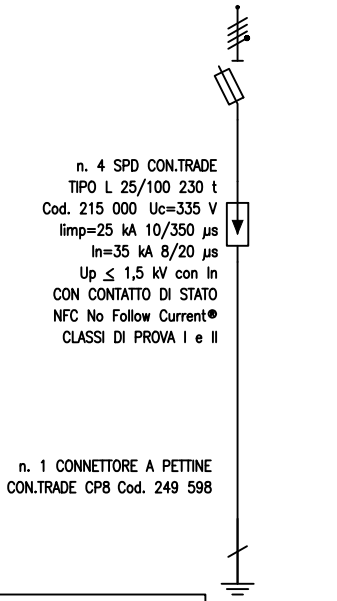

V-L25100STN2

L10/40

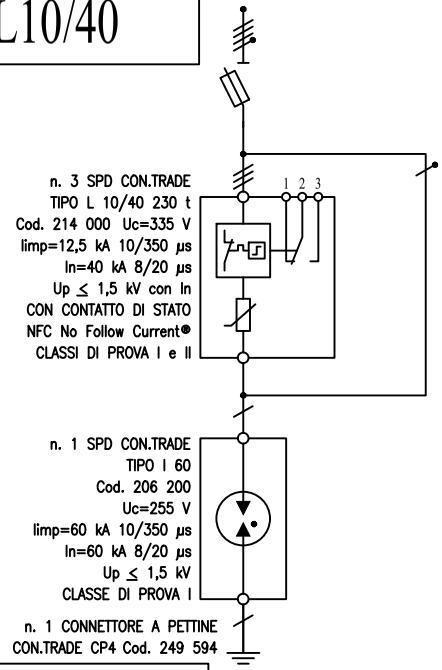

V-L1040STT1

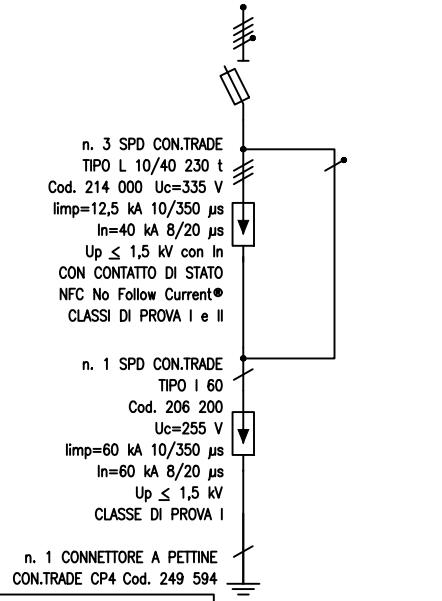

V-L1040STT2

L2/20

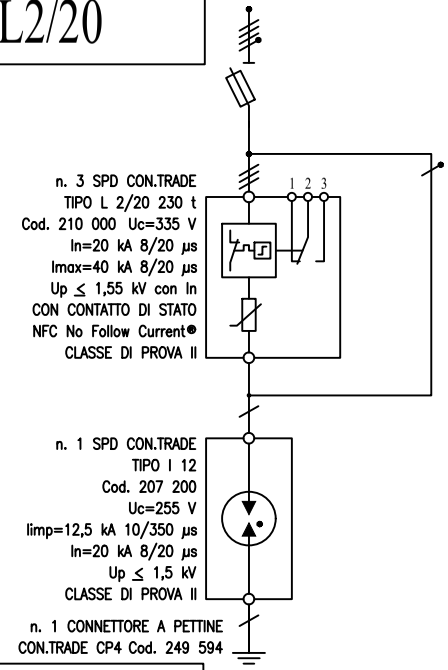

V-L220STT1

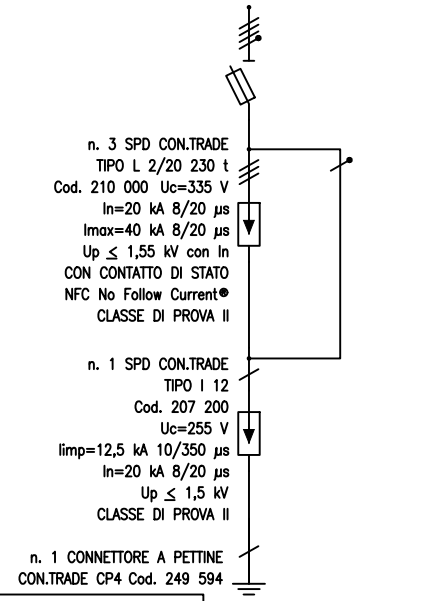

V-L220STT2

NOTA:

REV	DATA	DESCRIZIONE
0	28/07/2022	Prima emissione

POLISTUDIO architecture & engineering

COMMITTENTE
PROVINCIA DI RAVENNA
Settore Lavori Pubblici
P.za Caduti per la Libertà, 2 (RA)

IMPIANTO
Ampl. Scuola "MORIGIA"
Via G.Marconi, 6
48124 RAVENNA

NOME QUADRO
QE.LAB.00
Quadro Laboratorio Piano Terra
Schema Ausiliari

COMMESSA 21-0168 | FOGLIO 4 | SEGUE 5

CODICE
QE.LAB.00

PROVINCIA DI RAVENNA - TUTTI I DIRITTI RISERVATI

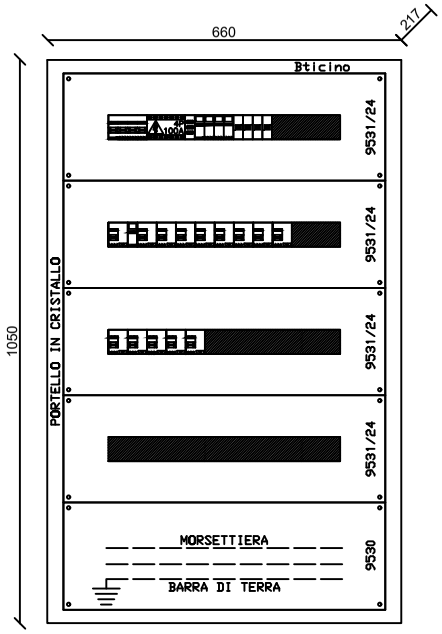

NOTA:

REV	DATA	DESCRIZIONE
0	28/07/2022	Prima emissione

POLISTUDIO architecture & engineering

COMMITTENTE
PROVINCIA DI RAVENNA
Settore Lavori Pubblici
P.za Caduti per la Libertà, 2 (RA)

IMPIANTO
Ampl. Scuola "MORIGIA"
Via G.Marconi, 6
48124 RAVENNA

NOME QUADRO
QE.LAB.00
Quadro Laboratorio Piano Terra
Schema fronte quadro

COMMESSA 21-0168
FOGLIO 5 SEGUE 6
CODICE
QE.LAB.00

PROVINCIA DI RAVENNA - TUTTI I DIRITTI RISERVATI

PROVINCIA DI RAVENNA - TUTTI I DIRITTI RISERVATI

NOTA:

MORSETTO N.	MORSETTO TIPO			
L1	0	CBD.16	Da Quadro QG.NAS.00 - Partenza QG.NAS.00 C-24 FG16OM16 1(5G10)	QG.NAS.00 C-24
L2	0	CBD.16		
L3	0	CBD.16		
N	0	CBD.16		
	T	CBD.16		
L1.QE.LAB.00.2	3	CBD.4	LUCE ORDINARIA FG16OM16 1(3G2,5)	QE.LAB.00 C-3
N.QE.LAB.00.2	3	CBD.4		
	T	CBD.4		
L1.QE.LAB.00.4	4	CBD.4	PRESENZA RETE LUCE DI SICUREZZA FG16OM16 1(3G1,5)	QE.LAB.00 C-4
N.QE.LAB.00.4	4	CBD.4		
	T	CBD.4		
L2.QE.LAB.00.5	5	CBD.6	ARMADIO DATI FG16OM16 1(3G4)	QE.LAB.00 C-5
N.QE.LAB.00.5	5	CBD.6		
	T	CBD.6		
L3.QE.LAB.00.6	6	CBD.6	PRESE CATTEDRA FG16OM16 1(3G4)	QE.LAB.00 C-6
N.QE.LAB.00.6	6	CBD.6		
	T	CBD.6		
L3.QE.LAB.00.7	7	CBD.6	PRESE BANCO 1 FG16OM16 1(3G4)	QE.LAB.00 C-7
N.QE.LAB.00.7	7	CBD.6		
	T	CBD.6		
L1.QE.LAB.00.8	8	CBD.6	PRESE BANCO 2 FG16OM16 1(3G4)	QE.LAB.00 C-8
N.QE.LAB.00.8	8	CBD.6		
	T	CBD.6		
L2.QE.LAB.00.9	9	CBD.6	PRESE BANCO 3 FG16OM16 1(3G4)	QE.LAB.00 C-9
N.QE.LAB.00.9	9	CBD.6		
	T	CBD.6		
L3.QE.LAB.00.10	10	CBD.6	PRESE BANCO 4 FG16OM16 1(3G4)	QE.LAB.00 C-10
N.QE.LAB.00.10	10	CBD.6		
	T	CBD.6		
L1.QE.LAB.00.11	11	CBD.6	PRESE BANCO 5 FG16OM16 1(3G4)	QE.LAB.00 C-11
N.QE.LAB.00.11	11	CBD.6		
	T	CBD.6		
L2.QE.LAB.00.12	12	CBD.6	PRESE BANCO 6 FG16OM16 1(3G4)	QE.LAB.00 C-12
N.QE.LAB.00.12	12	CBD.6		
	T	CBD.6		
L3.QE.LAB.00.13	13	CBD.6	PRESE BANCO 7 FG16OM16 1(3G4)	QE.LAB.00 C-13
N.QE.LAB.00.13	13	CBD.6		
	T	CBD.6		
L1.QE.LAB.00.14	14	CBD.6	PRESE BANCO 8 FG16OM16 1(3G4)	QE.LAB.00 C-14
N.QE.LAB.00.14	14	CBD.6		
	T	CBD.6		
L2.QE.LAB.00.15	15	CBD.6	PRESE BANCO 9 FG16OM16 1(3G4)	QE.LAB.00 C-15
N.QE.LAB.00.15	15	CBD.6		
	T	CBD.6		
L3.QE.LAB.00.16	16	CBD.6	PRESE BANCO 10 FG16OM16 1(3G4)	QE.LAB.00 C-16
N.QE.LAB.00.16	16	CBD.6		
	T	CBD.6		
L1.QE.LAB.00.17	17	CBD.6	PRESE IEC FG16OM16 1(5G4)	QE.LAB.00 C-17
L2.QE.LAB.00.17	17	CBD.6		
L3.QE.LAB.00.17	17	CBD.6		
N.QE.LAB.00.17	17	CBD.6		
	T	CBD.6		

REV	DATA	DESCRIZIONE
0	28/07/2022	Prima emissione

POLISTUDIO

COMMITTENTE
PROVINCIA DI RAVENNA
Settore Lavori Pubblici
P.za Caduti per la Libertà, 2 (RA)

IMPIANTO
Ampl. Scuola "MORIGIA"
Via G.Marconi, 6
48124 RAVENNA

NOME QUADRO
QE.LAB.00
Quadro Laboratorio Piano Terra
Schema morsettiera

COMMESSA
21-0168

CODICE
QE.LAB.00

FOGLIO / SEGUE
6 / -

Dal quadro (prefisso):	QE.NAS.10
Dalla partenza (sigla):	QE.NAS.10 C-5
Sez. completa normale:	1(5G10)
Lunghezza [m]:	45
Tensione [V]:	400
Frequenza [Hz]:	50
Polarità:	Quadripolare
Tipo morsetto:	CBD.16
Numerazione morsetto:	0.0.0.0.T

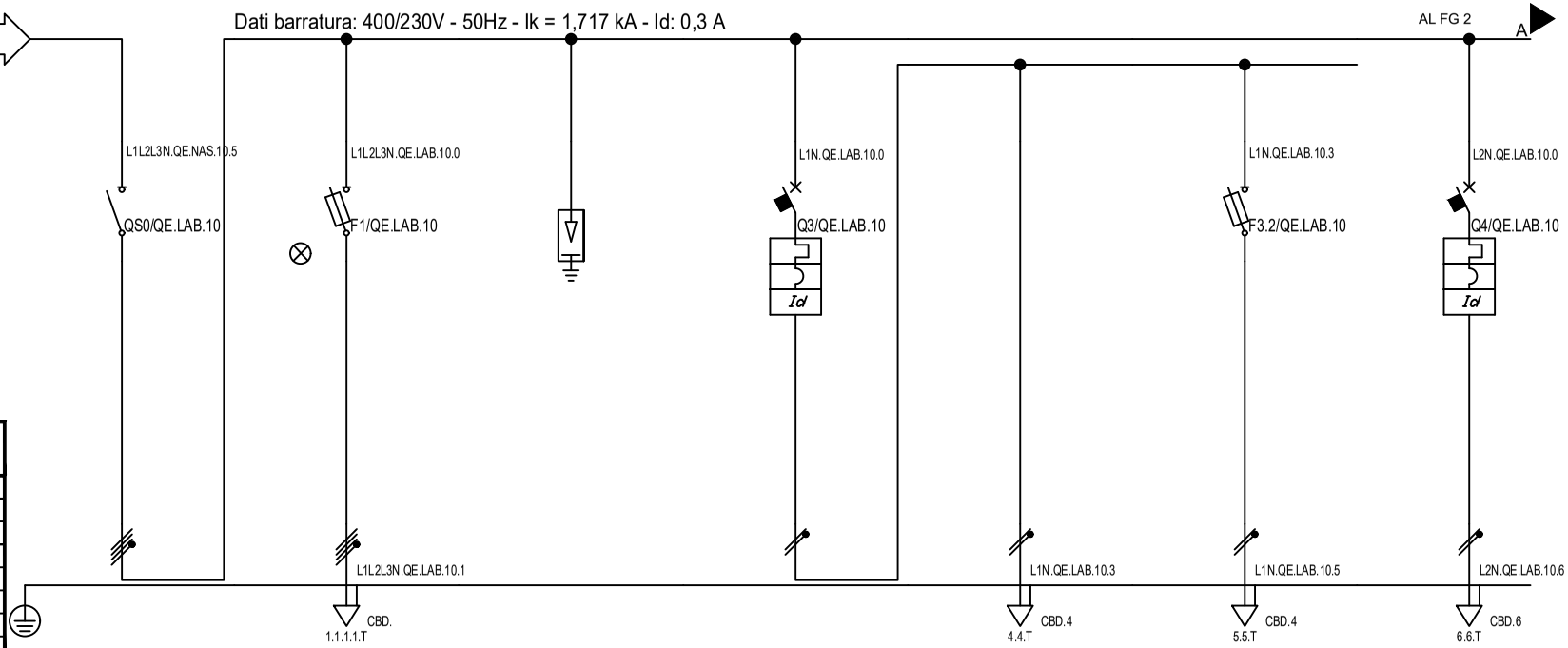

#A = APPARECCHIATURA ESISTENTE
#C = CONDUTTURA ESISTENTE

Prefisso quadro:	QE.LAB.10
Polarità:	Quadripolare
Ik massima di quadro [kA]:	1,721
Tensione [V]:	400
Frequenza [Hz]:	50
CEI 61439 Tenuta al cortocircuito [kA]:	4,5
Grado di protezione IP quadro:	43
Codice quadro:	QE.LAB.10

Sigla utenza		QE.LAB.10 C-0	QE.LAB.10 C-1	QE.LAB.10 C-2	QE.LAB.10 C-3	QE.LAB.10 C-4	QE.LAB.10 C-5	QE.LAB.10 C-6
Descrizione		GENERALE DI QUADRO	SPIE PRESENZA RETE	SCARICATORE DI SOVRATENSIONE	LUCE LOCALE	LUCE ORDINARIA	PRESENZA RETE LUCE DI SICUREZZA	ARMADIO DATI
POTENZA CONTEMPORANEA [kW]		10	0	0	0,65	0,6	0,05	1
POTENZA INSTALLATA [kW]		14	0	0	0,65	0,6	0,05	1
CORRENTE Ib / CosFi		17 / 0,95	0 / ---	0 / ---	2,963 / 0,95	2,735 / 0,95	0,228 / 0,95	4,558 / 0,95
NOTA								
PROTEZIONE	MARCA O EQUIVALENTE							
	MODELLO							
	TAGLIA	40	25	0	10	---	20	16
	TIPO	MODULARE	MODULARE	MODULARE	MODULARE	---	MODULARE	MODULARE
	In max/min/Reg. [A]	40	---/---/10	0	---/---/10	---/---/---	---/---/4	---/---/16
	Im max/min/Reg. [A]	---/---/---	---/---/28	---/---/---	---/---/100	---/---/---	---/---/9	---/---/160
	P.d.I. / Curva [kA]	0 / ---	100 / gL	5 / ---	6 / C	--- / ---	50 / gL	6 / C
	Id max/min/Reg./Classe [A]	---	---	---	0,03 - Cl. AC	---	---	0,03 - Cl. A
ACCESSORI PROTEZIONE		---	Lamp. V presen. tens. trif. 3led	---	---	---	---	---
ACCESSORI PROTEZIONE		---	---	---	---	---	---	---
CONTATTORE TIPO / FUSIBILE		--- / ---	--- / 3P x 10 + N - gL	--- / ---	--- / ---	--- / ---	--- / 1P x 4 + N - gL	--- / ---
LINEA	ΔU% TOTALE / TRATTO [%]	2,72 / 0	2,72 / 0	2,72 / 0	2,75 / 0	2,94 / 0,19	2,8 / 0,03	2,94 / 0,19
	SIGLA	---	---	---	---	FG16OM16	FG16OM16	FG16OM16
	SEZIONE [mmq]	---	---	---	---	1(3G2,5)	1(3G1,5)	1(3G4)
	LUNGHEZZA [m]	---	---	---	---	10	10	10
	K CORRETTIVO	---	---	---	---	0,800	0,800	0,800
	POSA secondo CEI 64-8	---	---	---	---	31_	31_	31_
	Portata (Iz) [A]	---	---	---	---	24	18	32

NOTA:

REV	DATA	DESCRIZIONE
0	28/07/2022	Prima emissione

POLISTUDIO architecture & engineering

COMMITTENTE
PROVINCIA DI RAVENNA
Settore Lavori Pubblici
P.za Caduti per la Libertà, 2 (RA)

IMPIANTO
Ampl. Scuola "MORIGIA"
Via G.Marconi, 6
48124 RAVENNA

NOME QUADRO
QE.LAB.10
Quadro Laboratorio Piano Primo
Schema Unifilare

COMMESSA 21-0168 | FOGLIO 1 | SEGUE 2

CODICE
QE.LAB.10

PROVINCIA DI RAVENNA - TUTTI I DIRITTI RISERVATI

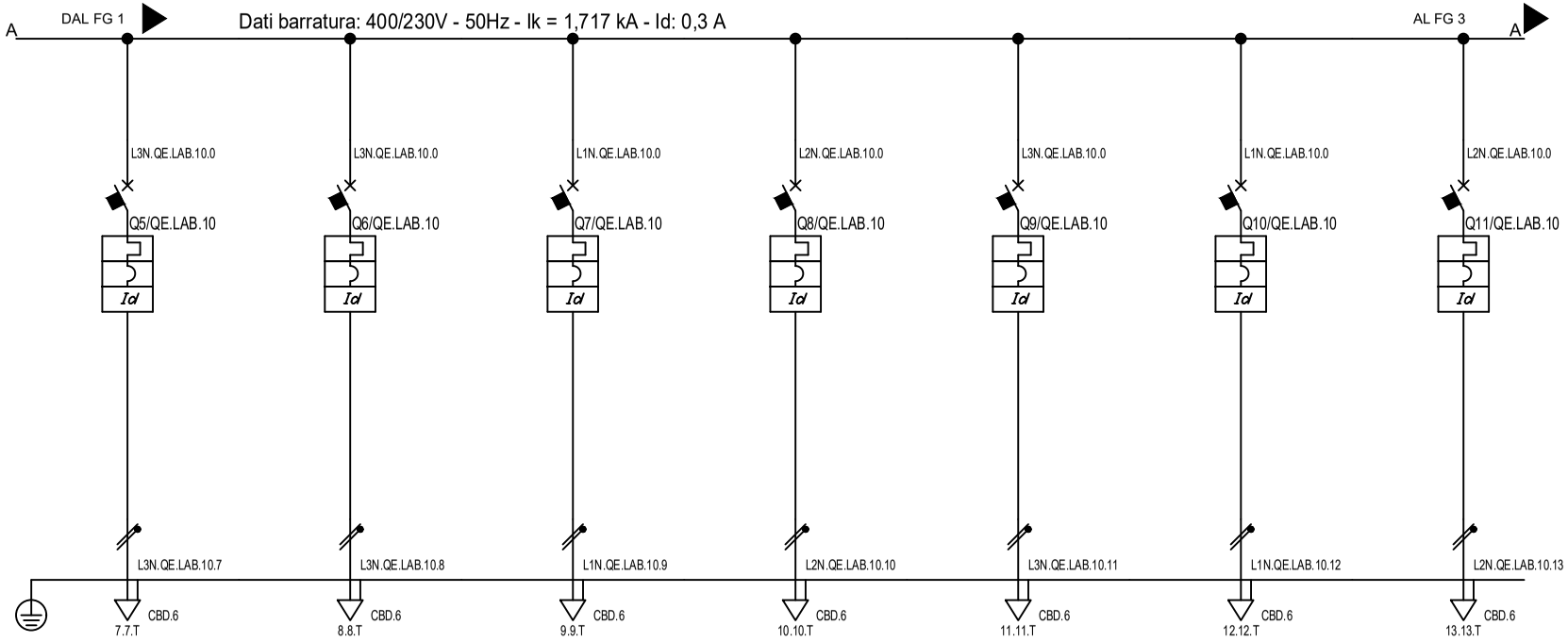

Sigla utenza		QE.LAB.10 C-7	QE.LAB.10 C-8	QE.LAB.10 C-9	QE.LAB.10 C-10	QE.LAB.10 C-11	QE.LAB.10 C-12	QE.LAB.10 C-13
Descrizione		PRESE CATTEDRA	PRESE BANCO 1	PRESE BANCO 2	PRESE BANCO 3	PRESE BANCO 4	PRESE BANCO 5	PRESE BANCO 6
POTENZA CONTEMPORANEA [kW]		0,5	0,75	0,75	0,75	0,75	0,75	0,75
POTENZA INSTALLATA [kW]		0,5	0,75	0,75	0,75	0,75	0,75	0,75
CORRENTE Ib / CosFi		2,279 / 0,95	3,419 / 0,95	3,419 / 0,95	3,419 / 0,95	3,419 / 0,95	3,419 / 0,95	3,419 / 0,95
NOTA								
PROTEZIONE	MARCA O EQUIVALENTE							
	MODELLO							
	TAGLIA	16	16	16	16	16	16	16
	TIPO	MODULARE	MODULARE	MODULARE	MODULARE	MODULARE	MODULARE	MODULARE
	In max/min/Reg. [A]	---/---/16	---/---/16	---/---/16	---/---/16	---/---/16	---/---/16	---/---/16
	Im max/min/Reg. [A]	---/---/160	---/---/160	---/---/160	---/---/160	---/---/160	---/---/160	---/---/160
	P.d.I. / Curva [kA]	6 / C	6 / C	6 / C	6 / C	6 / C	6 / C	6 / C
	Id max/min/Reg./Classe [A]	0,03 - Cl. A	0,03 - Cl. A	0,03 - Cl. A	0,03 - Cl. A	0,03 - Cl. A	0,03 - Cl. A	0,03 - Cl. A
ACCESSORI PROTEZIONE		---	---	---	---	---	---	---
ACCESSORI PROTEZIONE		---	---	---	---	---	---	---
CONTATTORE TIPO / FUSIBILE		--- / ---	--- / ---	--- / ---	--- / ---	--- / ---	--- / ---	--- / ---
LINEA	ΔU% TOTALE / TRATTO [%]	2,83 / 0,1	2,89 / 0,15	2,89 / 0,15	2,89 / 0,15	2,89 / 0,15	2,89 / 0,15	2,89 / 0,15
	SIGLA	FG16OM16	FG16OM16	FG16OM16	FG16OM16	FG16OM16	FG16OM16	FG16OM16
	SEZIONE [mmq]	1(3G4)	1(3G4)	1(3G4)	1(3G4)	1(3G4)	1(3G4)	1(3G4)
	LUNGHEZZA [m]	10	10	10	10	10	10	10
	K CORRETTIVO	0,800	0,800	0,800	0,800	0,800	0,800	0,800
	POSA secondo CEI 64-8	31_	31_	31_	31_	31_	31_	31_
	Portata (Iz) [A]	32	32	32	32	32	32	32

NOTA:

REV	DATA	DESCRIZIONE
0	28/07/2022	Prima emissione

POLISTUDIO architecture & engineering

COMMITTENTE
PROVINCIA DI RAVENNA
Settore Lavori Pubblici
P.za Caduti per la Libertà, 2 (RA)

IMPIANTO
Ampl. Scuola "MORIGIA"
Via G.Marconi, 6
48124 RAVENNA

NOME QUADRO
QE.LAB.10
Quadro Laboratorio Piano Primo
Schema Unifilare

COMMESSA 21-0168 | FOGLIO 2 | SEGUE 3

CODICE
QE.LAB.10

PROVINCIA DI RAVENNA - TUTTI I DIRITTI RISERVATI

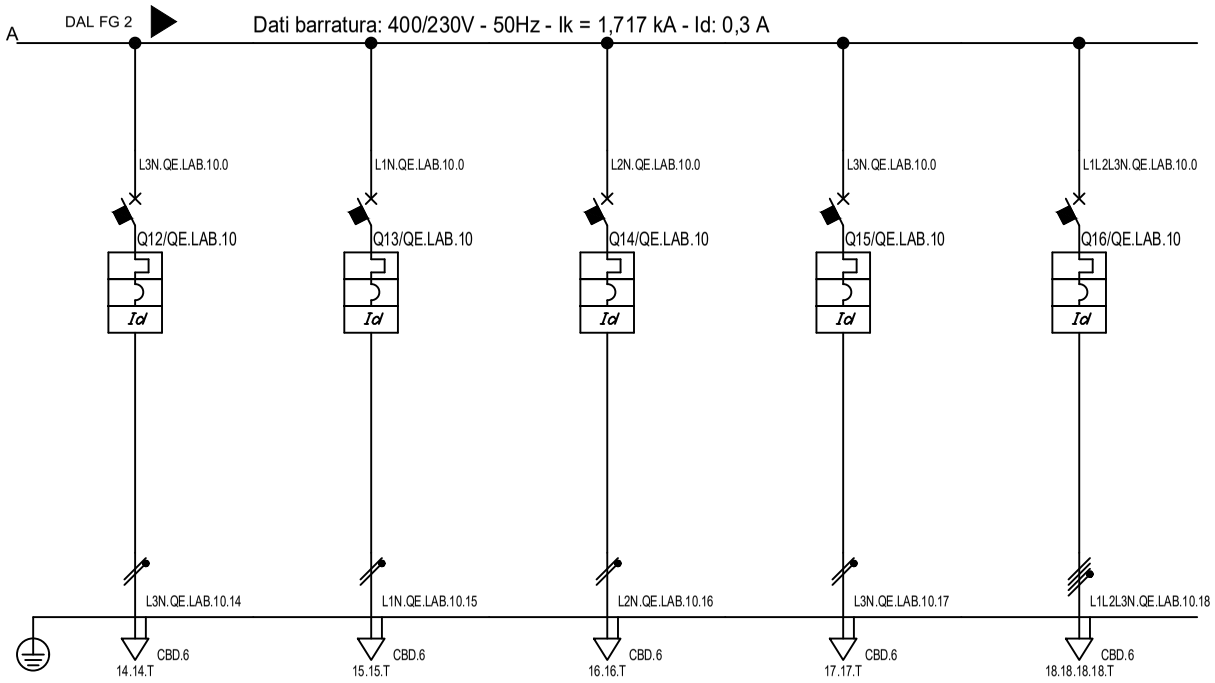

Sigla utenza		QE.LAB.10 C-14	QE.LAB.10 C-15	QE.LAB.10 C-16	QE.LAB.10 C-17	QE.LAB.10 C-18		
Descrizione		PRESE BANCO 7	PRESE BANCO 8	PRESE BANCO 9	PRESE BANCO 10	PRESE IEC		
POTENZA CONTEMPORANEA [kW]		0,75	0,75	0,75	0,75	4		
POTENZA INSTALLATA [kW]		0,75	0,75	0,75	0,75	4		
CORRENTE Ib / CosFi		3,419 / 0,95	3,419 / 0,95	3,419 / 0,95	3,419 / 0,95	6,077 / 0,95		
NOTA								
PROTEZIONE	MARCA O EQUIVALENTE							
	MODELLO							
	TAGLIA	16	16	16	16	16		
	TIPO	MODULARE	MODULARE	MODULARE	MODULARE	MODULARE		
	In max/min/Reg. [A]	---/---/16	---/---/16	---/---/16	---/---/16	---/---/16		
	Im max/min/Reg. [A]	---/---/160	---/---/160	---/---/160	---/---/160	---/---/160		
	P.d.I. / Curva [kA]	6 / C	6 / C	6 / C	6 / C	6 / C		
	Id max/min/Reg./Classe [A]	0,03 - Cl. A	0,03 - Cl. A	0,03 - Cl. A	0,03 - Cl. A	0,03 - Cl. A		
ACCESSORI PROTEZIONE		---	---	---	---	---		
ACCESSORI PROTEZIONE		---	---	---	---	---		
CONTATTORE TIPO / FUSIBILE		--- / ---	--- / ---	--- / ---	--- / ---	--- / ---		
LINEA	ΔU% TOTALE / TRATTO [%]	2,89 / 0,15	2,89 / 0,15	2,89 / 0,15	2,89 / 0,15	2,93 / 0,2		
	SIGLA	FG16OM16	FG16OM16	FG16OM16	FG16OM16	FG16OM16		
	SEZIONE [mmq]	1(3G4)	1(3G4)	1(3G4)	1(3G4)	1(5G4)		
	LUNGHEZZA [m]	10	10	10	10	15		
	K CORRETTIVO	0,800	0,800	0,800	0,800	0,800		
	POSA secondo CEI 64-8	31_	31_	31_	31_	_5A		
	Portata (Iz) [A]	32	32	32	32	28		

NOTA:

REV	DATA	DESCRIZIONE
0	28/07/2022	Prima emissione

POLISTUDIO architecture & engineering

COMMITTENTE
PROVINCIA DI RAVENNA
Settore Lavori Pubblici
P.za Caduti per la Libertà, 2 (RA)

IMPIANTO
Ampl. Scuola "MORIGIA"
Via G.Marconi, 6
48124 RAVENNA

NOME QUADRO
QE.LAB.10
Quadro Laboratorio Piano Primo
Schema Unifilare

COMMESSA 21-0168 | FOGLIO 3 | SEGUE 4

CODICE
QE.LAB.10

PROVINCIA DI RAVENNA - TUTTI I DIRITTI RISERVATI

TIPICO COLLEGAMENTO SCARICATORI

L25/100

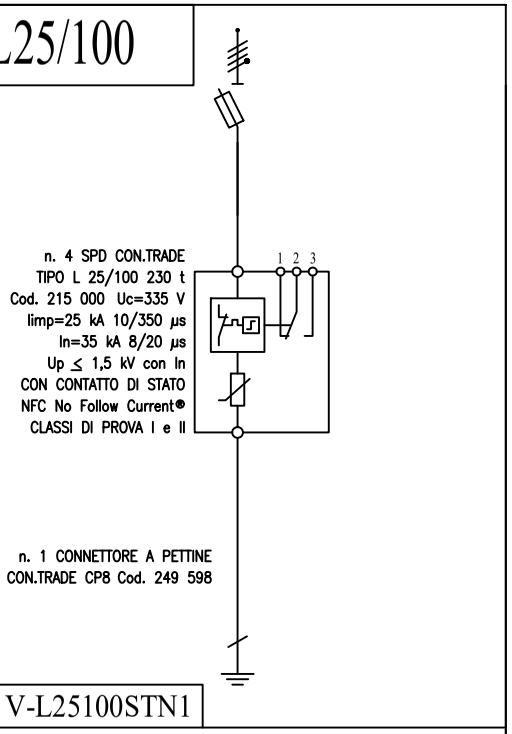

V-L25100STN1

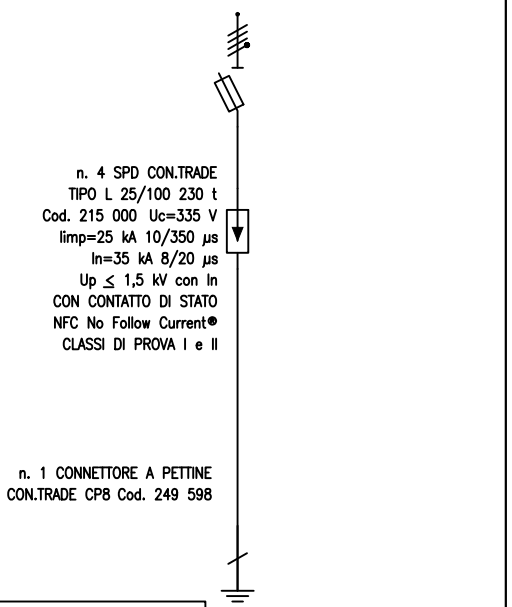

V-L25100STN2

L10/40

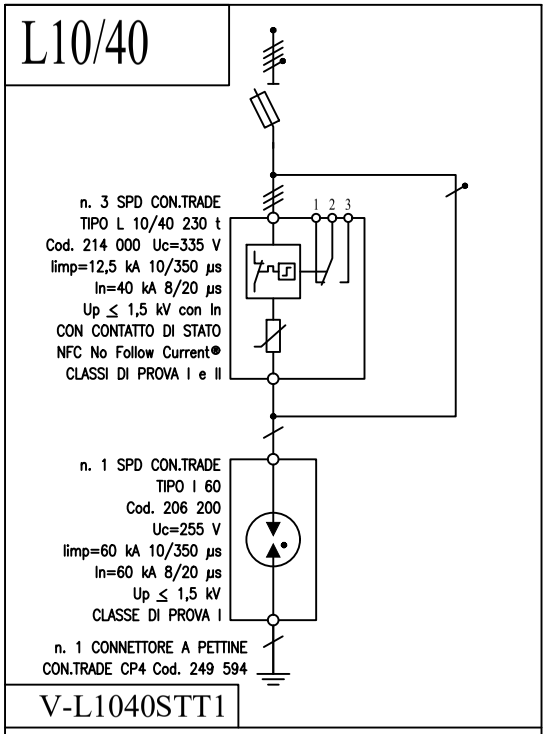

V-L1040STT1

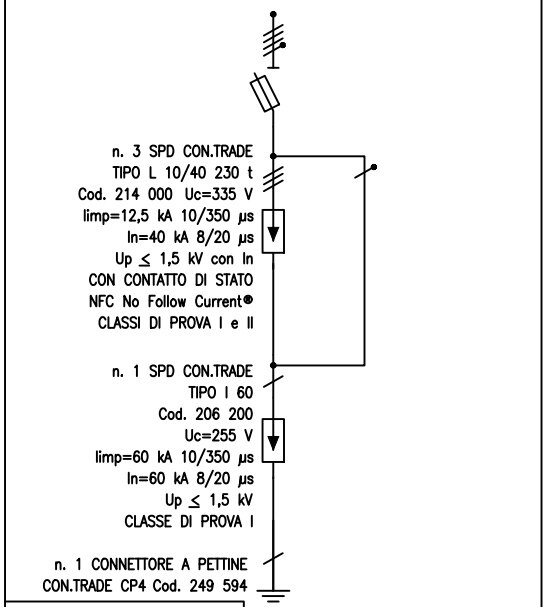

V-L1040STT2

L2/20

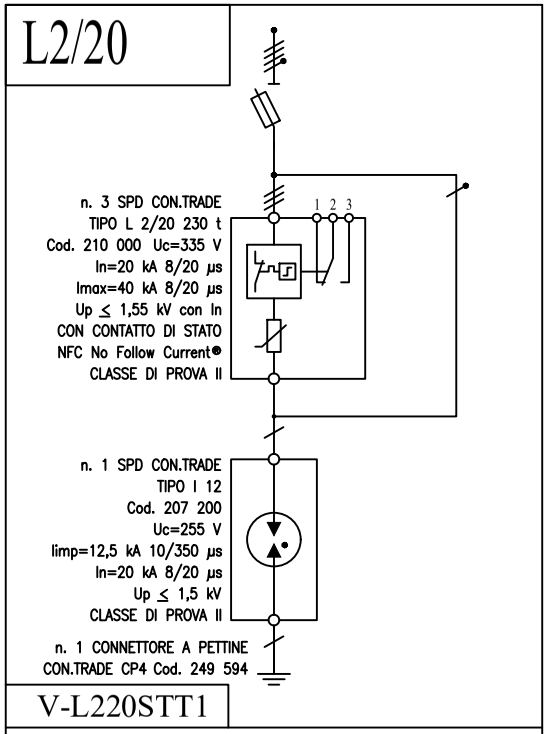

V-L220STT1

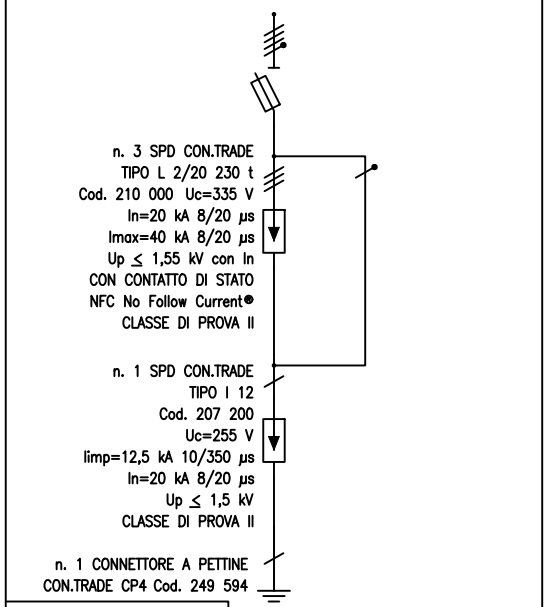

V-L220STT2

NOTA:

REV	DATA	DESCRIZIONE
0	28/07/2022	Prima emissione

POLISTUDIO architecture & engineering

COMMITTENTE
PROVINCIA DI RAVENNA
Settore Lavori Pubblici
P.za Caduti per la Libertà, 2 (RA)

IMPIANTO
Ampl. Scuola "MORIGIA"
Via G.Marconi, 6
48124 RAVENNA

NOME QUADRO
QE.LAB.10
Quadro Laboratorio Piano Primo
Schema Ausiliari

COMMESSA 21-0168 | FOGLIO 4 | SEGUE 5

CODICE
QE.LAB.10

PROVINCIA DI RAVENNA - TUTTI I DIRITTI RISERVATI

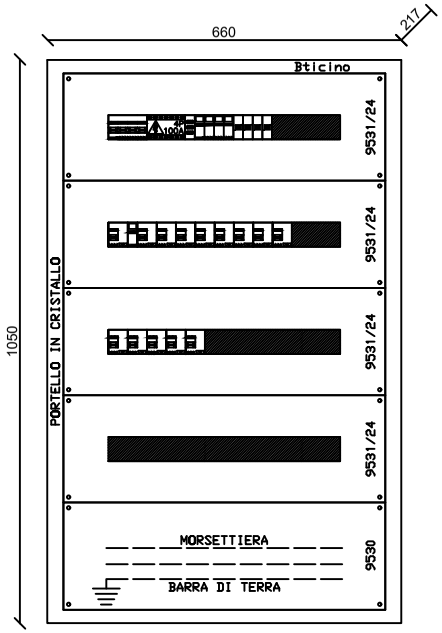

NOTA:

REV	DATA	DESCRIZIONE
0	28/07/2022	Prima emissione

POLISTUDIO architecture & engineering

COMMITTENTE
PROVINCIA DI RAVENNA
Settore Lavori Pubblici
P.za Caduti per la Libertà, 2 (RA)

IMPIANTO
Ampl. Scuola "MORIGIA"
Via G.Marconi, 6
48124 RAVENNA

NOME QUADRO
QE.LAB.10
Quadro Laboratorio Piano Primo
Schema fronte quadro

COMMESSA 21-0168
FOGLIO 5 SEGUE 6
CODICE
QE.LAB.10

PROVINCIA DI RAVENNA - TUTTI I DIRITTI RISERVATI

PROVINCIA DI RAVENNA - TUTTI I DIRITTI RISERVATI

NOTA:

MORSETTO N.	MORSETTO TIPO			
L1	0	CBD.16	Da Quadro QE.NAS.10 - Partenza QE.NAS.10 C-5	QE.NAS.10 C-5
L2	0	CBD.16		
L3	0	CBD.16	FG16OM16 1(5G10)	
N	0	CBD.16		
	T	CBD.16		
L1.QE.LAB.10.1	1	CBD.	SPIE PRESENZA RETE	QE.LAB.10 C-1
L2.QE.LAB.10.1	1	CBD.		
L3.QE.LAB.10.1	1	CBD.	--- ---	
N.QE.LAB.10.1	1	CBD.		
	T	CBD.		
L1.QE.LAB.10.3	4	CBD.4	LUCE ORDINARIA	QE.LAB.10 C-4
N.QE.LAB.10.3	4	CBD.4	FG16OM16 1(3G2,5)	
	T	CBD.4		
L1.QE.LAB.10.5	5	CBD.4	PRESENZA RETE LUCE DI SICUREZZA	QE.LAB.10 C-5
N.QE.LAB.10.5	5	CBD.4	FG16OM16 1(3G1,5)	
	T	CBD.4		
L2.QE.LAB.10.6	6	CBD.6	ARMADIO DATI	QE.LAB.10 C-6
N.QE.LAB.10.6	6	CBD.6	FG16OM16 1(3G4)	
	T	CBD.6		
L3.QE.LAB.10.7	7	CBD.6	PRESE CATTEDRA	QE.LAB.10 C-7
N.QE.LAB.10.7	7	CBD.6	FG16OM16 1(3G4)	
	T	CBD.6		
L3.QE.LAB.10.8	8	CBD.6	PRESE BANCO 1	QE.LAB.10 C-8
N.QE.LAB.10.8	8	CBD.6	FG16OM16 1(3G4)	
	T	CBD.6		
L1.QE.LAB.10.9	9	CBD.6	PRESE BANCO 2	QE.LAB.10 C-9
N.QE.LAB.10.9	9	CBD.6	FG16OM16 1(3G4)	
	T	CBD.6		
L2.QE.LAB.10.10	10	CBD.6	PRESE BANCO 3	QE.LAB.10 C-10
N.QE.LAB.10.10	10	CBD.6	FG16OM16 1(3G4)	
	T	CBD.6		
L3.QE.LAB.10.11	11	CBD.6	PRESE BANCO 4	QE.LAB.10 C-11
N.QE.LAB.10.11	11	CBD.6	FG16OM16 1(3G4)	
	T	CBD.6		
L1.QE.LAB.10.12	12	CBD.6	PRESE BANCO 5	QE.LAB.10 C-12
N.QE.LAB.10.12	12	CBD.6	FG16OM16 1(3G4)	
	T	CBD.6		
L2.QE.LAB.10.13	13	CBD.6	PRESE BANCO 6	QE.LAB.10 C-13
N.QE.LAB.10.13	13	CBD.6	FG16OM16 1(3G4)	
	T	CBD.6		
L3.QE.LAB.10.14	14	CBD.6	PRESE BANCO 7	QE.LAB.10 C-14
N.QE.LAB.10.14	14	CBD.6	FG16OM16 1(3G4)	
	T	CBD.6		
L1.QE.LAB.10.15	15	CBD.6	PRESE BANCO 8	QE.LAB.10 C-15
N.QE.LAB.10.15	15	CBD.6	FG16OM16 1(3G4)	
	T	CBD.6		
L2.QE.LAB.10.16	16	CBD.6	PRESE BANCO 9	QE.LAB.10 C-16
N.QE.LAB.10.16	16	CBD.6	FG16OM16 1(3G4)	
	T	CBD.6		
L3.QE.LAB.10.17	17	CBD.6	PRESE BANCO 10	QE.LAB.10 C-17
N.QE.LAB.10.17	17	CBD.6	FG16OM16 1(3G4)	
	T	CBD.6		
L1.QE.LAB.10.18	18	CBD.6	PRESE IEC	QE.LAB.10 C-18
L2.QE.LAB.10.18	18	CBD.6		
L3.QE.LAB.10.18	18	CBD.6	FG16OM16 1(5G4)	
N.QE.LAB.10.18	18	CBD.6		
	T	CBD.6		

REV	DATA	DESCRIZIONE
0	28/07/2022	Prima emissione

POLISTUDIO

COMMITTENTE
PROVINCIA DI RAVENNA
Settore Lavori Pubblici
P.za Caduti per la Libertà, 2 (RA)

IMPIANTO
Ampl. Scuola "MORIGIA"
Via G.Marconi, 6
48124 RAVENNA

NOME QUADRO
QE.LAB.10
Quadro Laboratorio Piano Primo
Schema morsettiera

COMMESSA
21-0168

CODICE
QE.LAB.10

FOGLIO / SEGUE
6 / -

Dal quadro (prefisso):	QG.NAS.00
Dalla partenza (sigla):	QG.NAS.00 C-25
Sez. completa normale:	1(5G10)
Lunghezza [m]:	70
Tensione [V]:	400
Frequenza [Hz]:	50
Polarità:	Quadripolare
Tipo morsetto:	CBD.16
Numerazione morsetto:	0.0.0.0.T

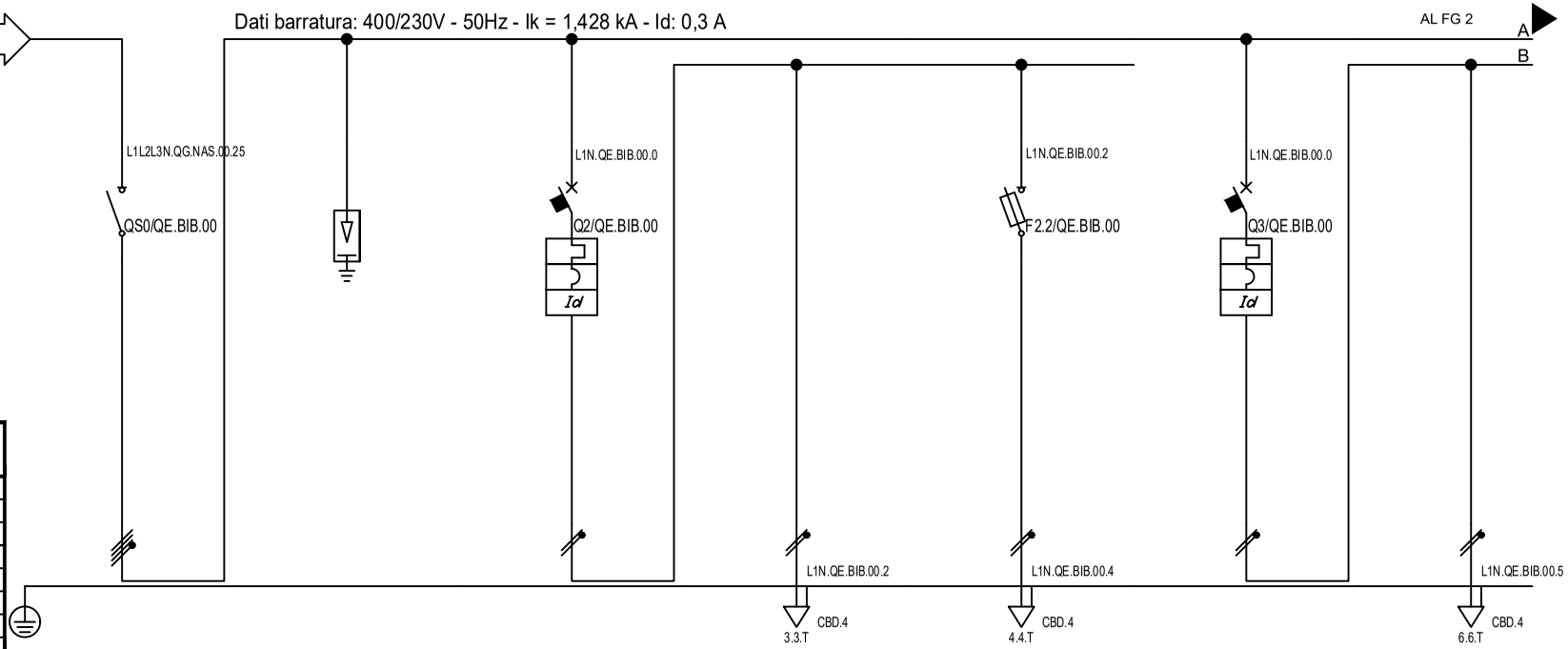

#A = APPARECCHIATURA ESISTENTE
#C = CONDUTTURA ESISTENTE

Prefisso quadro:	QE.BIB.00
Polarità:	Quadripolare
Ik massima di quadro [kA]:	1,431
Tensione [V]:	400
Frequenza [Hz]:	50
CEI 61439 Tenuta al cortocircuito [kA]:	4,5
Grado di protezione IP quadro:	43
Codice quadro:	QE.BIB.00

Sigla utenza		QE.BIB.00 C-0	QE.BIB.00 C-1	QE.BIB.00 C-2	QE.BIB.00 C-3	QE.BIB.00 C-4	QE.BIB.00 C-5	QE.BIB.00 C-6
Descrizione		Gen. QE.LABP0	SCARICATORE DI SOVRATENSIONE	LUCE LOCALE BIBBLIOTECA	LUCE ORDINARIA	PRESENZA RETE LUCE DI SICUREZZA	LUCE LOCALE DEPOSITO	LUCE ORDINARIA
POTENZA CONTEMPORANEA	[kW]	12	0	0,65	0,6	0,05	0,65	0,6
POTENZA INSTALLATA	[kW]	16	0	0,65	0,6	0,05	0,65	0,6
CORRENTE Ib / CosFi		19 / 0,95	0 / ---	2,963 / 0,95	2,735 / 0,95	0,228 / 0,95	2,963 / 0,95	2,735 / 0,95
NOTA								
PROTEZIONE	MARCA O EQUIVALENTE							
	MODELLO							
	TAGLIA	40	0	10	---	20	10	---
	TIPO	MODULARE	MODULARE	MODULARE	---	MODULARE	MODULARE	---
	In max/min/Reg. [A]	40	0	---/---/10	---/---/---	---/---/4	---/---/10	---/---/---
	Im max/min/Reg. [A]	---/---/---	---/---/---	---/---/100	---/---/---	---/---/9	---/---/100	---/---/---
	P.d.I. / Curva [kA]	0 / ---	5 / ---	6 / C	--- / ---	50 / gL	6 / C	--- / ---
	Id max/min/Reg./Classe [A]	---	---	0,03 - Cl. AC	---	---	0,03 - Cl. AC	---
ACCESSORI PROTEZIONE		---	---	---	---	---	---	---
ACCESSORI PROTEZIONE		---	---	---	---	---	---	---
CONTATTORE TIPO / FUSIBILE		--- / ---	--- / ---	--- / ---	--- / ---	--- / 1P x 4 + N - gL	--- / ---	--- / ---
LINEA	ΔU% TOTALE / TRATTO [%]	2,96 / 0	2,96 / 0	2,99 / 0	3,18 / 0,19	3,03 / 0,03	2,99 / 0	3,18 / 0,19
	SIGLA	---	---	---	FG16OM16	FG16OM16	---	FG16OM16
	SEZIONE [mmq]	---	---	---	1(3G2,5)	1(3G1,5)	---	1(3G2,5)
	LUNGHEZZA [m]	---	---	---	10	10	---	10
	K CORRETTIVO	---	---	---	0,800	0,800	---	0,800
	POSA secondo CEI 64-8	---	---	---	31_	31_	---	31_
	Portata (Iz) [A]	---	---	---	24	18	---	24

NOTA:

REV	DATA	DESCRIZIONE
0	28/07/2022	Prima emissione

POLISTUDIO architecture & engineering

COMMITTENTE
PROVINCIA DI RAVENNA
Settore Lavori Pubblici
P.za Caduti per la Libertà, 2 (RA)

IMPIANTO
Ampl. Scuola "MORIGIA"
Via G.Marconi, 6
48124 RAVENNA

NOME QUADRO
QE.BIB.00
Quadro Bibblioteca
Schema Unifilare

COMMESSA 21-0168 | FOGLIO 1 | SEGUE 2

CODICE
QE.BIB.00

PROVINCIA DI RAVENNA - TUTTI I DIRITTI RISERVATI

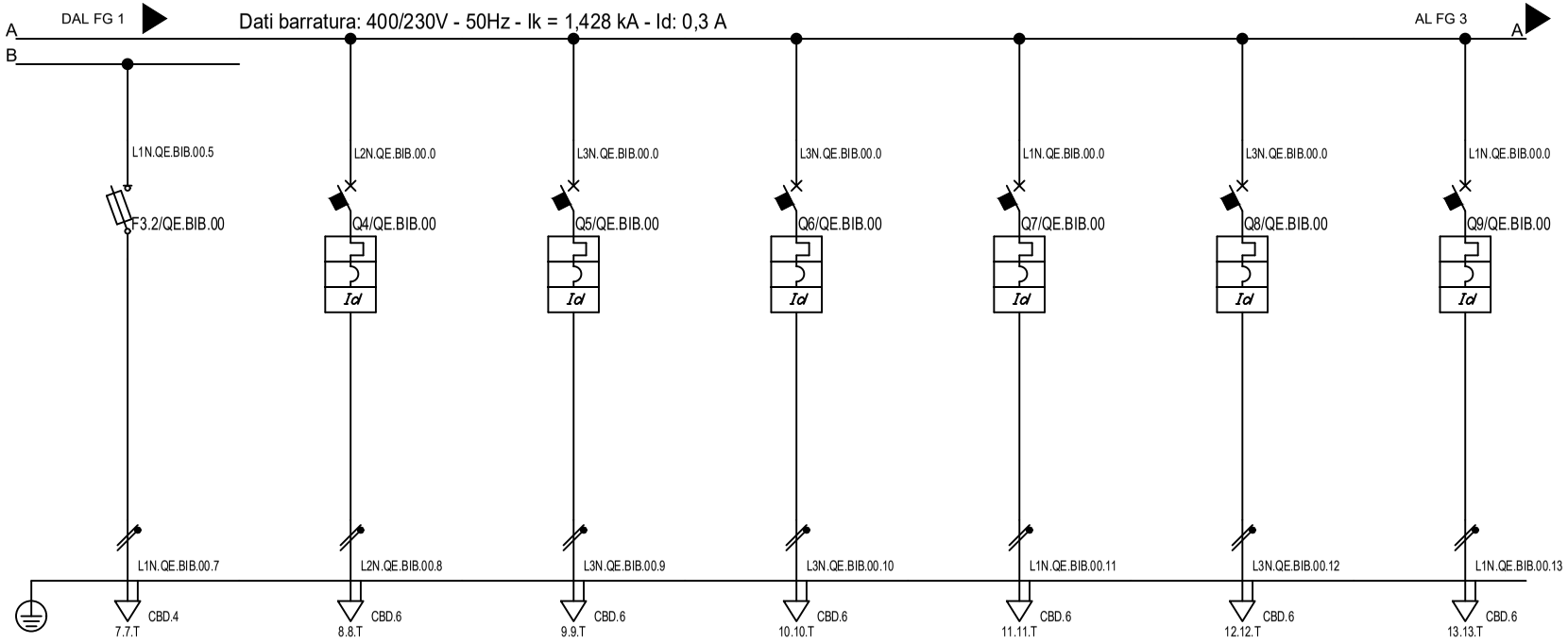

Sigla utenza		QE.BIB.00 C-7	QE.BIB.00 C-8	QE.BIB.00 C-9	QE.BIB.00 C-10	QE.BIB.00 C-11	QE.BIB.00 C-12	QE.BIB.00 C-13
Descrizione		PRESENZA RETE LUCE DI SICUREZZA	RECUPOERATORE	PRESE CATTEDRA	PRESE BANCO 1	PRESE BANCO 2	PRESE BANCO 3	PRESE BANCO 4
POTENZA CONTEMPORANEA	[kW]	0,05	2,5	0,5	0,75	0,75	0,75	0,75
POTENZA INSTALLATA	[kW]	0,05	2,5	0,5	0,75	0,75	0,75	0,75
CORRENTE Ib / CosFi		0,228 / 0,95	11 / 0,95	2,279 / 0,95	3,419 / 0,95	3,419 / 0,95	3,419 / 0,95	3,419 / 0,95
NOTA								
PROTEZIONE	MARCA O EQUIVALENTE							
	MODELLO							
	TAGLIA	20	16	16	16	16	16	16
	TIPO	MODULARE	MODULARE	MODULARE	MODULARE	MODULARE	MODULARE	MODULARE
	In max/min/Reg. [A]	---/---/4	---/---/16	---/---/16	---/---/16	---/---/16	---/---/16	---/---/16
	Im max/min/Reg. [A]	---/---/9	---/---/160	---/---/160	---/---/160	---/---/160	---/---/160	---/---/160
	P.d.I. / Curva [kA]	50 / gL	6 / C	6 / C	6 / C	6 / C	6 / C	6 / C
	Id max/min/Reg./Classe [A]	---	0,03 - Cl. A	0,03 - Cl. A	0,03 - Cl. A	0,03 - Cl. A	0,03 - Cl. A	0,03 - Cl. A
ACCESSORI PROTEZIONE		---	---	---	---	---	---	---
ACCESSORI PROTEZIONE		---	---	---	---	---	---	---
CONTATTORE TIPO / FUSIBILE		--- / 1P x 4 + N - gL	--- / ---	--- / ---	--- / ---	--- / ---	--- / ---	--- / ---
LINEA	ΔU% TOTALE / TRATTO [%]	3,03 / 0,03	3,52 / 0,5	3,07 / 0,1	3,13 / 0,15	3,13 / 0,15	3,13 / 0,15	3,13 / 0,15
	SIGLA	FG16OM16	FG16OM16	FG16OM16	FG16OM16	FG16OM16	FG16OM16	FG16OM16
	SEZIONE [mmq]	1(3G1,5)	1(3G4)	1(3G4)	1(3G4)	1(3G4)	1(3G4)	1(3G4)
	LUNGHEZZA [m]	10	10	10	10	10	10	10
	K CORRETTIVO	0,800	0,800	0,800	0,800	0,800	0,800	0,800
	POSA secondo CEI 64-8	31_	31_	31_	31_	31_	31_	31_
	Portata (Iz) [A]	18	32	32	32	32	32	32

NOTA:

REV	DATA	DESCRIZIONE
0	28/07/2022	Prima emissione

POLISTUDIO architecture & engineering

COMMITTENTE
PROVINCIA DI RAVENNA
Settore Lavori Pubblici
P.za Caduti per la Libertà, 2 (RA)

IMPIANTO
Ampl. Scuola "MORIGIA"
Via G.Marconi, 6
48124 RAVENNA

NOME QUADRO
QE.BIB.00
Quadro Bibblioteca
Schema Unifilare

COMMESSA 21-0168 | FOGLIO 2 | SEGUE 3

CODICE
QE.BIB.00

PROVINCIA DI RAVENNA - TUTTI I DIRITTI RISERVATI

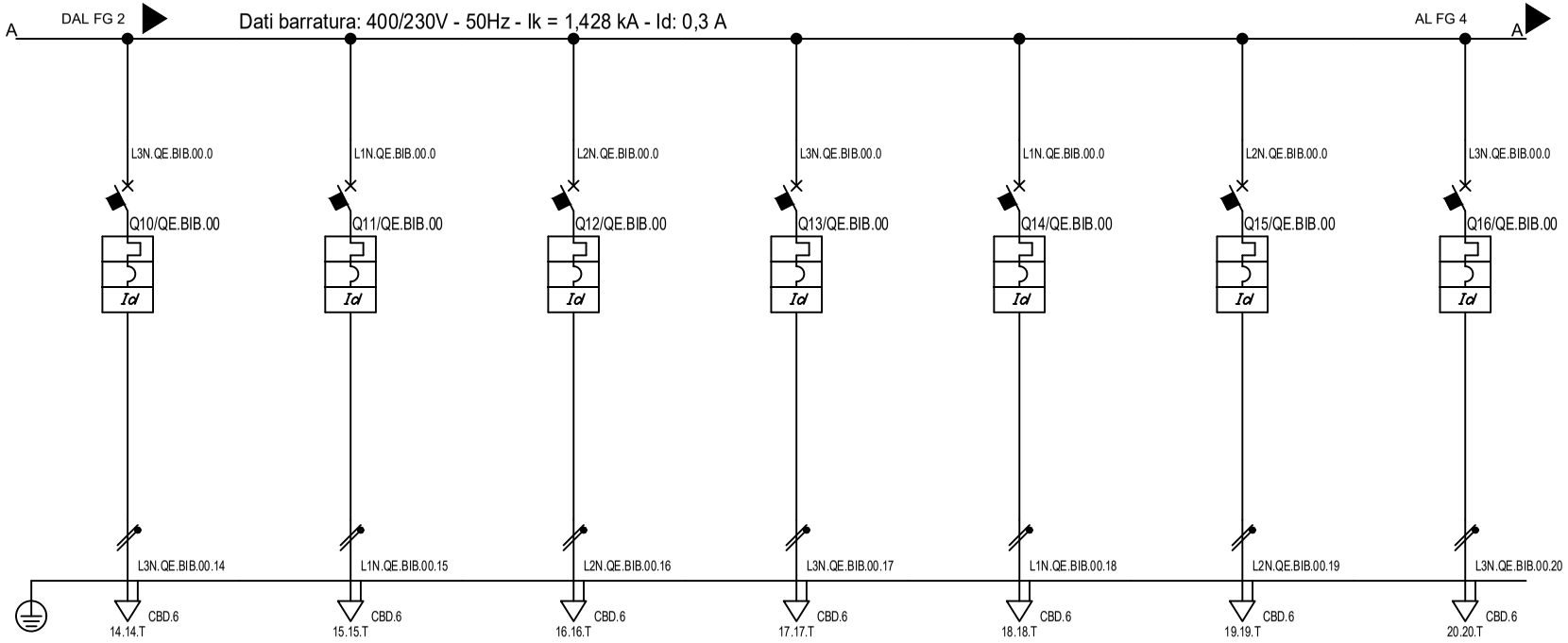

Sigla utenza		QE.BIB.00 C-14	QE.BIB.00 C-15	QE.BIB.00 C-16	QE.BIB.00 C-17	QE.BIB.00 C-18	QE.BIB.00 C-19	QE.BIB.00 C-20
Descrizione		PRESE BANCO 5	PRESE BANCO 6	PRESE BANCO 7	PRESE BANCO 8	PRESE BANCO 9	PRESE BANCO 10	PRESE DEPOSITO
POTENZA CONTEMPORANEA	[kW]	0,75	0,75	0,75	0,75	0,75	0,75	0,5
POTENZA INSTALLATA	[kW]	0,75	0,75	0,75	0,75	0,75	0,75	0,5
CORRENTE Ib / CosFi		3,419 / 0,95	3,419 / 0,95	3,419 / 0,95	3,419 / 0,95	3,419 / 0,95	3,419 / 0,95	2,279 / 0,95
NOTA								
PROTEZIONE	MARCA O EQUIVALENTE							
	MODELLO							
	TAGLIA	16	16	16	16	16	16	16
	TIPO	MODULARE	MODULARE	MODULARE	MODULARE	MODULARE	MODULARE	MODULARE
	In max/min/Reg. [A]	---/---/16	---/---/16	---/---/16	---/---/16	---/---/16	---/---/16	---/---/16
	Im max/min/Reg. [A]	---/---/160	---/---/160	---/---/160	---/---/160	---/---/160	---/---/160	---/---/160
	P.d.I. / Curva [kA]	6 / C	6 / C	6 / C	6 / C	6 / C	6 / C	6 / C
	Id max/min/Reg./Classe [A]	0,03 - Cl. A	0,03 - Cl. A	0,03 - Cl. A	0,03 - Cl. A	0,03 - Cl. A	0,03 - Cl. A	0,03 - Cl. A
ACCESSORI PROTEZIONE		---	---	---	---	---	---	---
ACCESSORI PROTEZIONE		---	---	---	---	---	---	---
CONTATTORE TIPO / FUSIBILE		--- / ---	--- / ---	--- / ---	--- / ---	--- / ---	--- / ---	--- / ---
LINEA	ΔU% TOTALE / TRATTO [%]	3,13 / 0,15	3,13 / 0,15	3,13 / 0,15	3,13 / 0,15	3,13 / 0,15	3,13 / 0,15	3,26 / 0,29
	SIGLA	FG16OM16	FG16OM16	FG16OM16	FG16OM16	FG16OM16	FG16OM16	FG16OM16
	SEZIONE [mmq]	1(3G4)	1(3G4)	1(3G4)	1(3G4)	1(3G4)	1(3G4)	1(3G4)
	LUNGHEZZA [m]	10	10	10	10	10	10	30
	K CORRETTIVO	0,800	0,800	0,800	0,800	0,800	0,800	0,800
	POSA secondo CEI 64-8	31_	31_	31_	31_	31_	31_	31_
	Portata (Iz) [A]	32	32	32	32	32	32	32

NOTA:

REV	DATA	DESCRIZIONE
0	28/07/2022	Prima emissione

POLISTUDIO architecture & engineering

COMMITTENTE
PROVINCIA DI RAVENNA
Settore Lavori Pubblici
P.za Caduti per la Libertà, 2 (RA)

IMPIANTO
Ampl. Scuola "MORIGIA"
Via G.Marconi, 6
48124 RAVENNA

NOME QUADRO
QE.BIB.00
Quadro Bibbliotecа
Schema Unifilare

COMMESSA 21-0168 | FOGLIO 3 | SEGUE 4

CODICE
QE.BIB.00

PROVINCIA DI RAVENNA - TUTTI I DIRITTI RISERVATI

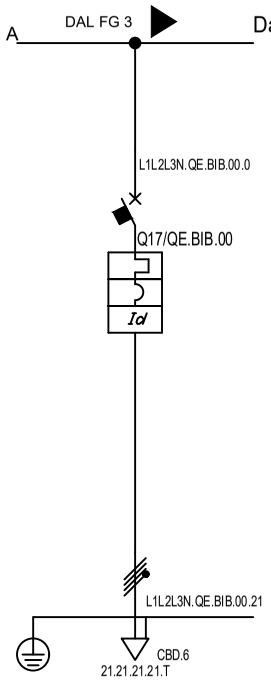

Dati barratura: 400/230V - 50Hz - Ik = 1,428 kA - Id: 0,3 A

Sigla utenza		QE.BIB.00 C-21						
Descrizione		PRESE IEC						
POTENZA CONTEMPORANEA	[kW]	4						
POTENZA INSTALLATA	[kW]	4						
CORRENTE Ib / CosFi		6,077 / 0,95						
NOTA								
PROTEZIONE	MARCA O EQUIVALENTE							
	MODELLO							
	TAGLIA	16						
	TIPO	MODULARE						
	In max/min/Reg. [A]	---/---/16						
	Im max/min/Reg. [A]	---/---/160						
	P.d.I. / Curva [kA]	6 / C						
	Id max/min/Reg./Classe [A]	0,03 - Cl. A						
ACCESSORI PROTEZIONE		---						
ACCESSORI PROTEZIONE		---						
CONTATTORE TIPO / FUSIBILE		--- / ---						
LINEA	ΔU% TOTALE / TRATTO [%]	3,17 / 0,2						
	SIGLA	FG16OM16						
	SEZIONE [mmq]	1(5G4)						
	LUNGHEZZA [m]	15						
	K CORRETTIVO	0,800						
	POSA secondo CEI 64-8	_5A						
	Portata (Iz) [A]	28						

NOTA:

REV	DATA	DESCRIZIONE
0	28/07/2022	Prima emissione

POLISTUDIO architecture & engineering

COMMITTENTE
PROVINCIA DI RAVENNA
Settore Lavori Pubblici
P.za Caduti per la Libertà, 2 (RA)

IMPIANTO
Ampl. Scuola "MORIGIA"
Via G.Marconi, 6
48124 RAVENNA

NOME QUADRO
QE.BIB.00
Quadro Bibblioteca
Schema Unifilare

COMMESSA 21-0168 | FOGLIO 4 | SEGUE 5

CODICE
QE.BIB.00

PROVINCIA DI RAVENNA - TUTTI I DIRITTI RISERVATI

TIPICO COLLEGAMENTO SCARICATORI

L25/100

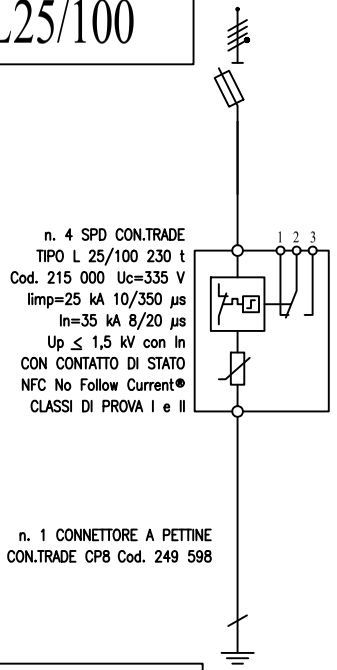

V-L25100STN1

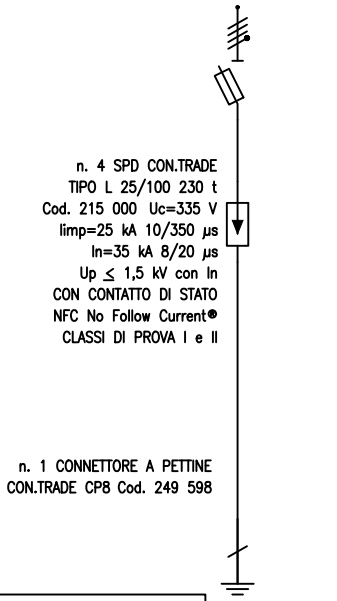

V-L25100STN2

L10/40

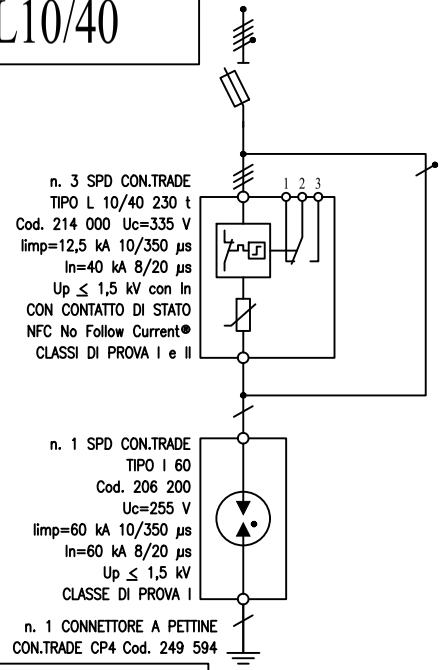

V-L1040STT1

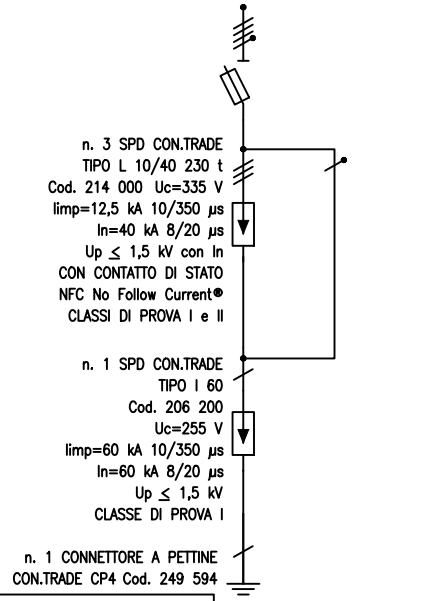

V-L1040STT2

L2/20

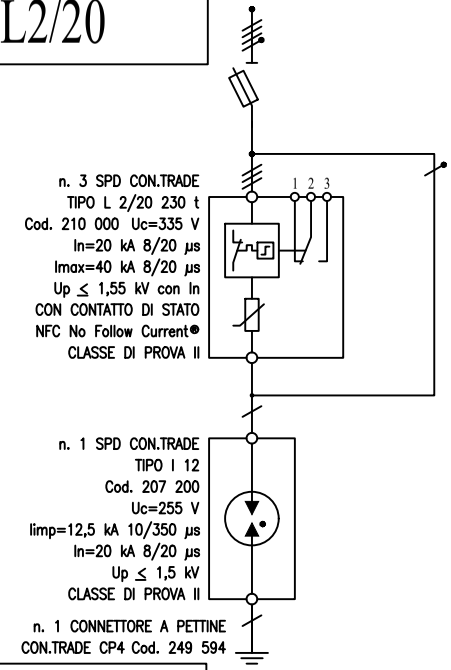

V-L220STT1

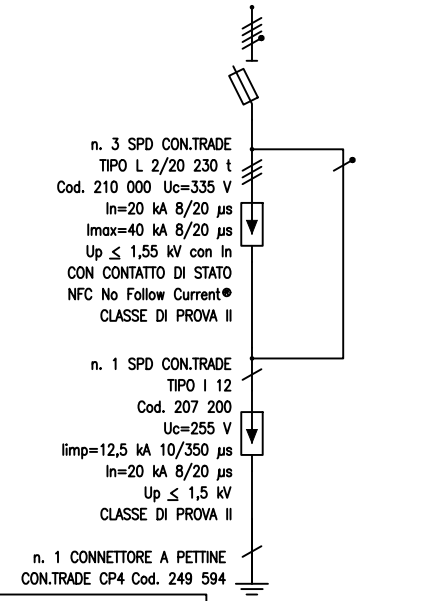

V-L220STT2

NOTA:

REV	DATA	DESCRIZIONE
0	28/07/2022	Prima emissione

POLISTUDIO architecture & engineering

COMMITTENTE
PROVINCIA DI RAVENNA
Settore Lavori Pubblici
P.za Caduti per la Libertà, 2 (RA)

IMPIANTO
Ampl. Scuola "MORIGIA"
Via G.Marconi, 6
48124 RAVENNA

NOME QUADRO
QE.BIB.00
Quadro Bibblioteca
Schema Ausiliari

COMMESSA 21-0168 | FOGLIO 5 | SEGUE 6

CODICE
QE.BIB.00

PROVINCIA DI RAVENNA - TUTTI I DIRITTI RISERVATI

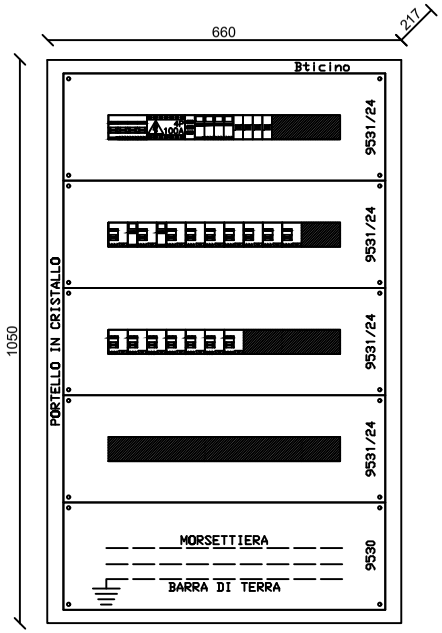

NOTA:

REV	DATA	DESCRIZIONE
0	28/07/2022	Prima emissione

POLISTUDIO architecture & engineering

COMMITTENTE
PROVINCIA DI RAVENNA
Settore Lavori Pubblici
P.za Caduti per la Libertà, 2 (RA)

IMPIANTO
Ampl. Scuola "MORIGIA"
Via G.Marconi, 6
48124 RAVENNA

NOME QUADRO
QE.BIB.00
Quadro Bibblioteca
Schema fronte quadro

COMMESSA 21-0168
FOGLIO 6 SEGUE 7
CODICE
QE.BIB.00

PROVINCIA DI RAVENNA - TUTTI I DIRITTI RISERVATI

PROVINCIA DI RAVENNA - TUTTI I DIRITTI RISERVATI

NOTA:

REV	DATA	DESCRIZIONE
0	28/07/2022	Prima emissione

POLISTUDIO

COMMITTENTE
PROVINCIA DI RAVENNA
Settore Lavori Pubblici
P.za Caduti per la Libertà, 2 (RA)

IMPIANTO
Ampl. Scuola "MORIGIA"
Via G.Marconi, 6
48124 RAVENNA

NOME QUADRO
QE.BIB.00
Quadro Bibbliotecа
Schema morsettiera

COMMESSA
21-0168

CODICE
QE.BIB.00

FOGLIO / SEGUE
7 / -

	MORSETTO N.	MORSETTO TIPO		
L1	0	CBD.16	Da Quadro QG.NAS.00 - Partenza QG.NAS.00 C-25	QG.NAS.00 C-25
L2	0	CBD.16		
L3	0	CBD.16		
N	0	CBD.16		
	T	CBD.16		
L1.QE.BIB.00.2	3	CBD.4	LUCE ORDINARIA	QE.BIB.00 C-3
N.QE.BIB.00.2	3	CBD.4	FG16OM16 1(3G2,5)	
	T	CBD.4		
L1.QE.BIB.00.4	4	CBD.4	PRESENZA RETE LUCE DI SICUREZZA	QE.BIB.00 C-4
N.QE.BIB.00.4	4	CBD.4	FG16OM16 1(3G1,5)	
	T	CBD.4		
L1.QE.BIB.00.5	6	CBD.4	LUCE ORDINARIA	QE.BIB.00 C-6
N.QE.BIB.00.5	6	CBD.4	FG16OM16 1(3G2,5)	
	T	CBD.4		
L1.QE.BIB.00.7	7	CBD.4	PRESENZA RETE LUCE DI SICUREZZA	QE.BIB.00 C-7
N.QE.BIB.00.7	7	CBD.4	FG16OM16 1(3G1,5)	
	T	CBD.4		
L2.QE.BIB.00.8	8	CBD.6	RECUPOERATORE	QE.BIB.00 C-8
N.QE.BIB.00.8	8	CBD.6	FG16OM16 1(3G4)	
	T	CBD.6		
L3.QE.BIB.00.9	9	CBD.6	PRESE CATTEDRA	QE.BIB.00 C-9
N.QE.BIB.00.9	9	CBD.6	FG16OM16 1(3G4)	
	T	CBD.6		
L3.QE.BIB.00.10	10	CBD.6	PRESE BANCO 1	QE.BIB.00 C-10
N.QE.BIB.00.10	10	CBD.6	FG16OM16 1(3G4)	
	T	CBD.6		
L1.QE.BIB.00.11	11	CBD.6	PRESE BANCO 2	QE.BIB.00 C-11
N.QE.BIB.00.11	11	CBD.6	FG16OM16 1(3G4)	
	T	CBD.6		
L3.QE.BIB.00.12	12	CBD.6	PRESE BANCO 3	QE.BIB.00 C-12
N.QE.BIB.00.12	12	CBD.6	FG16OM16 1(3G4)	
	T	CBD.6		
L1.QE.BIB.00.13	13	CBD.6	PRESE BANCO 4	QE.BIB.00 C-13
N.QE.BIB.00.13	13	CBD.6	FG16OM16 1(3G4)	
	T	CBD.6		
L3.QE.BIB.00.14	14	CBD.6	PRESE BANCO 5	QE.BIB.00 C-14
N.QE.BIB.00.14	14	CBD.6	FG16OM16 1(3G4)	
	T	CBD.6		
L1.QE.BIB.00.15	15	CBD.6	PRESE BANCO 6	QE.BIB.00 C-15
N.QE.BIB.00.15	15	CBD.6	FG16OM16 1(3G4)	
	T	CBD.6		
L2.QE.BIB.00.16	16	CBD.6	PRESE BANCO 7	QE.BIB.00 C-16
N.QE.BIB.00.16	16	CBD.6	FG16OM16 1(3G4)	
	T	CBD.6		
L3.QE.BIB.00.17	17	CBD.6	PRESE BANCO 8	QE.BIB.00 C-17
N.QE.BIB.00.17	17	CBD.6	FG16OM16 1(3G4)	
	T	CBD.6		
L1.QE.BIB.00.18	18	CBD.6	PRESE BANCO 9	QE.BIB.00 C-18
N.QE.BIB.00.18	18	CBD.6	FG16OM16 1(3G4)	
	T	CBD.6		
L2.QE.BIB.00.19	19	CBD.6	PRESE BANCO 10	QE.BIB.00 C-19
N.QE.BIB.00.19	19	CBD.6	FG16OM16 1(3G4)	
	T	CBD.6		
L3.QE.BIB.00.20	20	CBD.6	PRESE DEPOSITO	QE.BIB.00 C-20
N.QE.BIB.00.20	20	CBD.6	FG16OM16 1(3G4)	
	T	CBD.6		
L1.QE.BIB.00.21	21	CBD.6	PRESE IEC	QE.BIB.00 C-21
L2.QE.BIB.00.21	21	CBD.6	FG16OM16 1(5G4)	
L3.QE.BIB.00.21	21	CBD.6		
N.QE.BIB.00.21	21	CBD.6		
	T	CBD.6		