PROVINCIA DI RAVENNA
SETTORE LAVORI PUBBLICI
Servizio Manutenzione e Gestione del Patrimonio

LAVORI DI AMPLIAMENTO DELLA SEDE DELL'I.T.G. "C. MORIGIA" E DELLA SUCCURSALE DEL LICEO SCIENTIFICO "A. ORIANI" DI RAVENNA PER LA REALIZZAZIONE DI UNA NUOVA PALESTRA E LABORATORI POLIFUNZIONALI PER UNA DIDATTICA INNOVATIVA

Finanziato dall'Unione europea
NextGenerationEU

PROGETTO DEFINITIVO - ESECUTIVO
IMPORTO € 4.500.000,00

Presidente: Michele De Pascale	Consigliere delegato Pubblica Istruzione - Edilizia Scolastica - Patrimonio: Maria Luisa Martinez
Dirigente Responsabile del Settore: Ing. Paolo Nobile	Responsabile del Servizio.: Ing. Marco Conti

RESPONSABILE UNICO DEL PROCEDIMENTO:	Ing. Paolo Nobile	firmato digitalmente
PROGETTISTA COORDINATORE:	Ing. Marco Conti	firmato digitalmente
COORD. SICUREZZA PROGETTAZIONE:	Ing. Marco Conti	firmato digitalmente
PROGETTISTA OPERE ARCHITETTONICHE:	Arch. Giovanni Plazzi Geom. Antonio Mancini Ing. Marco Conti	firmato digitalmente
COLLABORATORI:	Ing. Annalisa Bollettino p.i. Andrea Bezzi Geom. Sara Vergallo Geom. Franco Tocco	
PROGETTISTA ANTINCENDIO:	Ing. Annalisa Bollettino	

Rev.	Descrizione	Redatto:	Controllato:	Approvato:	Data:
0	EMISSIONE	A.F.	P.N.	P.N.	25/08/2022
1	REVISIONE	A.F.	P.N.	P.N.	08/09/2022

PROGETTISTA OPERE STRUTTURALI:

Ing. Giuseppe Tassinari - Studio Tassinari e Associati
Via Cilla, 54 - Ravenna

STUDIO TASSINARI ASSOCIATI
ingegneria ▪ architettura ▪ infrastrutture

PROGETTISTA ACUSTICO:

Ing. Massimo Saviotti - SERVIZI ECOLOGICI Soc. Coop.
Via Firenze, 3 - Faenza (RA)

SERVIZI ECOLOGICI
Società Cooperativa

PROGETTISTA IMPIANTI ELETTRICI:
Ing. Alberto Frisoni
PROGETTISTA IMPIANTI MECCANICI:
Dott. Per. Ind. Matteo Guidi
POLISTUDIO A.E.S. - Società di Ingegneria S.r.l.
Via Tortona, 10 - Riccione (RN)

POLISTUDIO
architecture & engineering

TITOLO ELABORATO:

IMPIANTI ELETTRICI
Schemi Unifilari quadri - Parte 1 - QMT - QGBT - QAUX - QS.CE

Elaborato num:	Revisione:	Data:	Scala:	Nome file:
IE-16	01	08/09/2022	...	IE_16-18_UNIF 1-2-3_2°Stralcio

Da Quadro:	Q.MT.R
Partenza:	Q.MT.R C-1
Cavo[mm²]:	3(1x95)
Lunghezza[m]:	1
Tensione[V]:	15000
Frequenza[Hz]:	50
Ik massima inizio impianto[kA]:	16,67
Esercizio del Neutro: IT (Neutro compensato)	

Dati barratura: 15000V - 50Hz - Ik = 16,663 kA - Id: 300 A

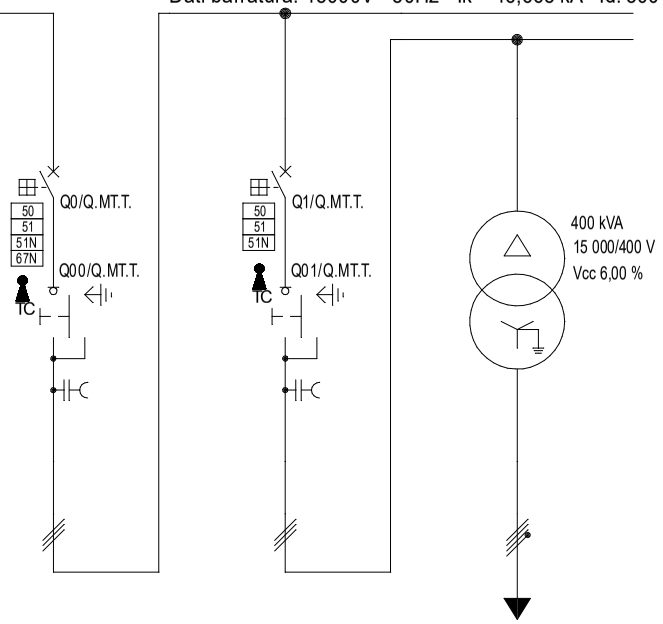

#A = APPARECCHIATURA ESISTENTE
#C = CONDUTTURA ESISTENTE

Prefisso quadro:	Q.MT.T.
Quadro protetto tipo:	
Ik Max[kA]:	16,663
Tensione nominale di impiego[V]:	15000
Tensione di isolamento nominale[V]:	
Frequenza[Hz]:	50
Corrente ammissibile 1 s[kA]:	---
Grado di protezione IP:	---
Codice:	Q.MT.T.

Sigla utenza		Q.MT.T. C-0	Q.MT.T. C-1	TR1				
Descrizione		GENERALE DI QUADRO	TRASFORMATORE 1 PRIMARIO	TRASFORMATORE 1 QG.BT/N1				
POTENZA CONTEMPORANEA	[kW]	236	236	236				
POTENZA INSTALLATA	[kW]	591	591	591				
CORRENTE Ib / CosFi		10 / 0,937	10 / 0,937	391 / 0,937				
NOTA								
PROTEZIONE	MARCA O EQUIVALENTE							
	MODELLO							
	TAGLIA	630	630	--				
	TIPO	--	--	--				
	In max/min/Reg. [A]	630/10/63	630/10/40	---/---/--				
	Im max/min/Reg. [A]	1 000/300/500	1 000/300/1 000	---/---/--				
	P.d.I. / Curva [kA]	25 / N.C.	25 / N.C.	--- / ---				
	Id max/min/Reg./Classe [A]	300,00/1,00/300,00	20,00/1,00/20,00	--				
ACCESSORI PROTEZIONE		--	--	--				
ACCESSORI PROTEZIONE		--	--	--				
CONTATTORE TIPO / FUSIBILE		-- / --	-- / --	--- / ---				
LINEA	△U% TOTALE / TRATTO [%]	0 / 0	0 / 0	0,12 / 0,12				
	SIGLA	--	RG16H1R12-20 kV	FG16R16/FS17 PE				
	SEZIONE [mmq]	--	3(1x95)	3(2x1x185)+(1x185)+(1PE185)				
	LUNGHEZZA [m]	--	10	10				
	K CORRETTIVO	--	1,000	0,800				
	POSA secondo CEI 64-8	--	_A7	13_				
	Portata (Iz) [A]	--	339	853				

NOTA:

REV	DATA	DESCRIZIONE
1	08/09/2022	Revisione 1
0	28/07/2022	Prima emissione

POLISTUDIO architecture & engineering

COMMITTENTE
PROVINCIA DI RAVENNA
Settore Lavori Pubblici
P.za Caduti per la Libertà, 2 (RA)

IMPIANTO
Ampl. Scuola "MORIGIA"
Via G.Marconi, 6
48124 RAVENNA

NOME QUADRO
Q.MT
Quadro Media Tensione Trasformazione
Schema Unifilare

COMMESSA 21-0168 | FOGLIO 1 | SEGUE 2

CODICE
Q.MT

PROVINCIA DI RAVENNA - TUTTI I DIRITTI RISERVATI

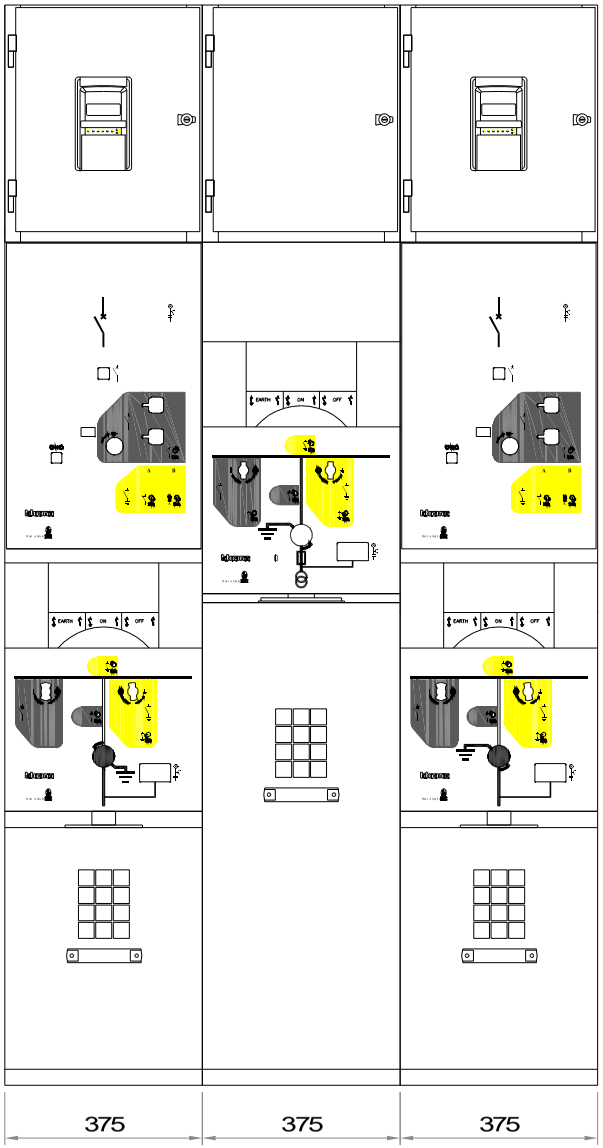

PROVINCIA DI RAVENNA - TUTTI I DIRITTI RISERVATI

REV	DATA	DESCRIZIONE
1	08/09/2022	Revisione 1
0	28/07/2022	Prima emissione

POLISTUDIO architettura & engineering

COMMITTENTE
PROVINCIA DI RAVENNA
Settore Lavori Pubblici
P.za Caduti per la Libertà, 2 (RA)

IMPIANTO
Ampl. Scuola "MORIGIA"
Via G.Marconi, 6
48124 RAVENNA

NOME QUADRO
Q.MT
Quadro Media Tensione Trasformazione
Fronte Quadro

COMMESSA 21-0168 | FOGLIO 2 | SEGUE 3

CODICE
Q.MT

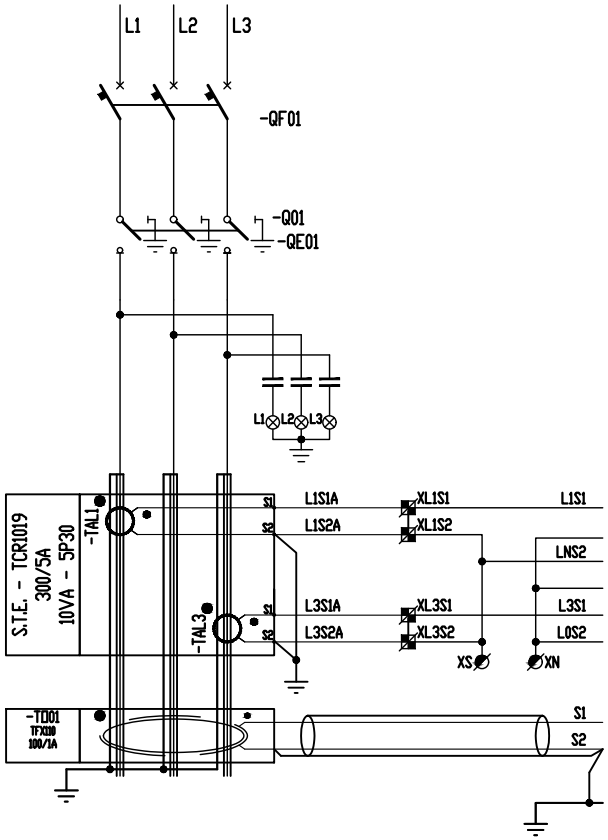

Cablaggio TA con
cavo Sezione 6mm2

REV	DATA	DESCRIZIONE
0	28/07/2022	Prima emissione

POLISTUDIO architecture & engineering

COMMITTENTE
PROVINCIA DI RAVENNA
Settore Lavori Pubblici
P.za Caduti per la Libertà, 2 (RA)

IMPIANTO
Ampl. Scuola "MORIGIA"
Via G.Marconi, 6
48124 RAVENNA

NOME QUADRO
Q.MT
Quadro Media Tensione
Cella Arrivo - Potenza

COMMESSA 21-0168
FOGLIO 3 SEGUE 4
CODICE
Q.MT

PROVINCIA DI RAVENNA - TUTTI I DIRITTI RISERVATI

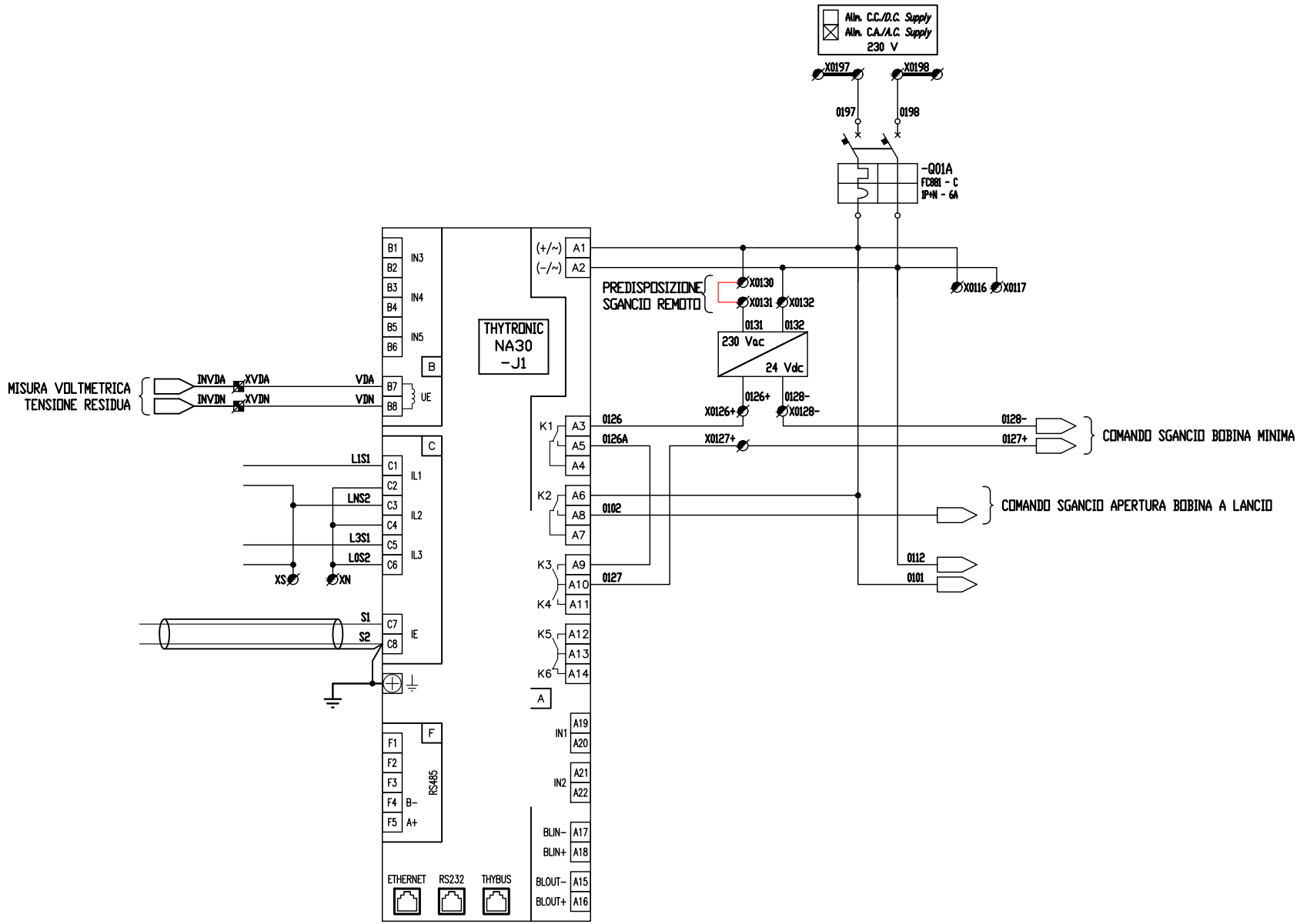

ALIMENTAZIONE BOBINA MINIMA TENSIONE	PROTEZIONE C.TI AUSILIARI COMANDI INT. AUT.	ALIMENTAZIONE SPIE SEGNALAZIONE

CONFORME CEI 0-16 CONFORME

Cablaggio TA con cavo Sezione 6mm2

REV	DATA	DESCRIZIONE
0	28/07/2022	Prima emissione

POLISTUDIO architecture & engineering

COMMITTENTE
PROVINCIA DI RAVENNA
Settore Lavori Pubblici
P.za Caduti per la Libertà, 2 (RA)

IMPIANTO
Ampl. Scuola "MORIGIA"
Via G.Marconi, 6
48124 RAVENNA

NOME QUADRO
Q.MT
Quadro Media Tensione
Cella Arrivo - Ausiliari

COMMESSA 21-0168 | FOGLIO 4 | SEGUE 5

CODICE
Q.MT

PROVINCIA DI RAVENNA - TUTTI I DIRITTI RISERVATI

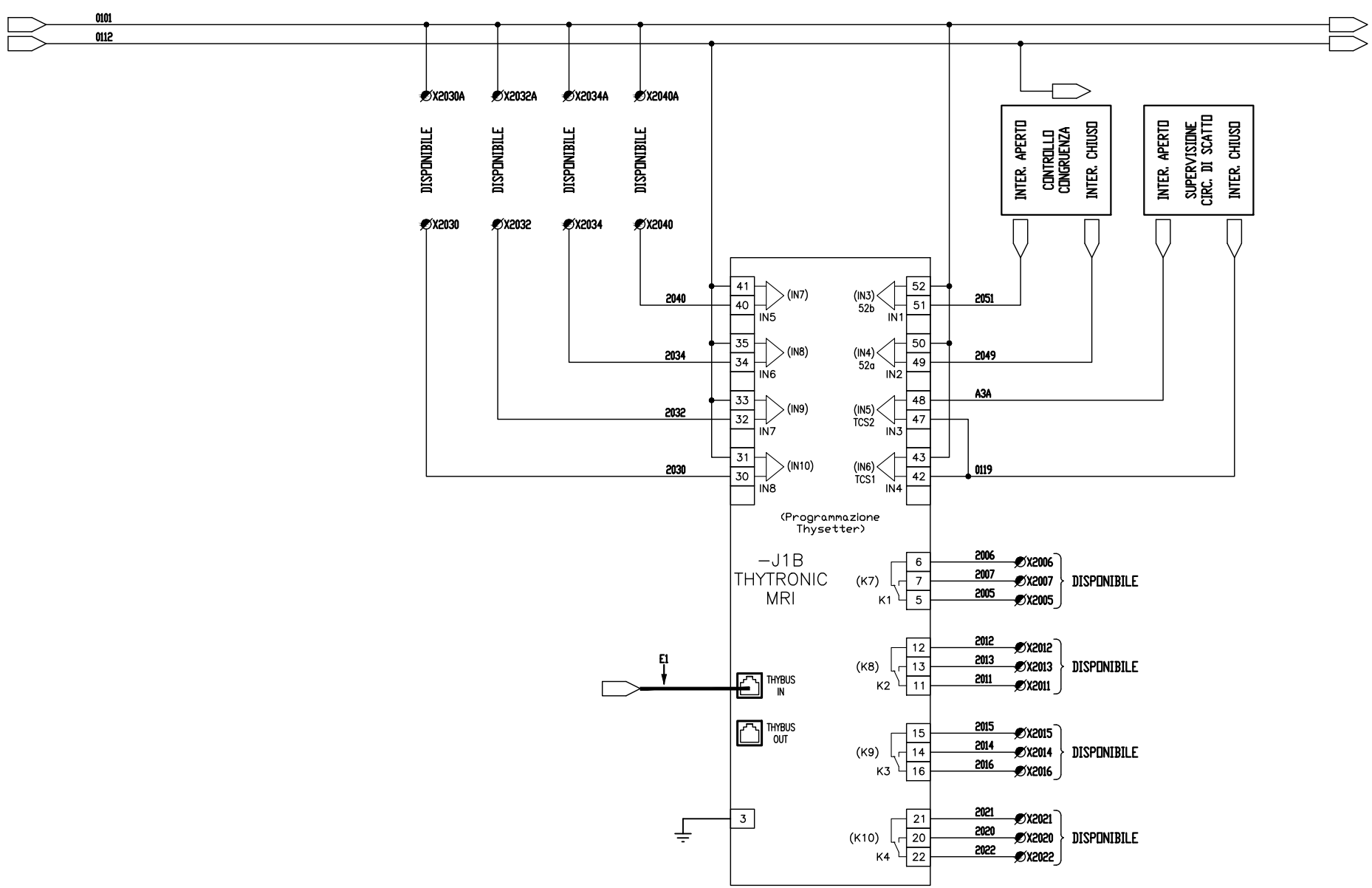

REV	DATA	DESCRIZIONE
0	28/07/2022	Prima emissione

POLISTUDIO architecture & engineering

COMMITTENTE
PROVINCIA DI RAVENNA
Settore Lavori Pubblici
P.za Caduti per la Libertà, 2 (RA)

IMPIANTO
Ampl. Scuola "MORIGIA"
Via G.Marconi, 6
48124 RAVENNA

NOME QUADRO
Q.MT
Quadro Media Tensione
Cella Arrivo - Ausiliari

COMMESSA 21-0168
FOGLIO 5 SEGUE 6
CODICE
Q.MT

PROVINCIA DI RAVENNA - TUTTI I DIRITTI RISERVATI

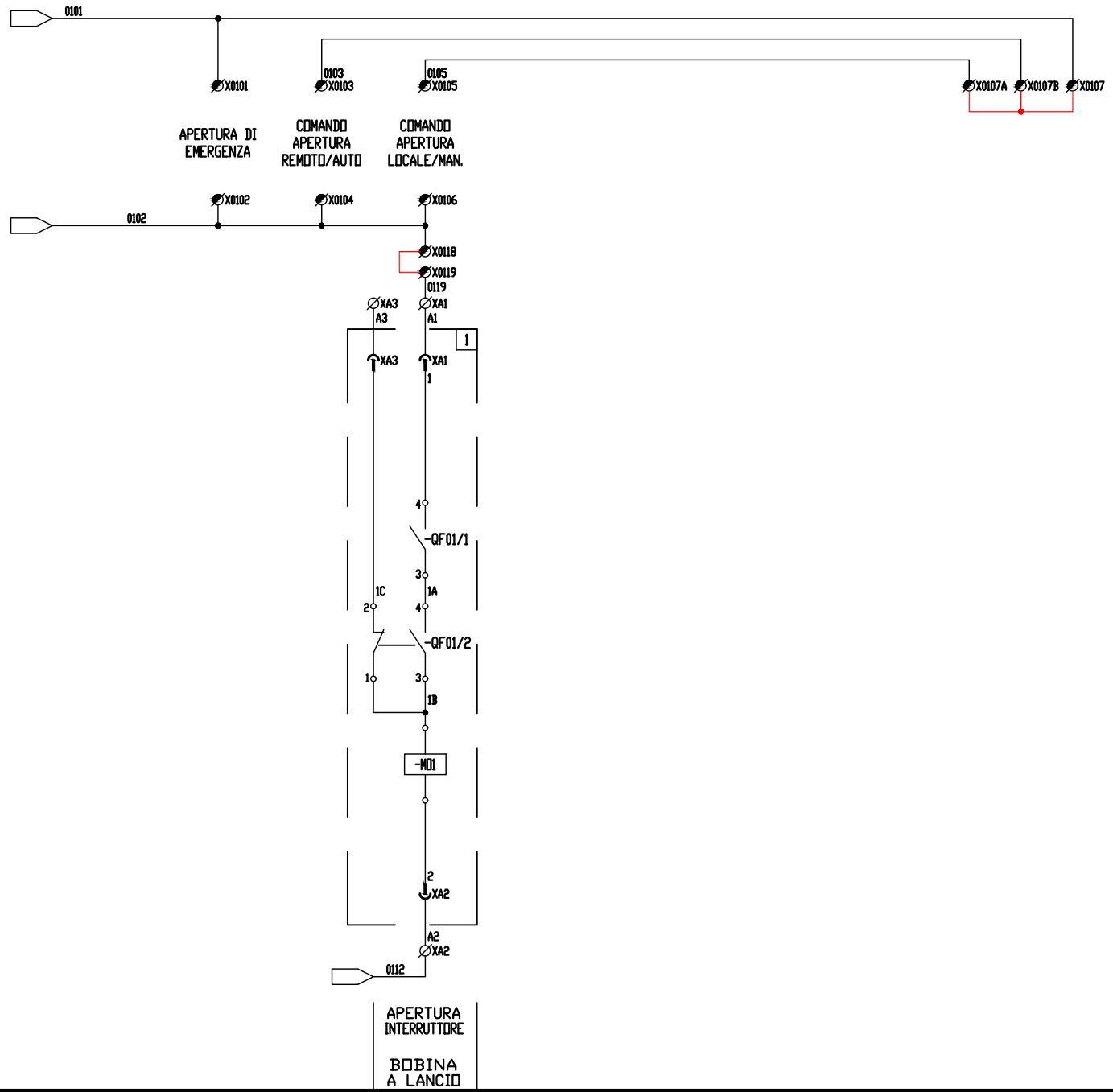

Cablaggio TA con cavo Sezione 6mm2

REV	DATA	DESCRIZIONE
0	28/07/2022	Prima emissione

POLISTUDIO architecture & engineering

COMMITTENTE
PROVINCIA DI RAVENNA
Settore Lavori Pubblici
P.za Caduti per la Libertà, 2 (RA)

IMPIANTO
Ampl. Scuola "MORIGIA"
Via G.Marconi, 6
48124 RAVENNA

NOME QUADRO
Q.MT
Quadro Media Tensione
Cella Arrivo - Ausiliari

COMMESSA 21-0168 | FOGLIO 6 | SEGUE 7

CODICE
Q.MT

PROVINCIA DI RAVENNA - TUTTI I DIRITTI RISERVATI

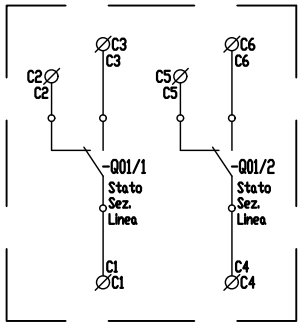

CONTATTI AUSILIARI
SEZIONATORE DI LINEA

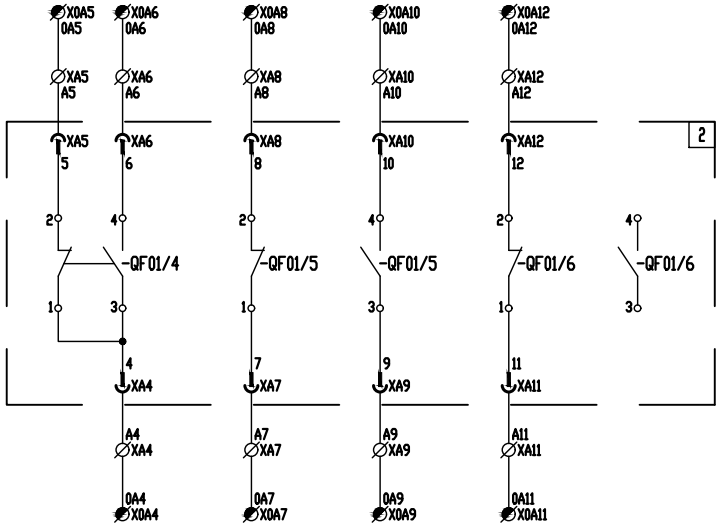

STATO
INTERRUTTORE

ATTENZIONE!
Caratteristiche elettriche dei contatti ausiliari:
- 250 Vac - 5 A

CONFORME CEI 0-16 CONFORME

Cablaggio TA con
cavo Sezione 6mm2

REV	DATA	DESCRIZIONE
0	28/07/2022	Prima emissione

POLISTUDIO architecture & engineering

COMMITTENTE
PROVINCIA DI RAVENNA
Settore Lavori Pubblici
P.za Caduti per la Libertà, 2 (RA)

IMPIANTO
Ampl. Scuola "MORIGIA"
Via G.Marconi, 6
48124 RAVENNA

NOME QUADRO
Q.MT
Quadro Media Tensione
Cella Arrivo - Ausiliari

COMMESSA 21-0168
FOGLIO 7 SEGUE 8
CODICE
Q.MT

PROVINCIA DI RAVENNA - TUTTI I DIRITTI RISERVATI

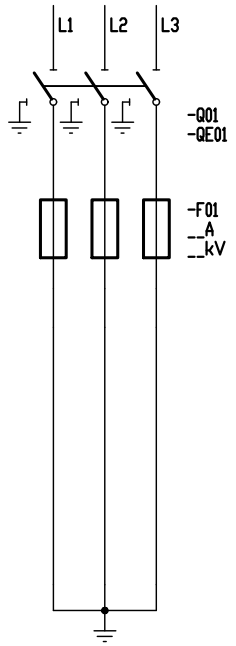

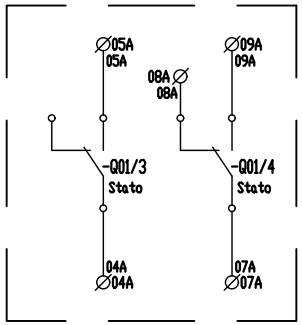

CONTATTI AUSILIARI
SEZIONATORE DI LINEA

CONFORME CEI 0-16 CONFORME

Cablaggio TA con
cavo Sezione 6mm2

REV	DATA	DESCRIZIONE
0	28/07/2022	Prima emissione

POLISTUDIO architecture & engineering

COMMITTENTE
PROVINCIA DI RAVENNA
Settore Lavori Pubblici
P.za Caduti per la Libertà, 2 (RA)

IMPIANTO
Ampl. Scuola "MORIGIA"
Via G.Marconi, 6
48124 RAVENNA

NOME QUADRO
Q.MT
Quadro Media Tensione
Cella Misure- Potenza + Ausiliari

COMMESSA 21-0168
FOGLIO 8 SEGUE 9
CODICE
Q.MT

PROVINCIA DI RAVENNA - TUTTI I DIRITTI RISERVATI

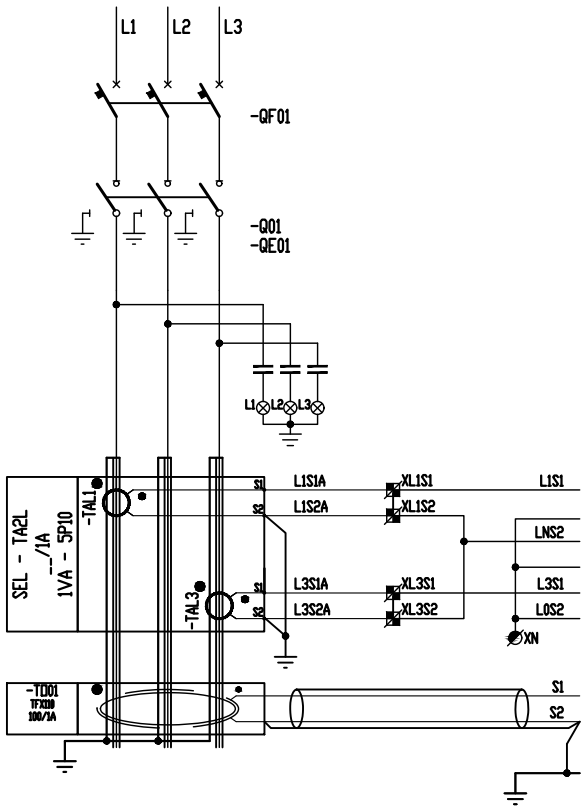

Cablaggio TA con
cavo Sezione 6mm2

REV	DATA	DESCRIZIONE
0	28/07/2022	Prima emissione

POLISTUDIO architecture & engineering

COMMITTENTE
PROVINCIA DI RAVENNA
Settore Lavori Pubblici
P.za Caduti per la Libertà, 2 (RA)

IMPIANTO
Ampl. Scuola "MORIGIA"
Via G.Marconi, 6
48124 RAVENNA

NOME QUADRO
Q.MT
Quadro Media Tensione
Cella Partenza TRAFO 1 - Potenza

COMMESSA 21-0168
FOGLIO 9 | SEGUE 10
CODICE
Q.MT

PROVINCIA DI RAVENNA - TUTTI I DIRITTI RISERVATI

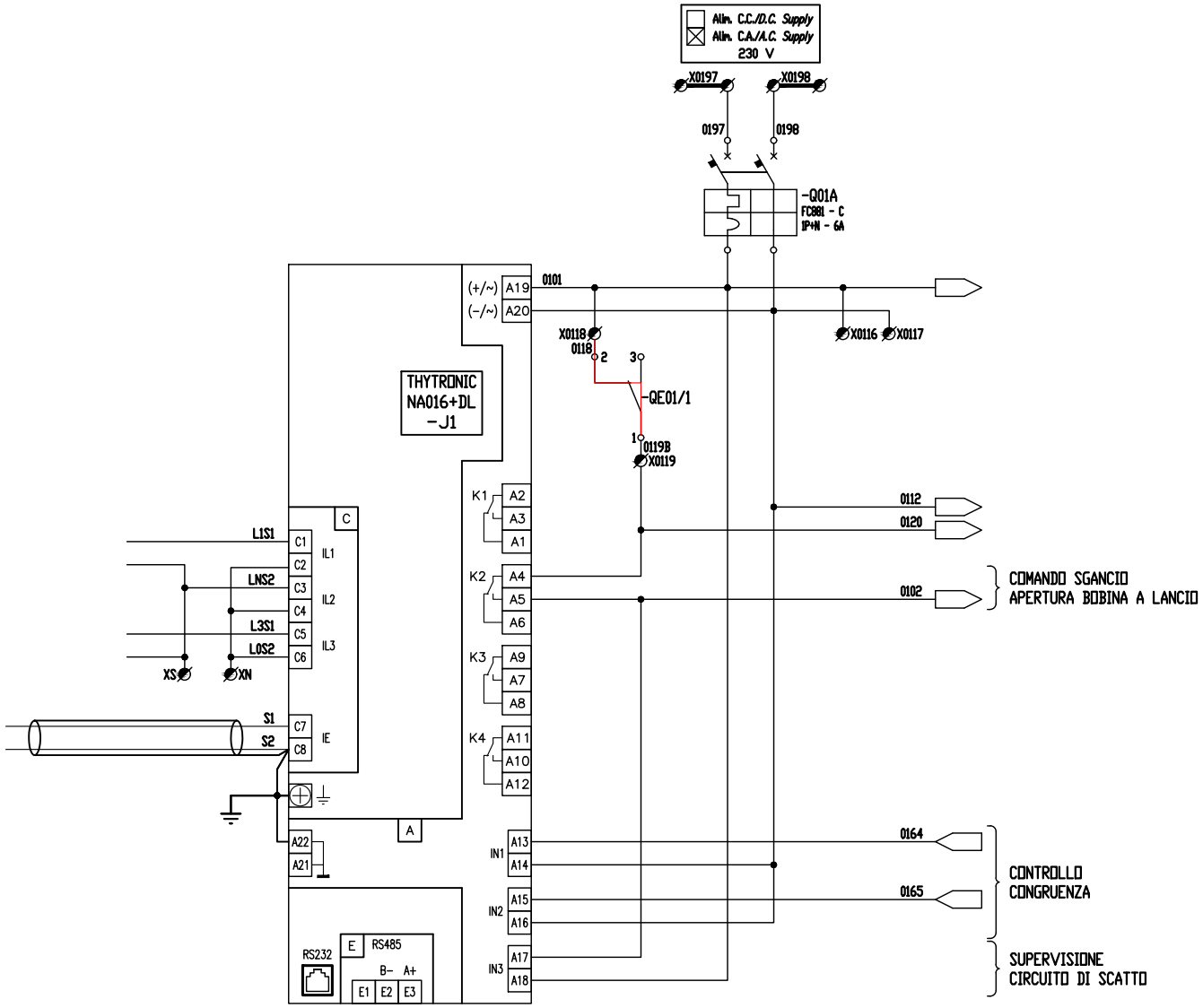

PROTEZIONE C.TI AUSILIARI COMANDI INT. AUT.	ALIMENTAZIONE SPIE SEGNALAZIONE

CONFORME CEI 0-16 CONFORME

Cablaggio TA con cavo Sezione 6mm2

REV	DATA	DESCRIZIONE
0	28/07/2022	Prima emissione

POLISTUDIO architecture & engineering

COMMITTENTE
PROVINCIA DI RAVENNA
Settore Lavori Pubblici
P.za Caduti per la Libertà, 2 (RA)

IMPIANTO
Ampl. Scuola "MORIGIA"
Via G.Marconi, 6
48124 RAVENNA

NOME QUADRO
Q.MT
Quadro Media Tensione
Cella Partenza TRAFO 1 - Ausiliari

COMMESSA 21-0168 | FOGLIO 10 | SEGUE 11

CODICE
Q.MT

PROVINCIA DI RAVENNA - TUTTI I DIRITTI RISERVATI

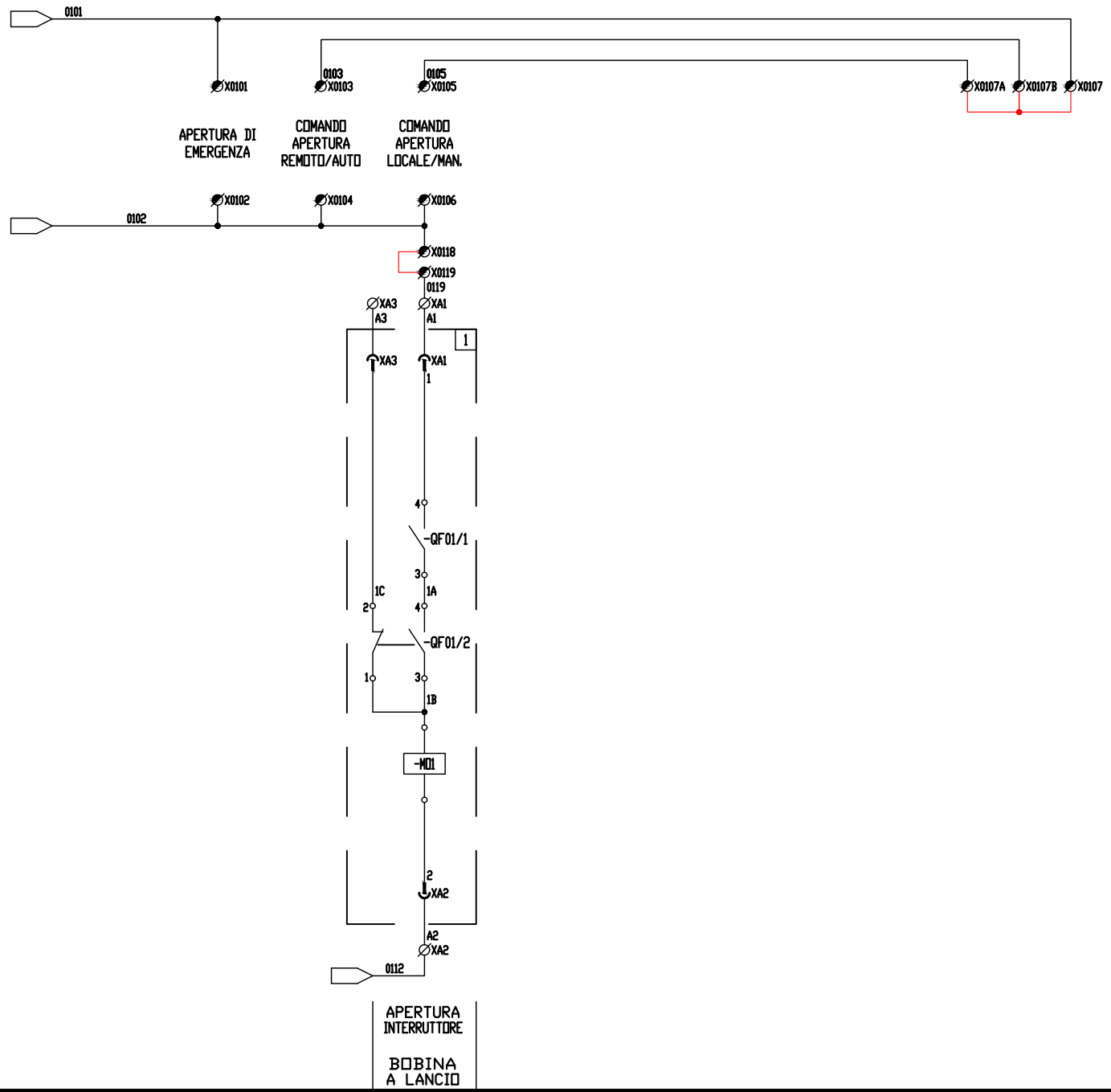

Cablaggio TA con cavo Sezione 6mm2

REV	DATA	DESCRIZIONE
0	28/07/2022	Prima emissione

POLISTUDIO architecture & engineering

COMMITTENTE
PROVINCIA DI RAVENNA
Settore Lavori Pubblici
P.za Caduti per la Libertà, 2 (RA)

IMPIANTO
Ampl. Scuola "MORIGIA"
Via G.Marconi, 6
48124 RAVENNA

NOME QUADRO
Q.MT
Quadro Media Tensione
Cella Partenza TRAFO 1 - Ausiliari

COMMESSA 21-0168 | FOGLIO 11 | SEGUE 12

CODICE
Q.MT

PROVINCIA DI RAVENNA - TUTTI I DIRITTI RISERVATI

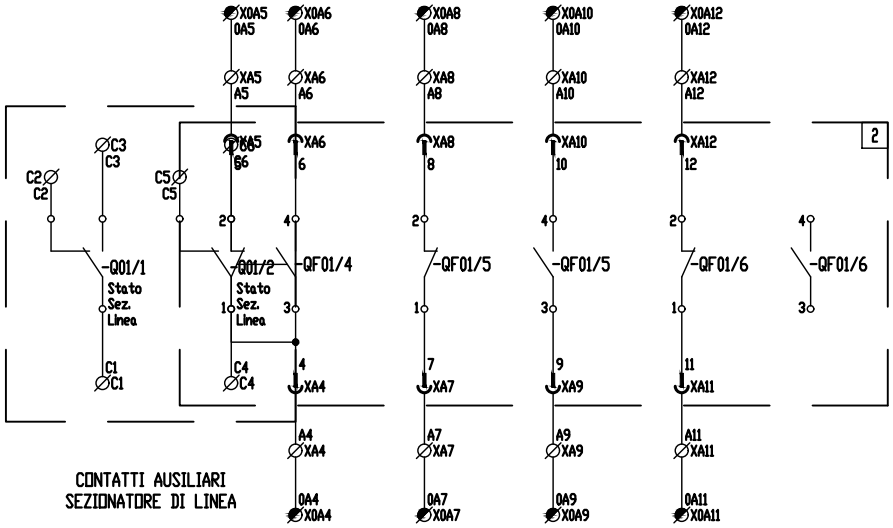

ATTENZIONE!
Caratteristiche elettriche dei contatti ausiliari:
- 250 Vac - 5 A

CONFORME CEI 0-16 CONFORME

Cablaggio TA con
cavo Sezione 6mm2

PROVINCIA DI RAVENNA - TUTTI I DIRITTI RISERVATI

REV	DATA	DESCRIZIONE
0	28/07/2022	Prima emissione

POLISTUDIO architecture & engineering

COMMITTENTE
PROVINCIA DI RAVENNA
Settore Lavori Pubblici
P.za Caduti per la Libertà, 2 (RA)

IMPIANTO
Ampl. Scuola "MORIGIA"
Via G.Marconi, 6
48124 RAVENNA

NOME QUADRO
Q.MT
Quadro Media Tensione
Cella Partenza TRAFO 1 - Ausiliari

COMMESSA 21-0168
FOGLIO 12 SEGUE
CODICE
Q.MT

Dal quadro (prefisso):	UPS-CAB
Dalla partenza (sigla):	UPS-CAB C-1
Sez. completa normale:	---
Lunghezza [m]:	0
Tensione [V]:	230
Frequenza [Hz]:	50
Polarità:	Monofase L2+N
Tipo morsetto:	CBD.
Numerazione morsetto:	0.0.T

Dati barratura: 230V - 50Hz - Ik = 1,372 kA - Id: 0,3 A

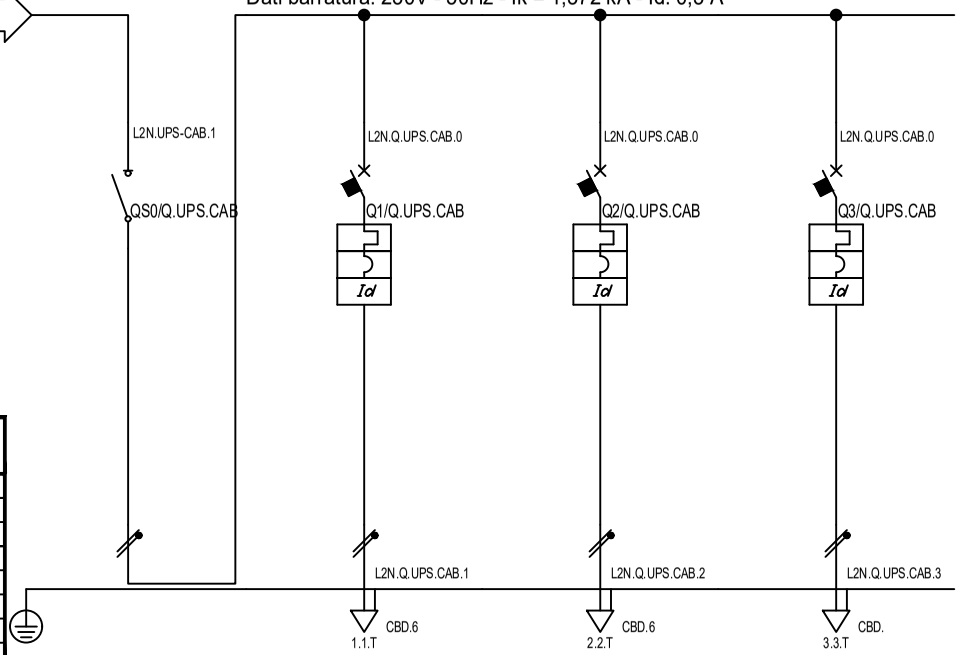

#A = APPARECCHIATURA ESISTENTE
#C = CONDUTTURA ESISTENTE

Prefisso quadro:	Q.UPS.CAB
Polarità:	Monofase L2+N
Ik massima di quadro [kA]:	1,378
Tensione [V]:	230
Frequenza [Hz]:	50
CEI 61439 Tenuta al cortocircuito [kA]:	4,5
Grado di protezione IP quadro:	---
Codice quadro:	Q.UPS.CAB

Sigla utenza		Q.UPS.CAB C-0	Q.UPS.CAB C-1	Q.UPS.CAB C-2	Q.UPS.CAB C-3			
Descrizione		GENERALE DI QUADRO	AUSILIARI MEDIA TENSIONE	AUSILIARI BASSA TENSIONE	SCORTA			
POTENZA CONTEMPORANEA	[kW]	1,5	0,5	0,5	0,5			
POTENZA INSTALLATA	[kW]	1,5	0,5	0,5	0,5			
CORRENTE Ib / CosFi		6,837 / 0,95	2,279 / 0,95	2,279 / 0,95	2,279 / 0,95			
NOTA								
PROTEZIONE	MARCA O EQUIVALENTE							
	MODELLO							
	TAGLIA	40	10	10	10			
	TIPO	MODULARE	MODULARE	MODULARE	MODULARE			
	In max/min/Reg. [A]	40	---/---/10	---/---/10	---/---/10			
	Im max/min/Reg. [A]	---/---/---	---/---/100	---/---/100	---/---/100			
	P.d.I. / Curva [kA]	0 / ---	6 / C	6 / C	6 / C			
	Id max/min/Reg./Classe [A]	---	0,03 - Cl. A	0,03 - Cl. A	0,03 - Cl. A			
ACCESSORI PROTEZIONE		---	---	---	---			
ACCESSORI PROTEZIONE		---	---	---	---			
CONTATTORE TIPO / FUSIBILE		--- / ---	--- / ---	--- / ---	--- / ---			
LINEA	ΔU% TOTALE / TRATTO [%]	1,04 / 0	1,21 / 0,15	1,21 / 0,15	1,06 / 0			
	SIGLA	---	FG16OM16	FG16OM16	---			
	SEZIONE [mmq]	---	1(3G4)	1(3G4)	---			
	LUNGHEZZA [m]	---	15	15	---			
	K CORRETTIVO	---	0,800	0,800	---			
	POSA secondo CEI 64-8	---	12_	12_	---			
	Portata (Iz) [A]	---	36	36	---			

NOTA:

REV	DATA	DESCRIZIONE
0	28/07/2022	Prima emissione

POLISTUDIO architecture & engineering

COMMITTENTE
PROVINCIA DI RAVENNA
Settore Lavori Pubblici
P.za Caduti per la Libertà, 2 (RA)

IMPIANTO
Ampl. Scuola "MORIGIA"
Via G.Marconi, 6
48124 RAVENNA

NOME QUADRO
Q.UPS.CAB
Quadro Servizi UPS Cabina
Schema Unifilare

COMMESSA 21-0168 | FOGLIO 1 | SEGUE 2

CODICE
Q.UPS.CAB

PROVINCIA DI RAVENNA - TUTTI I DIRITTI RISERVATI

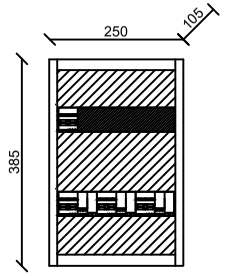

NOTA:

REV	DATA	DESCRIZIONE
0	28/07/2022	Prima emissione

POLISTUDIO architecture & engineering

COMMITTENTE
PROVINCIA DI RAVENNA
Settore Lavori Pubblici
P.za Caduti per la Libertà, 2 (RA)

IMPIANTO
Ampl. Scuola "MORIGIA"
Via G.Marconi, 6
48124 RAVENNA

NOME QUADRO
Q.UPS.CAB
Quadro Servizi UPS Cabina
Schema fronte quadro

COMMESSA 21-0168 | FOGLIO 2 | SEGUE 3

CODICE
Q.UPS.CAB

PROVINCIA DI RAVENNA - TUTTI I DIRITTI RISERVATI

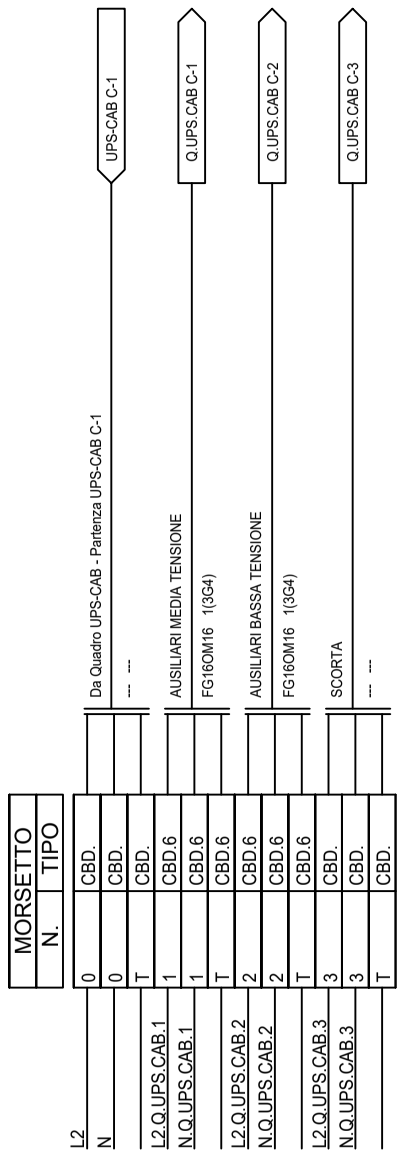

NOTA:

REV	DATA	DESCRIZIONE
0	28/07/2022	Prima emissione

POLISTUDIO architecture & engineering

COMMITTENTE
PROVINCIA DI RAVENNA
Settore Lavori Pubblici
P.za Caduti per la Libertà, 2 (RA)

IMPIANTO
Ampl. Scuola "MORIGIA"
Via G.Marconi, 6
48124 RAVENNA

NOME QUADRO
Q.UPS.CAB
Quadro Servizi UPS Cabina
Schema morsettiera

COMMESSA 21-0168 | FOGLIO 3 | SEGUE -

CODICE
Q.UPS.CAB

PROVINCIA DI RAVENNA - TUTTI I DIRITTI RISERVATI

Dal quadro (prefisso):	TR1
Dalla partenza (sigla):	TR1
Sez. completa di cavo	3(2x1x185)+(1x185)+(1PE185)
Lunghezza [m]:	10
Tensione [V]:	400
Frequenza [Hz]:	50
Polarità:	Quadripolare
Tipo morsetto:	
Numerazione morsetto:	

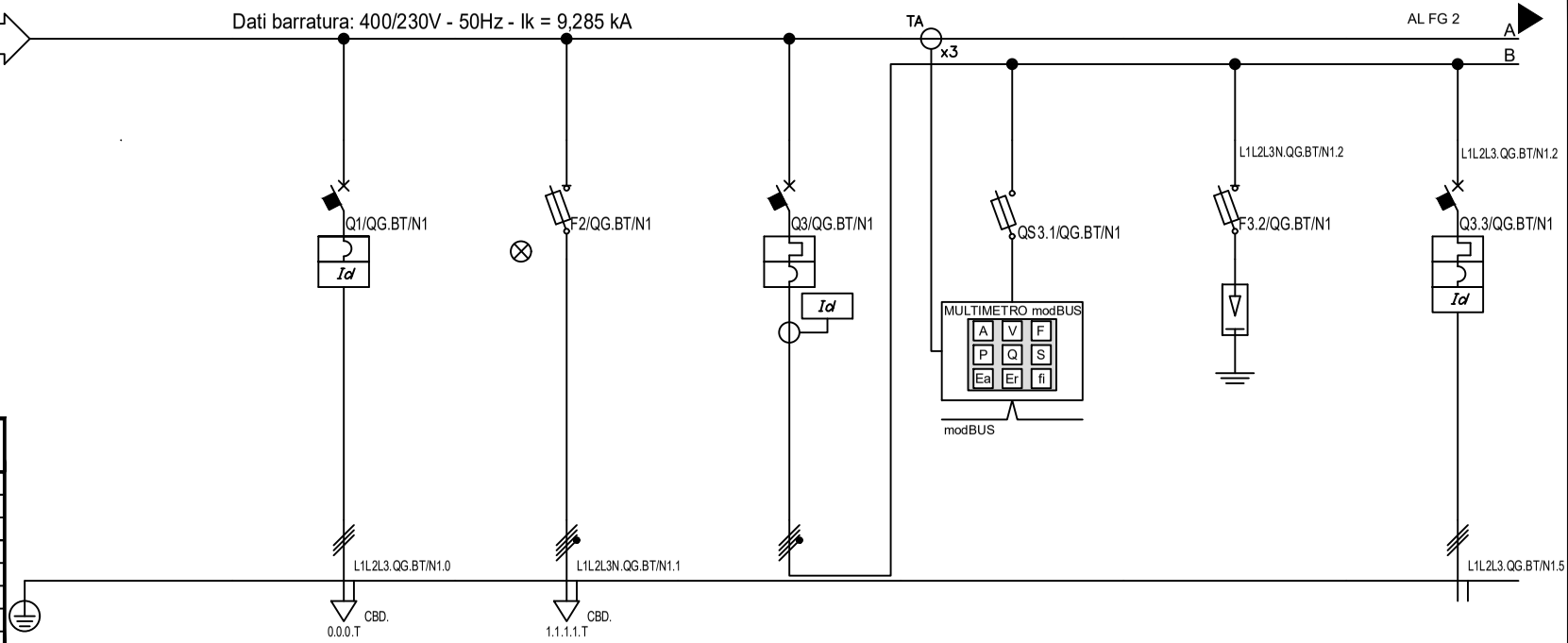

#A = APPARECCHIATURA ESISTENTE
#C = CONDUTTURA ESISTENTE

Prefisso quadro:	QG.BT/N1
Polarità:	Quadripolare
Ik massima di quadro [kA]:	9,285
Tensione [V]:	400
Frequenza [Hz]:	50
CEI 61439 Tenuta al cortocircuito [kA]:	10
Grado di protezione IP quadro:	20
Codice quadro:	QG.BT

Sigla utenza		QG.BT/N1 00	QG.BT/N1 C-0	QG.BT/N1 C-1	QG.BT/N1 C-2	QG.BT/N1 C-3	QG.BT/N1 C-4	QG.BT/N1 C-5
Descrizione		ARRIVO LINEA	ELETTROPOMPA ANTINCENDIO	SPIE PRESENZA RETE	GENERALE DI QUADRO	STRUMENTO DI MISURA QUADRO GENERALE	SCARICVATORE DI SOVRATENSIONE	RIFASAMENTO AUTOMATICO
POTENZA CONTEMPORANEA	[kW]		0	0	235	0	0	0
POTENZA INSTALLATA	[kW]		0	0	592	0	0	0
CORRENTE Ib / CosFi			0 / ---	0 / ---	393 / 0,937	0 / ---	0 / ---	26 / 0
NOTA								
PROTEZIONE	MARCA O EQUIVALENTE							
	MODELLO							
	TAGLIA		40	25	630	25	125	250
	TIPO		MODULARE	MODULARE	SCATOLATO/MODULARE	MODULARE	MODULARE/MODULARE	SCATOLATO
	In max/min/Reg. [A]		40	---/---/10	630/225/630	---/---/10	---/---/63	200/140/200
	Im max/min/Reg. [A]		---/---/480	---/---/28	6 300/338/6 300	---/---/28	---/---/400	2 000/1 000/2 000
	P.d.I. / Curva [kA]		20 / MA	100 / gL	36 / N.C.	100 / gL	100 / aM	25 / N.C.
	Id max/min/Reg./Classe [A]		1 - Cl. AS si	---	30,00/0,03/30 - Cl. A	---	---	10,00/0,03/10 - Cl. A
ACCESSORI PROTEZIONE			---	Lamp. V presen. tens. trif. 3led	---	PM3250 ins.TA, modbus, THD, MT	---	---
ACCESSORI PROTEZIONE			---	---	---	---	---	---
CONTATTORE TIPO / FUSIBILE			--- / ---	--- / 3P x 10 + N - gL	--- / ---	--- / 3P x 10 + N - gL	--- / 3P x 63 + N - aM	--- / ---
LINEA	ΔU% TOTALE / TRATTO [%]		0,12 / 0	0,12 / 0	0,13 / 0	0,13 / 0	0,13 / 0	0,14 / 0,01
	SIGLA		---	---	---	---	---	FG16M16/FS17 PE
	SEZIONE [mmq]		---	---	---	---	---	3(1x70)+(1PE35)
	LUNGHEZZA [m]		---	---	---	---	---	10
	K CORRETTIVO		---	---	---	---	---	0,800
	POSA secondo CEI 64-8		---	---	---	---	---	13_
	Portata (Iz) [A]		---	---	---	---	---	223

NOTA:

REV	DATA	DESCRIZIONE
0	28/07/2022	Prima emissione

POLISTUDIO architecture & engineering

COMMITTENTE
PROVINCIA DI RAVENNA
Settore Lavori Pubblici
P.za Caduti per la Libertà, 2 (RA)

IMPIANTO
Ampl. Scuola "MORIGIA"
Via G.Marconi, 6
48124 RAVENNA

NOME QUADRO
QG.BT
Quadro Generale Bassa Tensione (Norm 1)
Schema Unifilare

COMMESSA 21-0168 | FOGLIO 1 | SEGUE 2

CODICE
QG.BT

PROVINCIA DI RAVENNA - TUTTI I DIRITTI RISERVATI

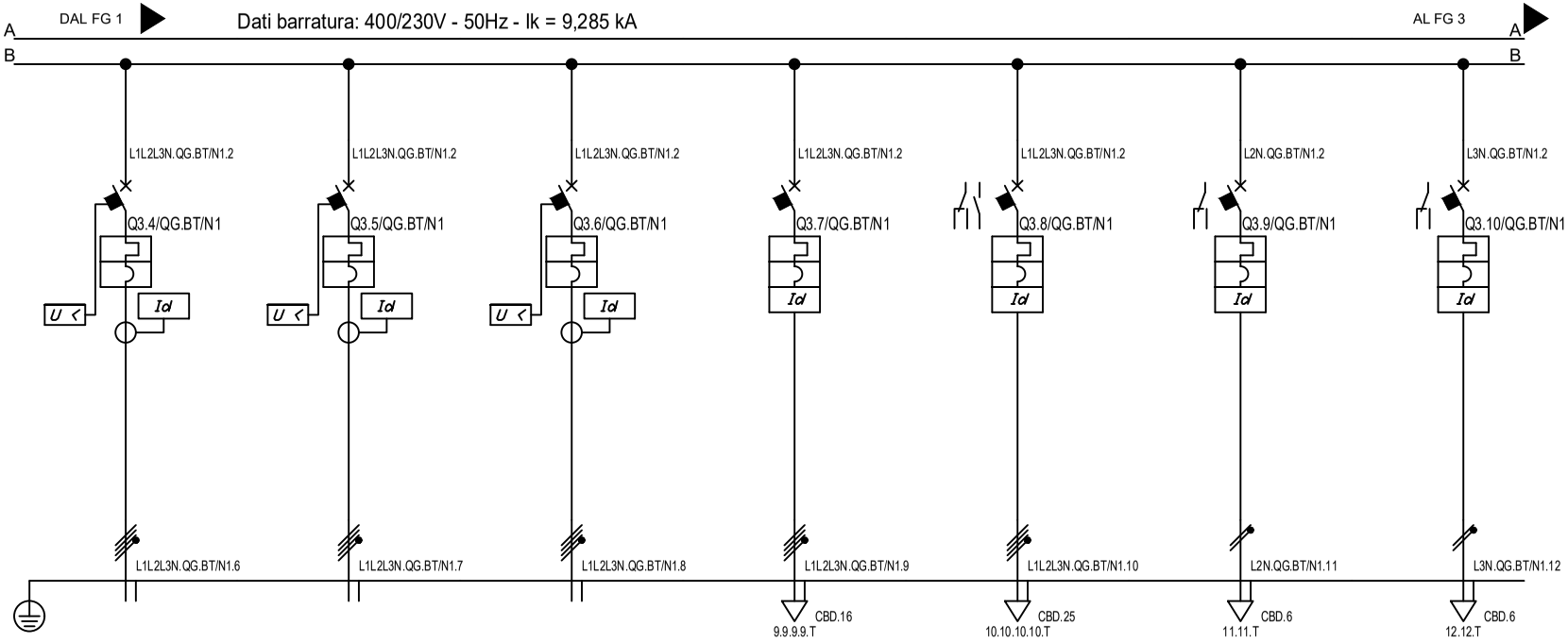

Sigla utenza		QG.BT/N1 C-6	QG.BT/N1 C-7	QG.BT/N1 C-8	QG.BT/N1 C-9	QG.BT/N1 C-10	QG.BT/N1 C-11	QG.BT/N1 C-12
Descrizione		QUADRO GEN. NUOVO AMPLIMANTO SCUOLA - QG.NAS.00	QUADRO GEN. NUOVO AMPLIMANTO PALESTRA - QG.NAP.00	QUADRO SMISTAMENTO COMPLESSO ESISTENTE	QUADRO PRESE ESTERNO	QUADRO POMPA PILOTA	QUADRO MOTOPOMPA	QUADRO AUSILIARI VANO ANTINCENDIO
POTENZA CONTEMPORANEA [kW]		114	94	109	10	1,1	1,1	1,1
POTENZA INSTALLATA [kW]		222	237	109	10	1,1	1,1	1,1
CORRENTE Ib / CosFi		191 / 0,907	171 / 0,95	175 / 0,9	15 / 0,95	1,671 / 0,95	5,014 / 0,95	5,014 / 0,95
NOTA								
PROTEZIONE	MARCA O EQUIVALENTE							
	MODELLO							
	TAGLIA	250	250	250	32	16	16	16
	TIPO	SCATOLATO/MODULARE	SCATOLATO/MODULARE	SCATOLATO/MODULARE	MODULARE	MODULARE	MODULARE	MODULARE
	In max/min/Reg. [A]	250/175/250	200/140/200	250/175/250	---/---/32	---/---/16	---/---/16	---/---/16
	Im max/min/Reg. [A]	2 500/1 250/2 500	2 000/1 000/2 000	2 500/1 250/2 500	---/---/320	---/---/224	---/---/160	---/---/160
	P.d.I. / Curva [kA]	25 / N.C.	25 / N.C.	25 / N.C.	15 / C	15 / D	20 / C	20 / C
	Id max/min/Reg./Classe [A]	0,30/0,03/0,3 - Cl. A	0,30/0,03/0,3 - Cl. A	0,30/0,03/0,3 - Cl. A	0,03 - Cl. A	0,3 - Cl. A	0,03 - Cl. A	0,03 - Cl. A
ACCESSORI PROTEZIONE		Bobina-MN 220/240Vca NSX100/630	Bobina-MN 220/240Vca NSX100/630	Bobina-MN 220/240Vca NSX100/630	---	Cont. 24Vcc iOF+SD24 con Ti24 iC60/iC40	SD per C40/C120/C40 Vigi	SD per C40/C120/C40 Vigi
ACCESSORI PROTEZIONE		---	---	---	---	---	---	---
CONTATTORE TIPO / FUSIBILE		--- / ---	--- / ---	--- / ---	--- / ---	--- / ---	--- / ---	--- / ---
LINEA	ΔU% TOTALE / TRATTO [%]	1,78 / 1,62	1,64 / 1,48	0,89 / 0,73	0,28 / 0,13	0,16 / 0,02	0,82 / 0,64	0,6 / 0,43
	SIGLA	FG16M16/FG17 PE	FG16M16/FG16R16 PE	FG16M16/FG16R16 PE	FG16OM16	FG16OM16	FG16OM16	FG16OM16
	SEZIONE [mmq]	4(1x185)+(1PE95)	4(1x150)+(1PE95)	4(1x240)+(1PE120)	1(5G10)	1(5G16)	1(3G4)	1(3G4)
	LUNGHEZZA [m]	130	115	80	10	20	30	20
	K CORRETTIVO	0,744	0,744	0,744	0,730	0,540	0,670	0,670
	POSA secondo CEI 64-8	61_	61_	61_	13_	31_	61_	61_
	Portata (Iz) [A]	253	226	295	55	43	26	26

NOTA:

REV	DATA	DESCRIZIONE
0	28/07/2022	Prima emissione

POLISTUDIO architecture & engineering

COMMITTENTE
PROVINCIA DI RAVENNA
Settore Lavori Pubblici
P.za Caduti per la Libertà, 2 (RA)

IMPIANTO
Ampl. Scuola "MORIGIA"
Via G.Marconi, 6
48124 RAVENNA

NOME QUADRO
QG.BT
Quadro Generale Bassa Tensione (Norm 1)
Schema Unifilare

COMMESSA 21-0168 | FOGLIO 2 | SEGUE 3

CODICE
QG.BT

PROVINCIA DI RAVENNA - TUTTI I DIRITTI RISERVATI

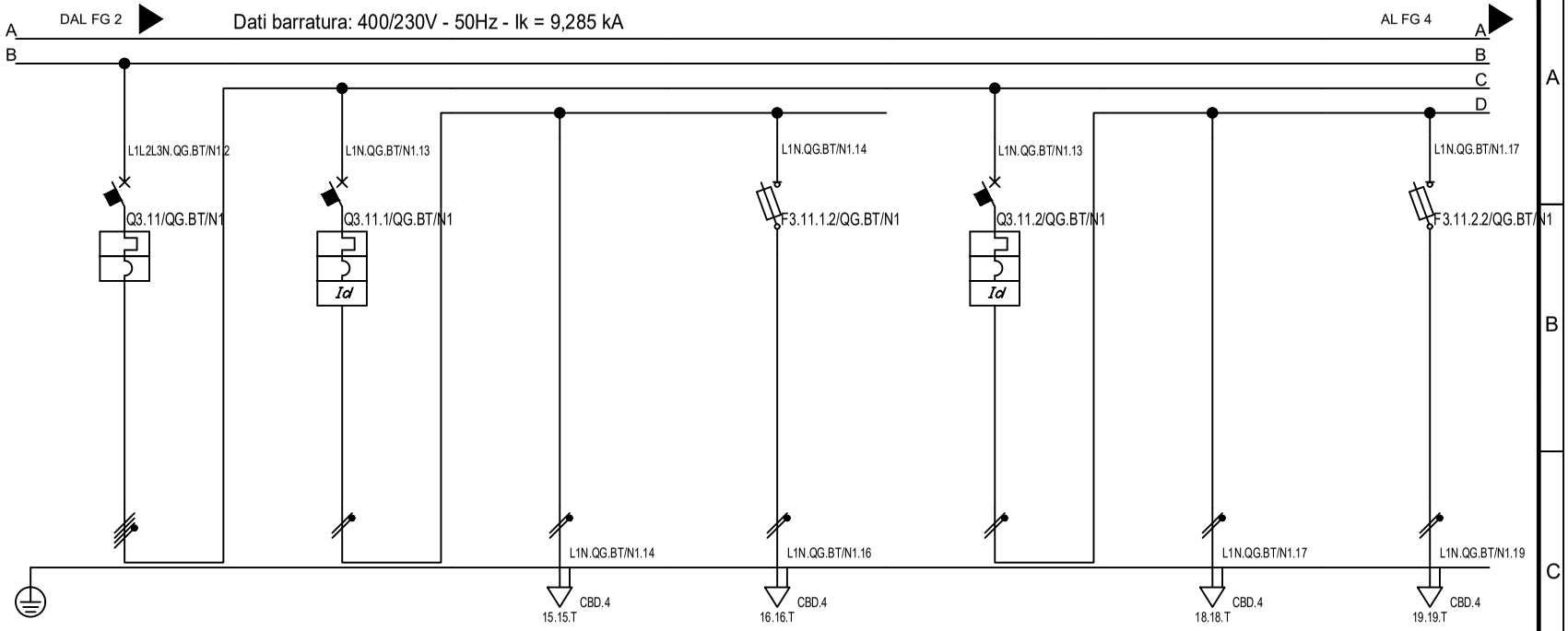

Sigla utenza		QG.BT/N1 C-13	QG.BT/N1 C-14	QG.BT/N1 C-15	QG.BT/N1 C-16	QG.BT/N1 C-17	QG.BT/N1 C-18	QG.BT/N1 C-19
Descrizione		SEZIONE SERVIZI LOCALE TECNICI	LUCE LOCALE LATO FORNITORE	LUCE ORDINARIA LOCALE	LUCE DI SICUREZZA LOCALE	LUCE LOCALE CABINA LATO UTENTE	LUCE ORDINARIA LOCALE	LUCE DI SICUREZZA LOCALE
POTENZA CONTEMPORANEA [kW]		5,25	0,65	0,6	0,05	0,65	0,6	0,05
POTENZA INSTALLATA [kW]		11	0,65	0,6	0,05	0,65	0,6	0,05
CORRENTE Ib / CosFi		13 / 0,926	2,963 / 0,95	2,735 / 0,95	0,228 / 0,95	2,963 / 0,95	2,735 / 0,95	0,228 / 0,95
NOTA								
PROTEZIONE	MARCA O EQUIVALENTE							
	MODELLO							
	TAGLIA	40	10	---	20	10	---	20
	TIPO	MODULARE	MODULARE	---	MODULARE	MODULARE	---	MODULARE
	In max/min/Reg. [A]	---/---/40	---/---/10	---/---/---	---/---/4	---/---/10	---/---/---	---/---/4
	Im max/min/Reg. [A]	---/---/400	---/---/100	---/---/---	---/---/9	---/---/100	---/---/---	---/---/9
	P.d.I. / Curva [kA]	15 / C	10 / C	--- / ---	50 / gL	10 / C	--- / ---	50 / gL
	Id max/min/Reg./Classe [A]	---	0,03 - Cl. A	---	---	0,03 - Cl. A	---	---
ACCESSORI PROTEZIONE		---	---	---	---	---	---	---
ACCESSORI PROTEZIONE		---	---	---	---	---	---	---
CONTATTORE TIPO / FUSIBILE		--- / ---	--- / ---	--- / ---	--- / 1P x 4 + N - gL	--- / ---	--- / ---	--- / 1P x 4 + N - gL
LINEA	ΔU% TOTALE / TRATTO [%]	0,15 / 0	0,18 / 0	0,36 / 0,19	0,22 / 0,03	0,18 / 0	0,36 / 0,19	0,22 / 0,03
	SIGLA	---	---	FG16OM16	FG16OM16	---	FG16OM16	FG16OM16
	SEZIONE [mmq]	---	---	1(3G2,5)	1(3G1,5)	---	1(3G2,5)	1(3G1,5)
	LUNGHEZZA [m]	---	---	10	10	---	10	10
	K CORRETTIVO	---	---	0,800	0,800	---	0,800	0,800
	POSA secondo CEI 64-8	---	---	31_	31_	---	31_	31_
	Portata (Iz) [A]	---	---	24	18	---	24	18

NOTA:

REV	DATA	DESCRIZIONE
0	28/07/2022	Prima emissione

POLISTUDIO architecture & engineering

COMMITTENTE
PROVINCIA DI RAVENNA
Settore Lavori Pubblici
P.za Caduti per la Libertà, 2 (RA)

IMPIANTO
Ampl. Scuola "MORIGIA"
Via G.Marconi, 6
48124 RAVENNA

NOME QUADRO
QG.BT
Quadro Generale Bassa Tensione (Norm 1)
Schema Unifilare

COMMESSA 21-0168 | FOGLIO 3 | SEGUE 4

CODICE
QG.BT

PROVINCIA DI RAVENNA - TUTTI I DIRITTI RISERVATI

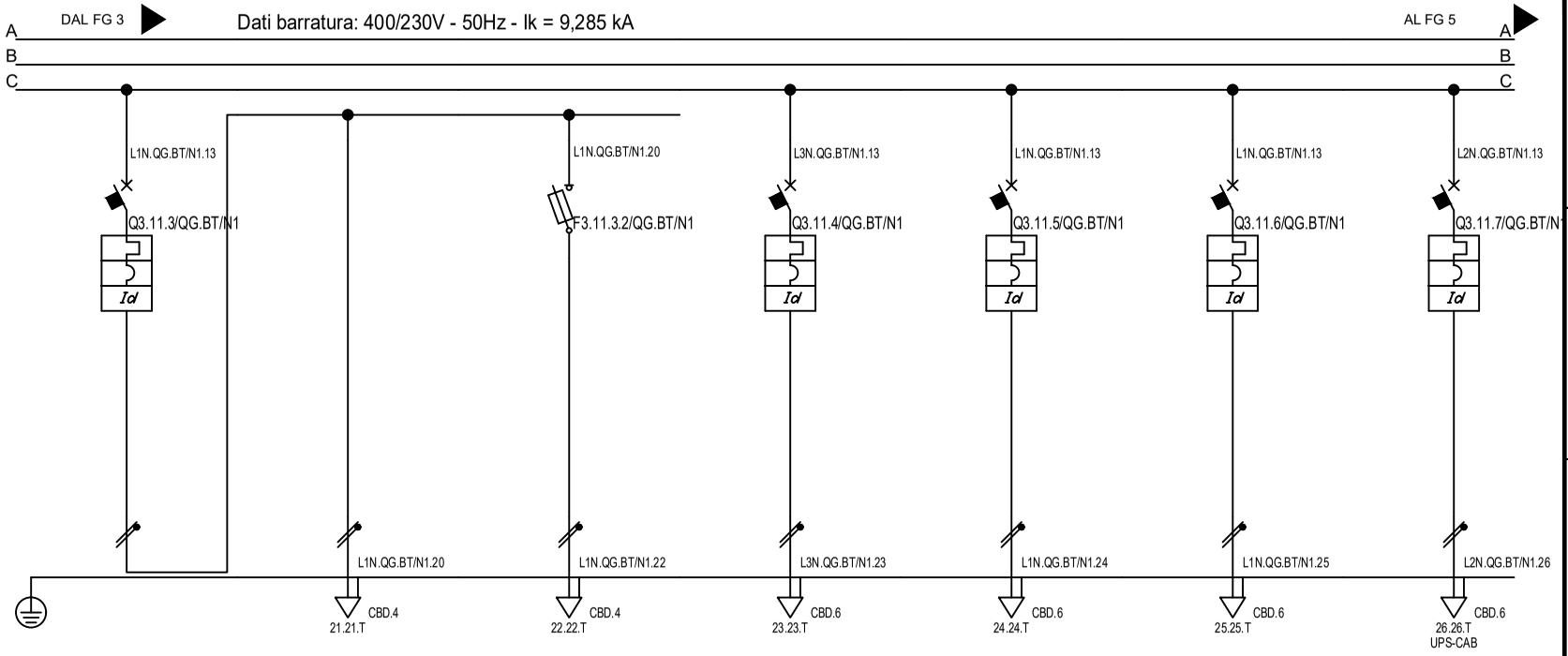

Sigla utenza		QG.BT/N1 C-20	QG.BT/N1 C-21	QG.BT/N1 C-22	QG.BT/N1 C-23	QG.BT/N1 C-24	QG.BT/N1 C-25	QG.BT/N1 C-26
Descrizione		LUCE LOCALE CABINA ANTINCENDIO	LUCE ORDINARIA LOCALE	LUCE DI SICUREZZA LOCALE	PRESE CABINA LATO FORNITORE	PRESE CABINA LATO UTENTE	PRESE CABINA VANO ANTINCENDIO	UPS SERVIZI CABINA
POTENZA CONTEMPORANEA [kW]		0,65	0,6	0,05	2	2	2	2,7
POTENZA INSTALLATA [kW]		0,65	0,6	0,05	2	2	2	2,7
CORRENTE Ib / CosFi		2,963 / 0,95	2,735 / 0,95	0,228 / 0,95	9,116 / 0,95	9,116 / 0,95	9,116 / 0,95	13 / 0,9
NOTA								
PROTEZIONE	MARCA O EQUIVALENTE							
	MODELLO							
	TAGLIA	10	--	20	16	16	16	16
	TIPO	MODULARE	--	MODULARE	MODULARE	MODULARE	MODULARE	MODULARE
	In max/min/Reg. [A]	---/---/10	---/---/---	---/---/4	---/---/16	---/---/16	---/---/16	---/---/16
	Im max/min/Reg. [A]	---/---/100	---/---/---	---/---/9	---/---/160	---/---/160	---/---/160	---/---/160
	P.d.I. / Curva [kA]	10 / C	--- / ---	50 / gL	10 / C	10 / C	10 / C	20 / C
	Id max/min/Reg./Classe [A]	0,03 - Cl. A	---	---	0,03 - Cl. A	0,03 - Cl. A	0,03 - Cl. A	0,3 - Cl. A S
ACCESSORI PROTEZIONE		---	---	---	---	---	---	---
ACCESSORI PROTEZIONE		---	---	---	---	---	---	---
CONTATTORE TIPO / FUSIBILE		--- / ---	--- / ---	--- / 1P x 4 + N - gL	--- / ---	--- / ---	--- / ---	--- / ---
LINEA	ΔU% TOTALE / TRATTO [%]	0,18 / 0	0,74 / 0,56	0,27 / 0,08	0,78 / 0,59	0,78 / 0,59	1,38 / 1,19	1,04 / 0,8
	SIGLA	---	FG16OM16	FG16OM16	FG16OM16	FG16OM16	FG16OM16	FG16OM16
	SEZIONE [mmq]	---	1(3G2,5)	1(3G1,5)	1(3G4)	1(3G4)	1(3G4)	1(3G4)
	LUNGHEZZA [m]	---	30	30	15	15	30	15
	K CORRETTIVO	---	0,744	0,744	0,800	0,800	0,744	0,800
	POSA secondo CEI 64-8	---	61_	61_	13_	13_	61_	13_
	Portata (Iz) [A]	---	22	17	39	39	29	39

NOTA:

REV	DATA	DESCRIZIONE
0	28/07/2022	Prima emissione

POLISTUDIO architecture & engineering

COMMITTENTE
PROVINCIA DI RAVENNA
Settore Lavori Pubblici
P.za Caduti per la Libertà, 2 (RA)

IMPIANTO
Ampl. Scuola "MORIGIA"
Via G.Marconi, 6
48124 RAVENNA

NOME QUADRO
QG.BT
Quadro Generale Bassa Tensione (Norm 1)
Schema Unifilare

COMMESSA 21-0168 | FOGLIO 4 | SEGUE 5

CODICE
QG.BT

PROVINCIA DI RAVENNA - TUTTI I DIRITTI RISERVATI

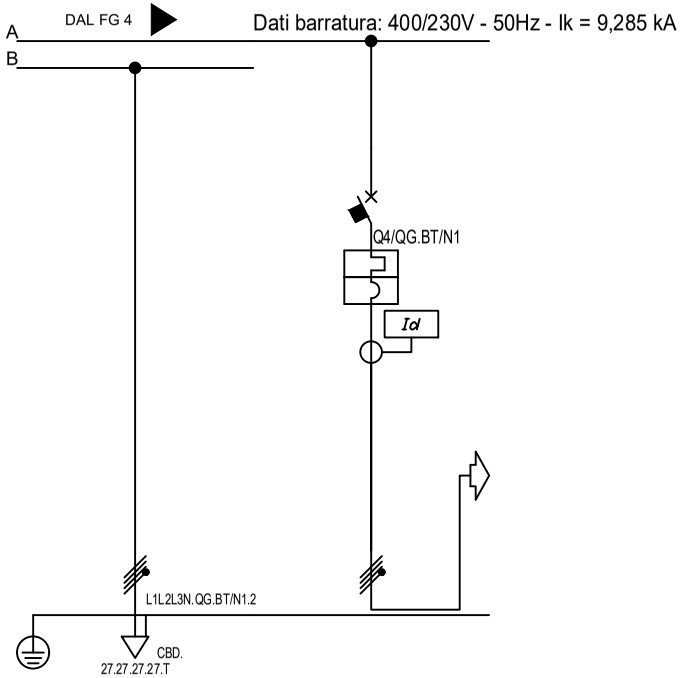

INTERRUTTORI ED APPARECCHIATURE DA INSTALLARSI IN CASO DI INSTALLAZIONE DI UN SECONDO TRASFORMATORE

Sigla utenza		QG.BT/N1 C-27	QG.BT/N1 C-28					
Descrizione		GENERALE SEZIONE TRAFO 2						
POTENZA CONTEMPORANEA [kW]		0	0					
POTENZA INSTALLATA [kW]		0	0					
CORRENTE Ib / CosFi		0 / ---	0 / ---					
NOTA								
PROTEZIONE	MARCA O EQUIVALENTE							
	MODELLO							
	TAGLIA	---	630					
	TIPO	---	SCATOLATO/MODULARE					
	In max/min/Reg. [A]	---/---/---	630/225/630					
	Im max/min/Reg. [A]	---/---/---	6 300/338/6 300					
	P.d.I. / Curva [kA]	--- / ---	36 / N.C.					
	Id max/min/Reg./Classe [A]	---	30,00/0,03/30 - Cl. A					
ACCESSORI PROTEZIONE		---	---					
ACCESSORI PROTEZIONE		---	---					
CONTATTORE TIPO / FUSIBILE		--- / ---	--- / ---					
LINEA	ΔU% TOTALE / TRATTO [%]	0,13 / 0	0,12 / 0					
	SIGLA	---	---					
	SEZIONE [mmq]	---	---					
	LUNGHEZZA [m]	---	---					
	K CORRETTIVO	---	---					
	POSA secondo CEI 64-8	---	---					
	Portata (Iz) [A]	---	---					

NOTA:

REV	DATA	DESCRIZIONE
0	28/07/2022	Prima emissione

POLISTUDIO architecture & engineering

COMMITTENTE
PROVINCIA DI RAVENNA
Settore Lavori Pubblici
P.za Caduti per la Libertà, 2 (RA)

IMPIANTO
Ampl. Scuola "MORIGIA"
Via G.Marconi, 6
48124 RAVENNA

NOME QUADRO
QG.BT
Quadro Generale Bassa Tensione (Norm 1)
Schema Unifilare

COMMESSA 21-0168 | FOGLIO 5 | SEGUE 6

CODICE
QG.BT

PROVINCIA DI RAVENNA - TUTTI I DIRITTI RISERVATI

Dal quadro (prefisso):	TR1
Dalla partenza (sigla):	TR2
Sez. completa normale:	3(2x1x185)+(1x185)+(1PE185)
Lunghezza [m]:	10
Tensione [V]:	400
Frequenza [Hz]:	50
Polarità:	Quadripolare
Tipo morsetto:	
Numerazione morsetto:	

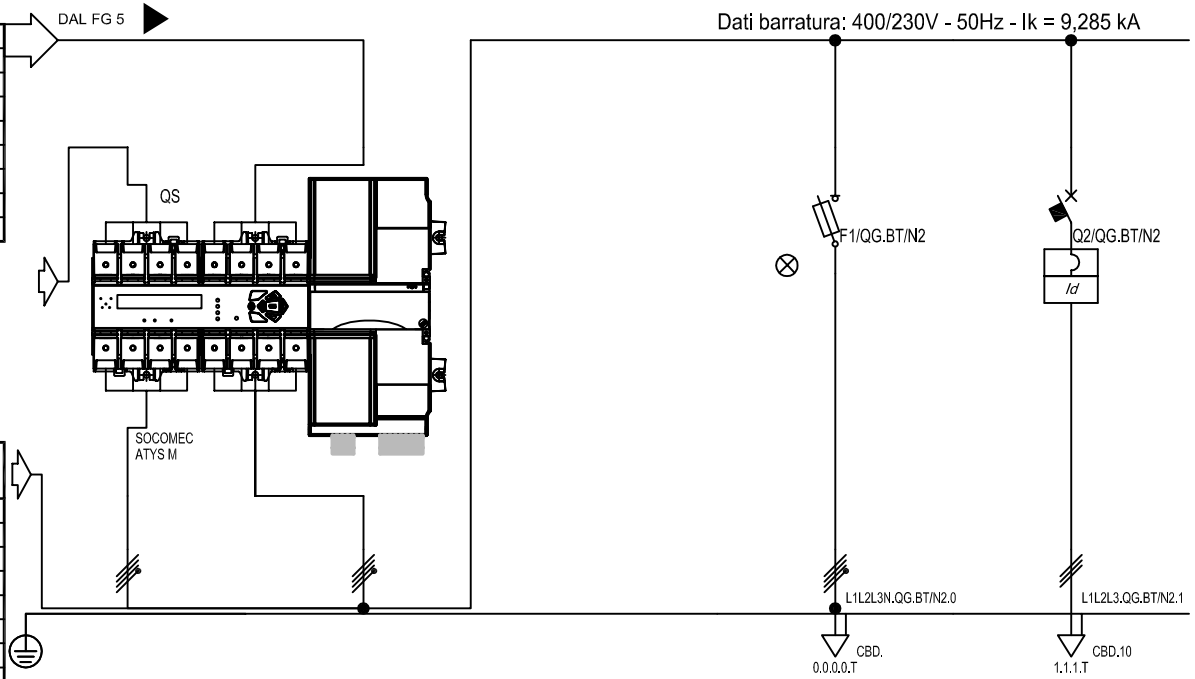

INTERRUTTORI ED APPARECCHIATURE DA INSTALLARSI IN CASO DI INSTALLAZIONE DI UN SECONDO TRASFORMATORE

#A = APPARECCHIATURA ESISTENTE
#C = CONDUTTURA ESISTENTE

Prefisso quadro:	QG.BT/N2
Polarità:	Quadripolare
Ik massima di quadro [kA]:	9,285
Tensione [V]:	400
Frequenza [Hz]:	50
CEI 61439 Tenuta al cortocircuito [kA]:	10
Grado di protezione IP quadro:	20
Codice quadro:	QG.BT

Sigla utenza		QG.BT/N2 00			QG.BT/N2 C-0	QG.BT/N2 C-1		
Descrizione		ARRIVO LINEA TRAFO 2	COMMUTATRICE AUTOMATICA		SPIE PRESENZA RETE	ELETTROPOMPA ANTINCENDIO		
POTENZA CONTEMPORANEA	[kW]				0	15		
POTENZA INSTALLATA	[kW]				0	15		
CORRENTE Ib / CosFi					0 / ---	23 / 0,95		
NOTA								
PROTEZIONE	MARCA O EQUIVALENTE							
	MODELLO							
	TAGLIA				25	40		
	TIPO				MODULARE	MODULARE		
	In max/min/Reg. [A]				---/---/10	40		
	Im max/min/Reg. [A]				---/---/28	---/---/480		
	P.d.I. / Curva [kA]				100 / gL	20 / MA		
	Id max/min/Reg./Classe [A]				---	1 - Cl. AS si		
ACCESSORI PROTEZIONE					Lamp. V presen. tens. trif. 3led	---		
ACCESSORI PROTEZIONE					---	---		
CONTATTORE TIPO / FUSIBILE					--- / 3P x 10 + N - gL	--- / ---		
LINEA	△U% TOTALE / TRATTO [%]				0 / 0	2,22 / 2,19		
	SIGLA				---	FG18OM16		
	SEZIONE [mmq]				---	1(5G6)		
	LUNGHEZZA [m]				---	60		
	K CORRETTIVO				---	0,744		
	POSA secondo CEI 64-8				---	61_		
	Portata (Iz) [A]				---	31		

NOTA:

REV	DATA	DESCRIZIONE
0	28/07/2022	Prima emissione

POLISTUDIO architecture & engineering

COMMITTENTE
PROVINCIA DI RAVENNA
Settore Lavori Pubblici
P.za Caduti per la Libertà, 2 (RA)

IMPIANTO
Ampl. Scuola "MORIGIA"
Via G.Marconi, 6
48124 RAVENNA

NOME QUADRO
QG.BT
Quadro Generale Bassa Tensione (Norm 2)
Schema Unifilare

COMMESSA 21-0168 | FOGLIO 6 | SEGUE 7

CODICE
QG.BT

PROVINCIA DI RAVENNA - TUTTI I DIRITTI RISERVATI

STRUMENTO DI MISURA
QUADRO GENERALE

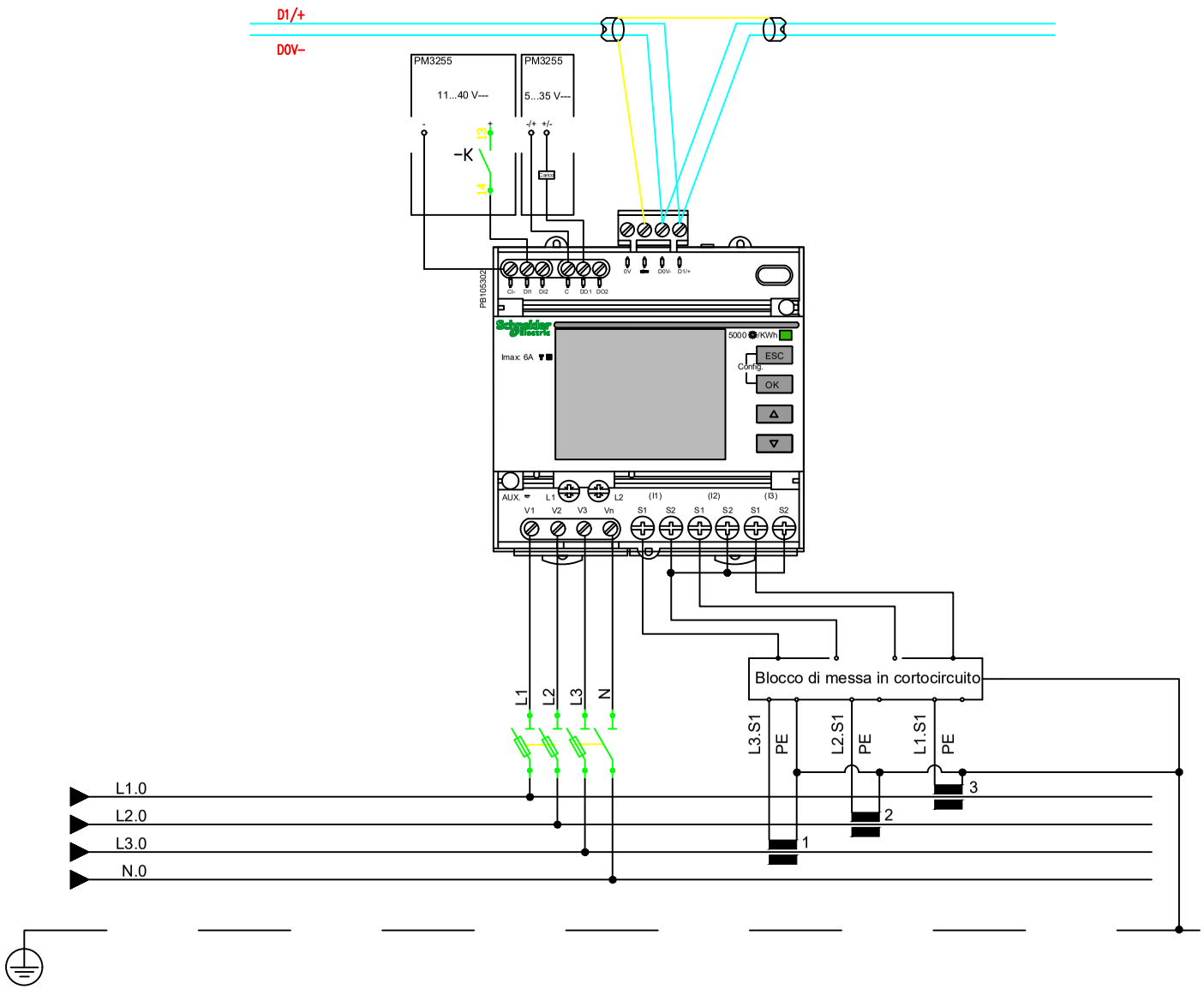

NOTA:

REV	DATA	DESCRIZIONE
0	28/07/2022	Prima emissione

POLISTUDIO architecture & engineering

COMMITTENTE
PROVINCIA DI RAVENNA
Settore Lavori Pubblici
P.za Caduti per la Libertà, 2 (RA)

IMPIANTO
Ampl. Scuola "MORIGIA"
Via G.Marconi, 6
48124 RAVENNA

NOME QUADRO
QG.BT
Quadro Generale Bassa Tensione (Norm 1)
Schema Ausiliari

COMMESSA 21-0168 | FOGLIO 7 | SEGUE 8

CODICE
QG.BT

PROVINCIA DI RAVENNA - TUTTI I DIRITTI RISERVATI

TIPICO COLLEGAMENTO SCARICATORI

L25/100

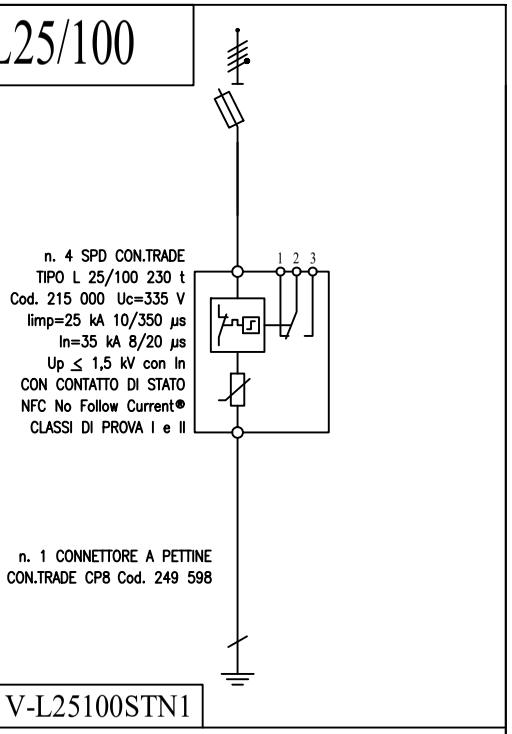

V-L25100STN1

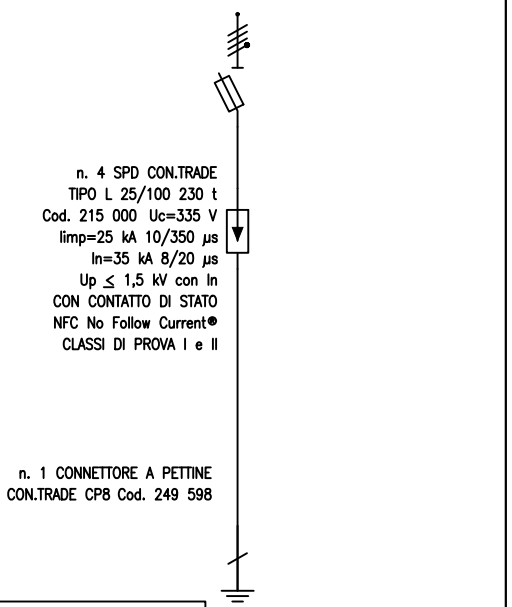

V-L25100STN2

L10/40

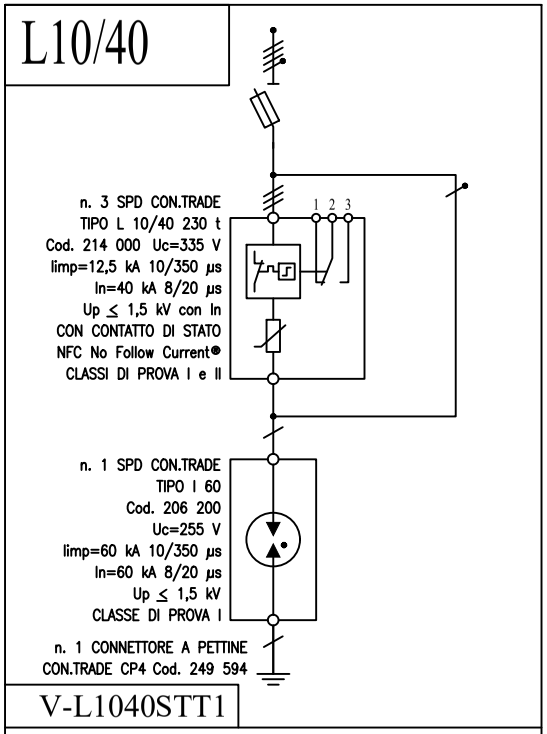

V-L1040STT1

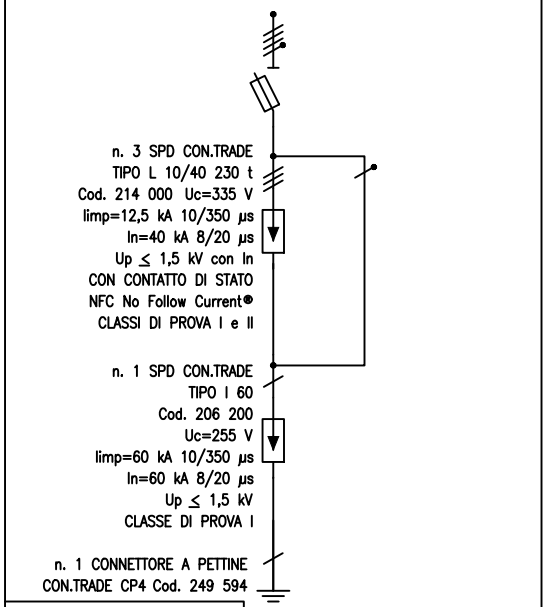

V-L1040STT2

L2/20

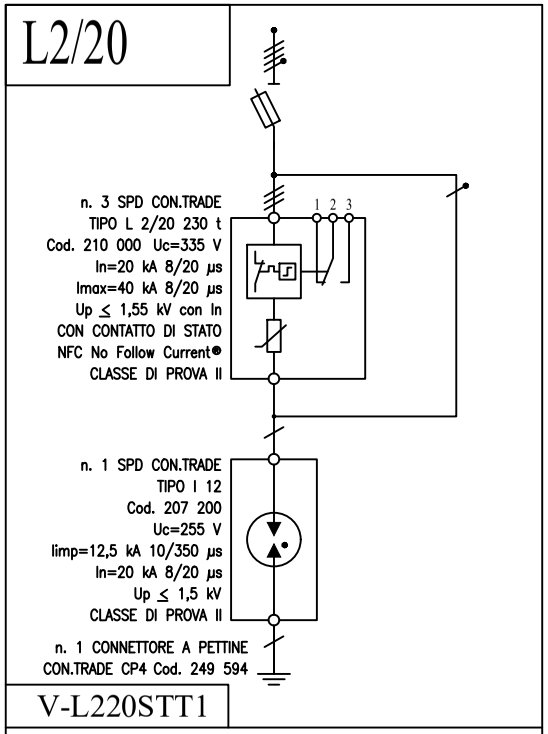

V-L220STT1

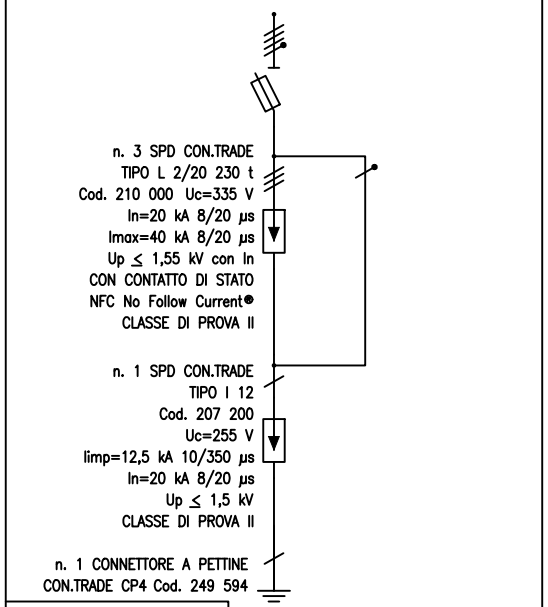

V-L220STT2

NOTA:

REV	DATA	DESCRIZIONE
0	28/07/2022	Prima emissione

POLISTUDIO architecture & engineering

COMMITTENTE
PROVINCIA DI RAVENNA
Settore Lavori Pubblici
P.za Caduti per la Libertà, 2 (RA)

IMPIANTO
Ampl. Scuola "MORIGIA"
Via G.Marconi, 6
48124 RAVENNA

NOME QUADRO
QG.BT
Quadro Generale Bassa Tensione (Norm 1)
Schema Ausiliari

COMMESSA 21-0168 | FOGLIO 8 | SEGUE 9

CODICE
QG.BT

PROVINCIA DI RAVENNA - TUTTI I DIRITTI RISERVATI

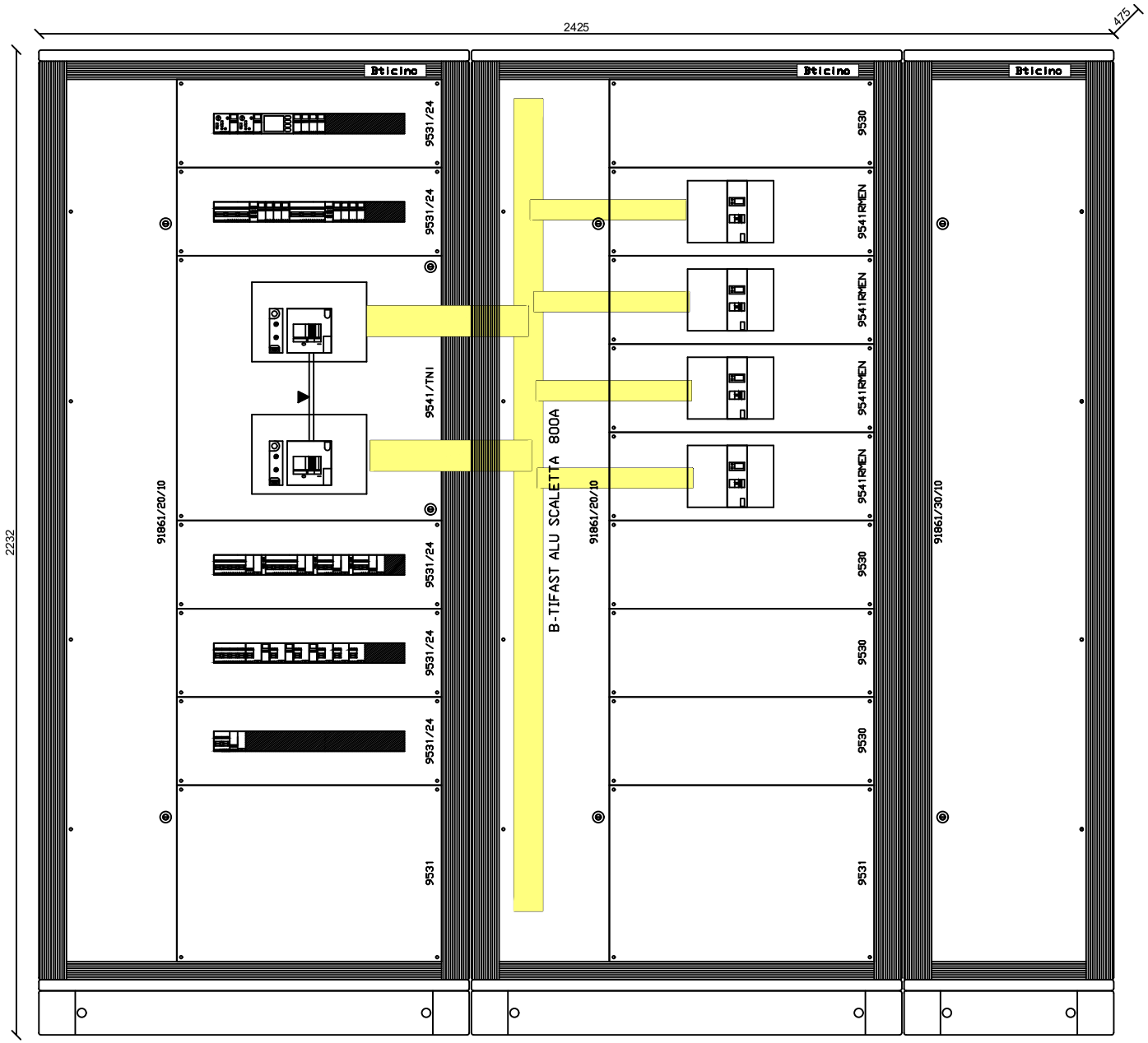

NOTA:

REV	DATA	DESCRIZIONE
0	28/07/2022	Prima emissione

POLISTUDIO architecture & engineering

COMMITTENTE
PROVINCIA DI RAVENNA
Settore Lavori Pubblici
P.za Caduti per la Libertà, 2 (RA)

IMPIANTO
Ampl. Scuola "MORIGIA"
Via G.Marconi, 6
48124 RAVENNA

NOME QUADRO
QG.BT
Quadro Generale Bassa Tensione (Norm 1)
Schema fronte quadro

COMMESSA 21-0168
FOGLIO 9 SEGUE 10
CODICE
QG.BT

PROVINCIA DI RAVENNA - TUTTI I DIRITTI RISERVATI

PROVINCIA DI RAVENNA - TUTTI I DIRITTI RISERVATI

NOTA:

REV	DATA	DESCRIZIONE
0	28/07/2022	Prima emissione

POLISTUDIO

COMMITTENTE
PROVINCIA DI RAVENNA
Settore Lavori Pubblici
P.za Caduti per la Libertà, 2 (RA)

IMPIANTO
Ampl. Scuola "MORIGIA"
Via G.Marconi, 6
48124 RAVENNA

NOME QUADRO
QG.BT
Quadro Generale Bassa Tensione (Norm 1)
Schema morsettiera

COMMESSA
21-0168
CODICE
QG.BT

FOGLIO / SEGUE
10 / 11

	MORSETTO N.	MORSETTO TIPO			
L1.QG.BT/N1.0	0	CBD.	ELETTROPOMPA ANTINCENDIO	--- ---	QG.BT/N1 C-0
L2.QG.BT/N1.0	0	CBD.			
L3.QG.BT/N1.0	0	CBD.			
	T	CBD.			
L1.QG.BT/N1.1	1	CBD.	SPIE PRESENZA RETE	--- ---	QG.BT/N1 C-1
L2.QG.BT/N1.1	1	CBD.			
L3.QG.BT/N1.1	1	CBD.			
N.QG.BT/N1.1	1	CBD.			
	T	CBD.			
L1.QG.BT/N1.4	4	CBD.	SCARICVATORE DI SOVRATENSIONE	--- ---	QG.BT/N1 C-4
L2.QG.BT/N1.4	4	CBD.			
L3.QG.BT/N1.4	4	CBD.			
N.QG.BT/N1.4	4	CBD.			
	T	CBD.			
L1.QG.BT/N1.9	9	CBD.16	QUADRO PRESE ESTERNO	FG16OM16 1(5G10)	QG.BT/N1 C-9
L2.QG.BT/N1.9	9	CBD.16			
L3.QG.BT/N1.9	9	CBD.16			
N.QG.BT/N1.9	9	CBD.16			
	T	CBD.16			
L1.QG.BT/N1.10	10	CBD.25	QUADRO POMPA PILOTA	FG16OM16 1(5G16)	QG.BT/N1 C-10
L2.QG.BT/N1.10	10	CBD.25			
L3.QG.BT/N1.10	10	CBD.25			
N.QG.BT/N1.10	10	CBD.25			
	T	CBD.25			
L2.QG.BT/N1.11	11	CBD.6	QUADRO MOTOPOMPA	FG16OM16 1(3G4)	QG.BT/N1 C-11
N.QG.BT/N1.11	11	CBD.6			
	T	CBD.6			
L3.QG.BT/N1.12	12	CBD.6	QUADRO AUSILIARI VANO ANTINCENDIO	FG16OM16 1(3G4)	QG.BT/N1 C-12
N.QG.BT/N1.12	12	CBD.6			
	T	CBD.6			
L1.QG.BT/N1.14	15	CBD.4	LUCE ORDINARIA LOCALE	FG16OM16 1(3G2,5)	QG.BT/N1 C-15
N.QG.BT/N1.14	15	CBD.4			
	T	CBD.4			
L1.QG.BT/N1.16	16	CBD.4	LUCE DI SICUREZZA LOCALE	FG16OM16 1(3G1,5)	QG.BT/N1 C-16
N.QG.BT/N1.16	16	CBD.4			
	T	CBD.4			
L1.QG.BT/N1.17	18	CBD.4	LUCE ORDINARIA LOCALE	FG16OM16 1(3G2,5)	QG.BT/N1 C-18
N.QG.BT/N1.17	18	CBD.4			
	T	CBD.4			
L1.QG.BT/N1.19	19	CBD.4	LUCE DI SICUREZZA LOCALE	FG16OM16 1(3G1,5)	QG.BT/N1 C-19
N.QG.BT/N1.19	19	CBD.4			
	T	CBD.4			
L1.QG.BT/N1.20	21	CBD.4	LUCE ORDINARIA LOCALE	FG16OM16 1(3G2,5)	QG.BT/N1 C-21
N.QG.BT/N1.20	21	CBD.4			
	T	CBD.4			
L1.QG.BT/N1.22	22	CBD.4	LUCE DI SICUREZZA LOCALE	FG16OM16 1(3G1,5)	QG.BT/N1 C-22
N.QG.BT/N1.22	22	CBD.4			
	T	CBD.4			
L3.QG.BT/N1.23	23	CBD.6	PRESE CABINA LATO FORNITORE	FG16OM16 1(3G4)	QG.BT/N1 C-23
N.QG.BT/N1.23	23	CBD.6			
	T	CBD.6			
L1.QG.BT/N1.24	24	CBD.6	PRESE CABINA LATO UTENTE	FG16OM16 1(3G4)	QG.BT/N1 C-24
N.QG.BT/N1.24	24	CBD.6			
	T	CBD.6			
L1.QG.BT/N1.25	25	CBD.6	PRESE CABINA VANO ANTINCENDIO	FG16OM16 1(3G4)	QG.BT/N1 C-25
N.QG.BT/N1.25	25	CBD.6			
	T	CBD.6			
L2.QG.BT/N1.26	26	CBD.6	UPS SERVIZI CABINA	FG16OM16 1(3G4)	QG.BT/N1 C-26
N.QG.BT/N1.26	26	CBD.6			
	T	CBD.6			
L1.QG.BT/N1.2	27	CBD.	GENERALE SEZIONE TRAFO 2	--- ---	QG.BT/N1 C-27
L2.QG.BT/N1.2	27	CBD.			
L3.QG.BT/N1.2	27	CBD.			
N.QG.BT/N1.2	27	CBD.			
	T	CBD.			

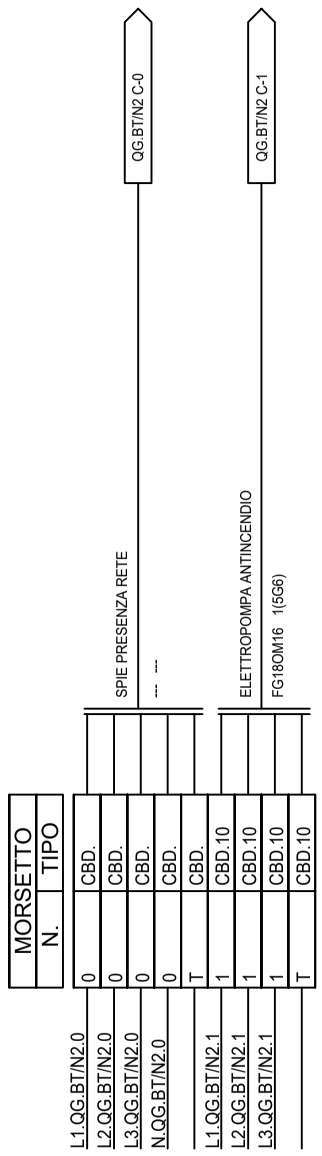

NOTA:

REV	DATA	DESCRIZIONE
0	28/07/2022	Prima emissione

POLISTUDIO architecture & engineering

COMMITTENTE
PROVINCIA DI RAVENNA
Settore Lavori Pubblici
P.za Caduti per la Libertà, 2 (RA)

IMPIANTO
Ampl. Scuola "MORIGIA"
Via G.Marconi, 6
48124 RAVENNA

NOME QUADRO
QG.BT
Quadro Generale Bassa Tensione (Norm 2)
Schema morsettiera

COMMESSA 21-0168 | FOGLIO 11 | SEGUE -

CODICE
QG.BT

PROVINCIA DI RAVENNA - TUTTI I DIRITTI RISERVATI

Dal quadro (prefisso):	QG.BT/N1
Dalla partenza (sigla):	QG.BT/N1 C-8
Sez. completa normale:	4(1x240)+(1PE120)
Lunghezza [m]:	80
Tensione [V]:	400
Frequenza [Hz]:	50
Polarità:	Quadripolare
Tipo morsetto:	
Numerazione morsetto:	

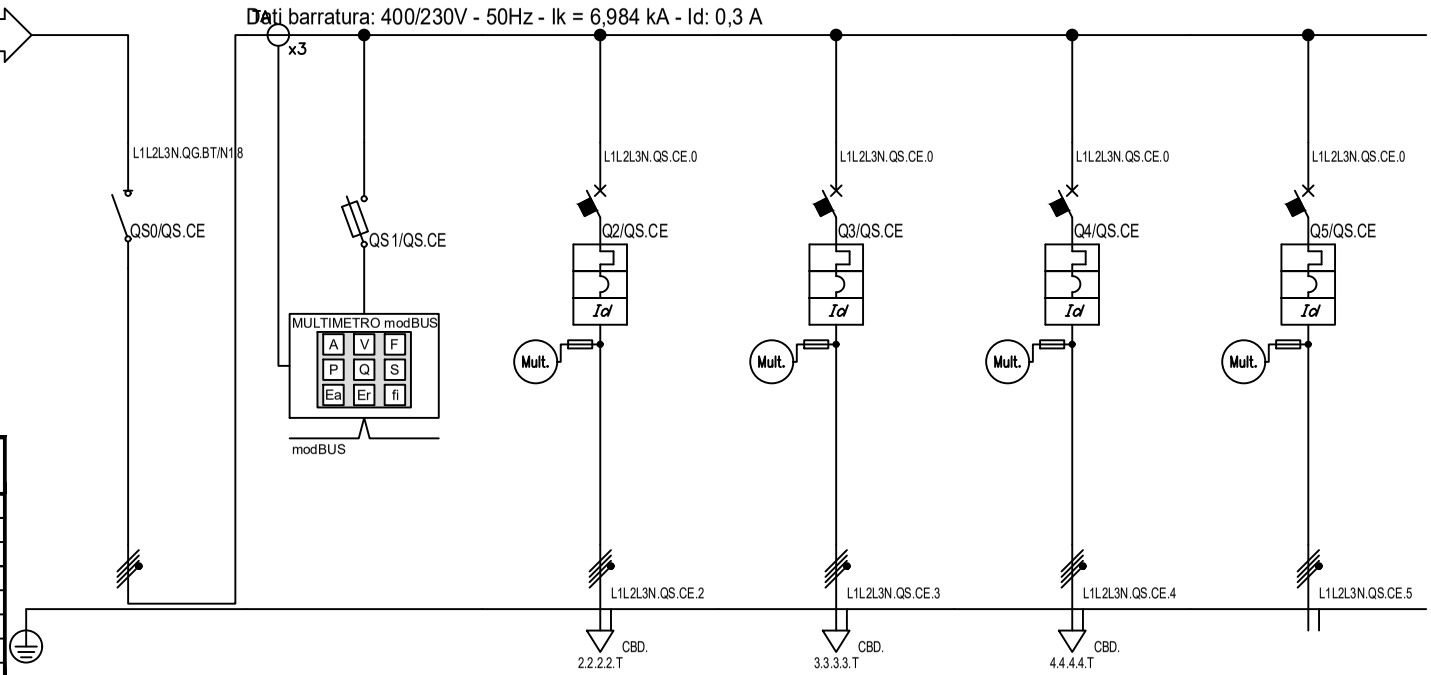

#A = APPARECCHIATURA ESISTENTE
#C = CONDUTTURA ESISTENTE

Prefisso quadro:	QS.CE
Polarità:	Quadripolare
Ik massima di quadro [kA]:	6,989
Tensione [V]:	400
Frequenza [Hz]:	50
CEI 61439 Tenuta al cortocircuito [kA]:	10
Grado di protezione IP quadro:	---
Codice quadro:	QS.CE

Sigla utenza		QS.CE C-0	QS.CE C-1	QS.CE C-2	QS.CE C-3	QS.CE C-4	QS.CE C-5	
Descrizione		GENERALE DI QUADRO	STRUMENTO DI MISURA AREA ESISTENTE	LUCE GEOMETRI	FM GEOMETRI	AMPLIMENTO GEOMETRI	LICEO	
POTENZA CONTEMPORANEA	[kW]	109	0	34	31	22	22	
POTENZA INSTALLATA	[kW]	109	0	34	31	22	22	
CORRENTE Ib / CosFi		175 / 0,9	0 / ---	55 / 0,9	50 / 0,9	35 / 0,9	35 / 0,9	
NOTA								
PROTEZIONE	MARCA O EQUIVALENTE							
	MODELLO							
	TAGLIA	400	25	125	125	100	160	
	TIPO	SCATOLATO	MODULARE	MODULARE	MODULARE	MODULARE	SCATOLATO	
	In max/min/Reg. [A]	400	---/---/10	---/---/125	---/---/125	---/---/100	160/112/160	
	Im max/min/Reg. [A]	---/---/---	---/---/28	---/---/1 200	---/---/1 200	---/---/950	---/---/1 280	
	P.d.I. / Curva [kA]	0 / ---	100 / gL	16 / C	16 / C	16 / C	16 / N.C.	
	Id max/min/Reg./Classe [A]	---	---	3,00/0,30/3 - Cl. A si I/S/R	3,00/0,30/3 - Cl. A si I/S/R	3,00/0,30/3 - Cl. A si I/S/R	30,00/0,03/30 - Cl. AC	
ACCESSORI PROTEZIONE		---	PM3250 ins.TA, modbus, THD, MT	PM3250 ins.TA, modbus, THD, MT	PM3250 ins.TA, modbus, THD, MT	PM3250 ins.TA, modbus, THD, MT	PM3250 ins.TA, modbus, THD, MT	
ACCESSORI PROTEZIONE		---	---	---	---	---	---	
CONTATTORE TIPO / FUSIBILE		--- / ---	--- / 3P x 10 + N - gL	--- / ---	--- / ---	--- / ---	--- / ---	
LINEA	ΔU% TOTALE / TRATTO [%]	0,89 / 0	0,89 / 0	1,54 / 0,62	1,48 / 0,56	1,3 / 0,39	1,13 / 0,23	
	SIGLA	---	---	FG7R/N07 V-K PE	FG7R/N07 V-K PE	FG7R/N07 V-K PE	FG16R16/FS17 PE	
	SEZIONE [mmq]	---	---	4(1x240)+(1PE50)	4(1x240)+(1PE50)	4(1x240)+(1PE50)	3(2x1x185)+(1x185)+(1PE95)	
	LUNGHEZZA [m]	---	---	225	225	225	225	
	K CORRETTIVO	---	---	0,744	0,744	0,744	0,744	
	POSA secondo CEI 64-8	---	---	61_	61_	61_	61_	
	Portata (Iz) [A]	---	---	295	295	295	506	

NOTA:

REV	DATA	DESCRIZIONE
0	28/07/2022	Prima emissione

POLISTUDIO architecture & engineering

COMMITTENTE
PROVINCIA DI RAVENNA
Settore Lavori Pubblici
P.za Caduti per la Libertà, 2 (RA)

IMPIANTO
Ampl. Scuola "MORIGIA"
Via G.Marconi, 6
48124 RAVENNA

NOME QUADRO
QS.CE
Quadro Smistamento Complesso Esistente
Schema Unifilare

COMMESSA 21-0168 | FOGLIO 1 | SEGUE 2

CODICE
QS.CE

PROVINCIA DI RAVENNA - TUTTI I DIRITTI RISERVATI

STRUMENTO DI MISURA
AREA ESISTENTE

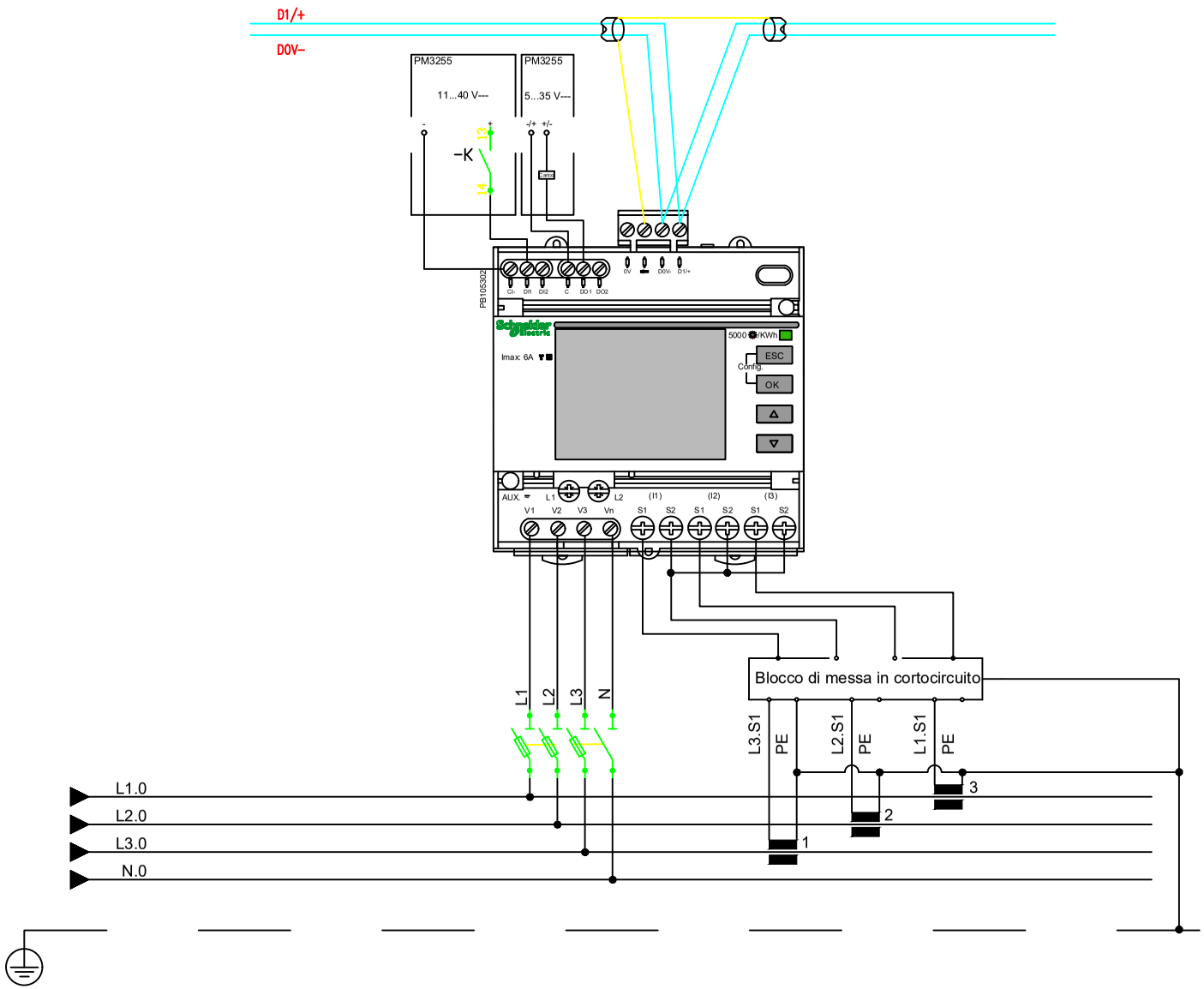

NOTA:

REV	DATA	DESCRIZIONE
0	28/07/2022	Prima emissione

POLISTUDIO architecture & engineering

COMMITTENTE
PROVINCIA DI RAVENNA
Settore Lavori Pubblici
P.za Caduti per la Libertà, 2 (RA)

IMPIANTO
Ampl. Scuola "MORIGIA"
Via G.Marconi, 6
48124 RAVENNA

NOME QUADRO
QS.CE
Quadro Smistamento Complesso Esistente
Schema Ausiliari

COMMESSA 21-0168 | FOGLIO 2 | SEGUE 3

CODICE
QS.CE

PROVINCIA DI RAVENNA - TUTTI I DIRITTI RISERVATI

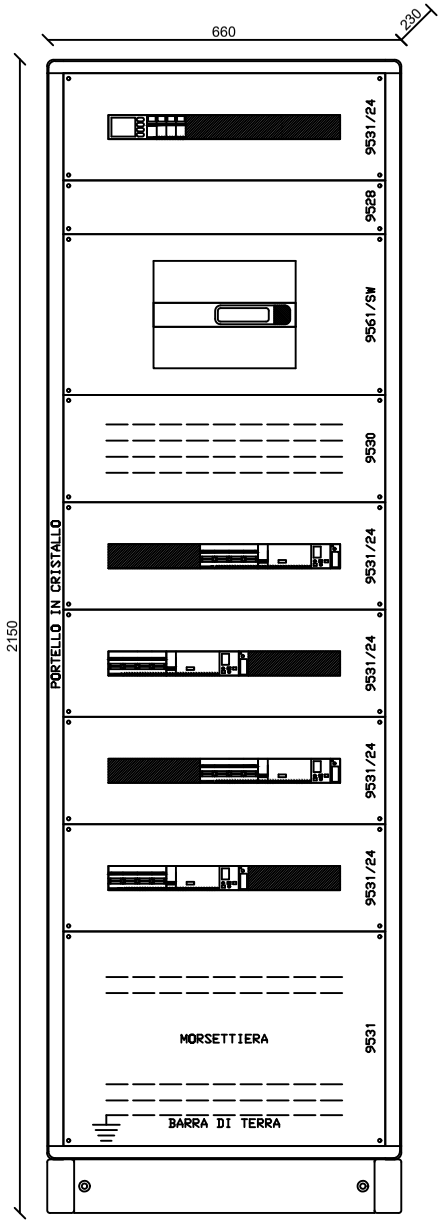

NOTA:

REV	DATA	DESCRIZIONE
0	28/07/2022	Prima emissione

POLISTUDIO architecture & engineering

COMMITTENTE
PROVINCIA DI RAVENNA
Settore Lavori Pubblici
P.za Caduti per la Libertà, 2 (RA)

IMPIANTO
Ampl. Scuola "MORIGIA"
Via G.Marconi, 6
48124 RAVENNA

NOME QUADRO
QS.CE
Quadro Smistamento Complesso Esistente
Schema fronte quadro

COMMESSA 21-0168 | FOGLIO 3 | SEGUE 4

CODICE
QS.CE

PROVINCIA DI RAVENNA - TUTTI I DIRITTI RISERVATI

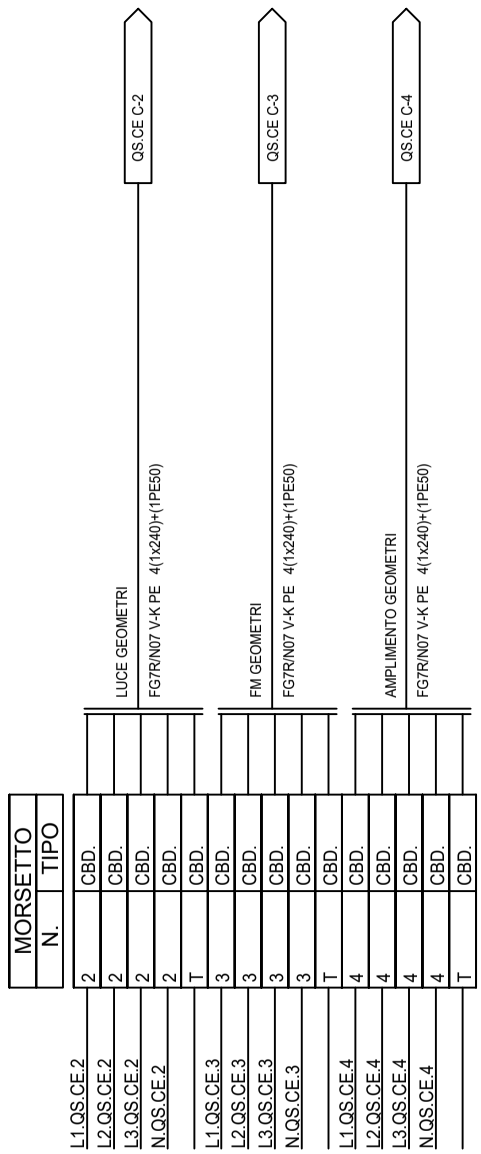

NOTA:

REV	DATA	DESCRIZIONE
0	28/07/2022	Prima emissione

POLISTUDIO architecture & engineering

COMMITTENTE
PROVINCIA DI RAVENNA
Settore Lavori Pubblici
P.za Caduti per la Libertà, 2 (RA)

IMPIANTO
Ampl. Scuola "MORIGIA"
Via G.Marconi, 6
48124 RAVENNA

NOME QUADRO
QS.CE
Quadro Smistamento Complesso Esistente
Schema morsettiera

COMMESSA 21-0168 | FOGLIO 4 | SEGUE -

CODICE
QS.CE

PROVINCIA DI RAVENNA - TUTTI I DIRITTI RISERVATI